Ausino s.p.a. via Alfonso Balzico, 46 - 84013 Cava de' Tirreni (SA)

PROGETTO ESECUTIVO

Opere di approvvigionamento idrico. Realizzazione del nuovo pozzo in località "Acquolella" e potenziamento tronco di condotta adduttrice dal serbatoio "Vallepozzo" al serbatoio "Liviezzolo".

Stralcio lavori di costruzione pozzo

PROGETTISTA E CSP
ing. Massimo Martucciello

PROGETTISTA STRUTTURALE
ing. Alfonso Noschese

GEOLOGIA E IDROGEOLOGIA
geol. Rosanna Miglionico

ATTIVITA' DI SUPPORTO
geom. Nicola Landi (dip. Ausino)
geom. Gennaro Sessa

RESPONSABILE UNICO DEL PROCEDIMENTO
ing. Giuseppe Vitagliano

COMUNE DI POSITANO

ELABORATO	TITOLO ELABORATO	SCALA
ES.03	Tabulato di calcolo e schema strutturale	

DATA DI EMISSIONE	REVISIONE	CODICE PROGETTO
DICEMBRE 2017	Rev 02	01

TABULATI DI CALCOLO

OGGETTO:

Opere di approvvigionamento idrico. Realizzazione di un nuovo pozzo in località Acquolella e potenziamento tronco di condotta adduttrice dal serbatoio Vallepozzo al serbatoio Liviezzuolo

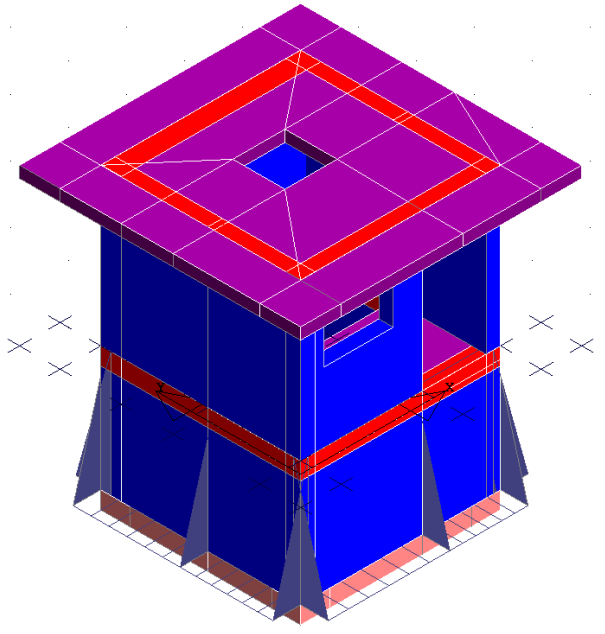

R E L A Z I O N E D I C A L C O L O

Sono illustrati con la presente i risultati dei calcoli che riguardano il progetto delle armature, la verifica delle tensioni di lavoro dei materiali e del terreno.

• NORMATIVA DI RIFERIMENTO

I calcoli sono condotti nel pieno rispetto della normativa vigente e, in particolare, la normativa cui viene fatto riferimento nelle fasi di calcolo, verifica e progettazione è costituita dalle *Norme Tecniche per le Costruzioni*, emanate con il D.M. 14/01/2008 pubblicato nel suppl. 30 G.U. 29 del 4/02/2008, nonché la Circolare del Ministero Infrastrutture e Trasporti del 2 Febbraio 2009, n. 617 "*Istruzioni per l'applicazione delle nuove norme tecniche per le costruzioni*".

• METODI DI CALCOLO

I metodi di calcolo adottati per il calcolo sono i seguenti:

1) Per i carichi statici: *METODO DELLE DEFORMAZIONI*;

2) Per i carichi sismici: metodo dell'*ANALISI MODALE* o dell'*ANALISI SISMICA STATICA EQUIVALENTE*.

Per lo svolgimento del calcolo si è accettata l'ipotesi che, in corrispondenza dei piani sismici, i solai siano infinitamente rigidi nel loro piano e che le masse ai fini del calcolo delle forze di piano siano concentrate alle loro quote.

• CALCOLO SPOSTAMENTI E CARATTERISTICHE

II calcolo degli spostamenti e delle caratteristiche viene effettuato con il metodo degli elementi finiti (**F.E.M.**).

Possono essere inseriti due tipi di elementi:

1) Elemento monodimensionale asta (*beam*) che unisce due nodi aventi ciascuno 6 gradi di libertà. Per maggiore precisione di calcolo, viene tenuta in conto anche la deformabilità a taglio e quella assiale di questi elementi. Queste aste, inoltre, non sono considerate flessibili da nodo a nodo ma hanno sulla parte iniziale e finale due tratti infinitamente rigidi formati dalla parte di trave inglobata nello spessore del pilastro; questi tratti rigidi forniscono al nodo una dimensione reale.

2) L'elemento bidimensionale shell (*quad*) che unisce quattro nodi nello spazio. Il suo comportamento è duplice, funziona da lastra per i carichi agenti sul suo piano, da piastra per i carichi ortogonali.

Assemblate tutte le matrici di rigidezza degli elementi in quella della struttura spaziale, la risoluzione del sistema viene perseguita tramite il *metodo di Cholesky*.

Ai fini della risoluzione della struttura, gli spostamenti X e Y e le rotazioni attorno l'asse verticale Z di tutti i nodi che giacciono su di un impalcato dichiarato rigido sono mutuamente vincolati.

• RELAZIONE SUI MATERIALI

Le caratteristiche meccaniche dei materiali sono descritti nei tabulati riportati nel seguito per ciascuna tipologia di materiale utilizzato.

• ANALISI SISMICA DINAMICA

L'analisi sismica dinamica è stata svolta con il metodo dell'analisi modale; la ricerca dei modi e delle relative frequenze è stata perseguita con il *metodo di Jacobi*.

I modi di vibrazione considerati sono in numero tale da assicurare l'eccitazione di più dell'85% della massa totale della struttura.

Per ciascuna direzione di ingresso del sisma si sono valutate le forze applicate spazialmente agli impalcati di ogni piano (forza in X, forza in Y e momento).

Le forze orizzontali così calcolate vengono ripartite fra gli elementi irrigidenti (pilastri e pareti di taglio), ipotizzando i solai dei piani sismici infinitamente rigidi assialmente.

Per la verifica della struttura si è fatto riferimento all'analisi modale, pertanto sono prima calcolate le sollecitazioni e gli spostamenti modali e poi viene calcolato il loro valore efficace.

I valori stampati nei tabulati finali allegati sono proprio i suddetti valori efficaci e pertanto l'equilibrio ai nodi perde di significato. I valori delle sollecitazioni sismiche sono combinate linearmente (in somma e in differenza) con quelle per carichi statici per ottenere le sollecitazioni per sisma nelle due direzioni di calcolo.

Gli angoli delle direzioni di ingresso dei sismi sono valutati rispetto all'asse X del sistema di riferimento globale.

- **VERIFICHE**

Le verifiche, svolte secondo il metodo degli stati limite ultimi e di esercizio, si ottengono inviluppando tutte le condizioni di carico prese in considerazione.

In fase di verifica è stato differenziato l'elemento trave dall'elemento pilastro. Nell'elemento trave le armature sono disposte in modo asimmetrico, mentre nei pilastri sono sempre disposte simmetricamente.

Per l'elemento trave, l'armatura si determina suddividendola in cinque conci in cui l'armatura si mantiene costante, valutando per tali conci le massime aree di armatura superiore ed inferiore richieste in base ai momenti massimi riscontrati nelle varie combinazioni di carico esaminate. Lo stesso criterio è stato adottato per il calcolo delle staffe.

Anche l'elemento pilastro viene scomposto in cinque conci in cui l'armatura si mantiene costante. Vengono però riportate le armature massime richieste nella metà superiore (testa) e inferiore (piede).

La fondazione su travi rovesce è risolta contemporaneamente alla sovrastruttura tenendo in conto sia la rigidezza flettente che quella torcente, utilizzando per l'analisi agli elementi finiti l'elemento asta su suolo elastico alla *Winkler*.

Le travate possono incrociarsi con angoli qualsiasi e avere dei disassamenti rispetto ai pilastri su cui si appoggiano.

La ripartizione dei carichi, data la natura matriciale del calcolo, tiene automaticamente conto della rigidezza relativa delle varie travate convergenti su ogni nodo.

Le verifiche per gli elementi bidimensionali (setti) vengono effettuate sovrapponendo lo stato tensionale del comportamento a lastra e di quello a piastra. Vengono calcolate le armature delle due facce dell'elemento bidimensionale disponendo i ferri in due direzioni ortogonali.

- **DIMENSIONAMENTO MINIMO DELLE ARMATURE.**

Per il calcolo delle armature sono stati rispettati i minimi di legge di seguito riportati:

TRAVI:

Area minima delle staffe pari a 1.5*b mmq/ml, essendo b lo spessore minimo dell'anima misurato in mm, con passo non maggiore di 0,8 dell'altezza utile e con un minimo di 3 staffe al metro. In prossimità degli appoggi o di carichi concentrati per una lunghezza pari all' altezza utile della sezione, il passo minimo sarà 12 volte il diametro minimo dell'armatura longitudinale.

Armatura longitudinale in zona tesa ≥ 0,15% della sezione di calcestruzzo. Alle estremità è disposta una armatura inferiore minima che possa assorbire, allo stato limite ultimo, uno sforzo di trazione uguale al taglio.

In zona sismica, nelle zone critiche il passo staffe è non superiore al minimo di:

- un quarto dell'altezza utile della sezione trasversale;
- 175 mm e 225 mm, rispettivamente per CDA e CDB;
- 6 volte e 8 volte il diametro minimo delle barre longitudinali considerate ai fini delle verifiche, rispettivamente per CDA e CDB;
- 24 volte il diametro delle armature trasversali.

Le zone critiche si estendono, per CDB e CDA, per una lunghezza pari rispettivamente a 1 e 1,5 volte l'altezza della sezione della trave, misurata a partire dalla faccia del nodo trave-pilastro. Nelle zone critiche della trave il rapporto fra l'armatura compressa e quella tesa è maggiore o uguale a 0,5.

PILASTRI:

Armatura longitudinale compresa fra 0,3% e 4% della sezione effettiva e non minore di 0,10*Ned/fyd;

Barre longitudinali con diametro ≥ 12 mm;

Diametro staffe ≥ 6 mm e comunque ≥ 1/4 del diametro max delle barre longitudinali, con interasse non maggiore di 30 cm.

In zona sismica l'armatura longitudinale è almeno pari all'1% della sezione effettiva; il passo delle staffe di contenimento è non superiore alla più piccola delle quantità seguenti:

- 1/3 e 1/2 del lato minore della sezione trasversale, rispettivamente per CDA e CDB;
- 125 mm e 175 mm, rispettivamente per CDA e CDB;
- 6 e 8 volte il diametro delle barre longitudinali che collegano, rispettivamente per CDA e CDB.

- **SISTEMI DI RIFERIMENTO**

1) SISTEMA GLOBALE DELLA STRUTTURA SPAZIALE

Il sistema di riferimento globale è costituito da una terna destra di assi cartesiani ortogonali (O-XYZ) dove l'asse Z rappresenta l'asse verticale rivolto verso l'alto. Le rotazioni sono considerate positive se concordi con gli assi vettori:

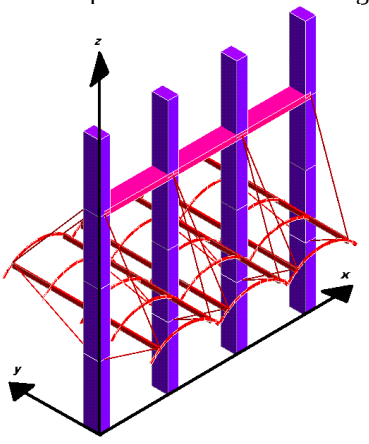

2) SISTEMA LOCALE DELLE ASTE

Il sistema di riferimento locale delle aste, inclinate o meno, è costituito da una terna destra di assi cartesiani ortogonali che ha l'asse Z coincidente con l'asse longitudinale dell'asta ed orientamento dal nodo iniziale al nodo finale, gli assi X ed Y sono orientati come nell'archivio delle sezioni:

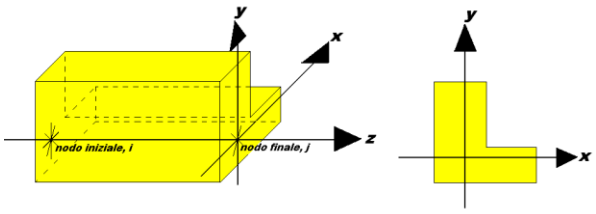

3) SISTEMA LOCALE DELL'ELEMENTO SHELL

Il sistema di riferimento locale dell'elemento shell è costituito da una terna destra di assi cartesiani ortogonali che ha l'asse X coincidente con la direzione fra il primo ed il secondo nodo di input, l'asse Y giacente nel piano dello shell e l'asse Z in direzione dello spessore:

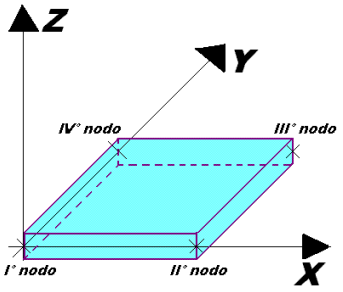

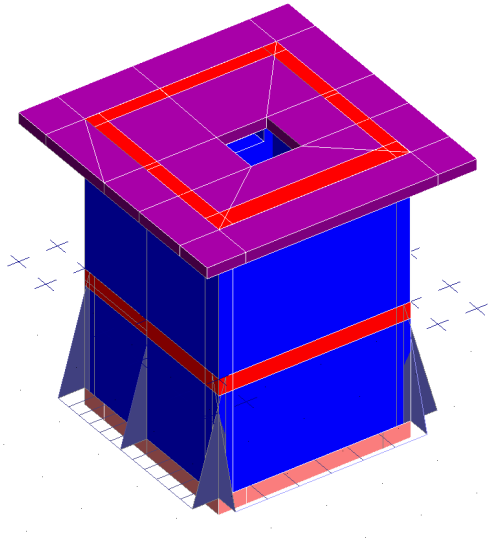

- **UNITÀ DI MISURA**

Si adottano le seguenti unità di misura:

[lunghezze]	= m
[forze]	= kgf / daN
[tempo]	= sec
[temperatura]	= °C

- **CONVENZIONI SUI SEGNI**

I carichi agenti sono:

1) Carichi e momenti distribuiti lungo gli assi coordinati;

2) Forze e coppie nodali concentrate sui nodi.

Le forze distribuite sono da ritenersi positive se concordi con il sistema di riferimento locale dell'asta, quelle concentrate sono positive se concordi con il sistema di riferimento globale.

I gradi di libertà nodali sono gli omologhi agli enti forza, e quindi sono definiti positivi se concordi a questi ultimi.

- **SPECIFICHE CAMPI TABELLA DI STAMPA**

Si riporta di seguito la spiegazione delle sigle usate nella tabella di stampa dell'archivio materiali.

Materiale N.ro : *Numero identificativo del materiale in esame*

Densità : *Peso specifico del materiale*

Ex * 1E3 : *Modulo elastico in direzione x moltiplicato per 10 al cubo*

Ni.x : *Coefficiente di Poisson in direzione x*

Alfa.x : *Coefficiente di dilatazione termica in direzione x*

Ey * 1E3 : *Modulo elastico in direzione y moltiplicato per 10 al cubo*

Ni.y : *Coefficiente di Poisson in direzione y*

Alfa.y : *Coefficiente di dilatazione termica in direzione y*

E11 * 1E3 : *Elemento della matrice elastica moltiplicato per 10 al cubo, 1a riga - 1a colonna*

E12 * 1E3 : *Elemento della matrice elastica moltiplicato per 10 al cubo, 1a riga - 2a colonna*

E13 * 1E3 : *Elemento della matrice elastica moltiplicato per 10 al cubo, 1a riga - 3a colonna*

E22 * 1E3 : *Elemento della matrice elastica moltiplicato per 10 al cubo, 2a riga - 2a colonna*

E23 * 1E3 : *Elemento della matrice elastica moltiplicato per 10 al cubo, 2a riga - 3a colonna*

E33 * 1E3 : *Elemento della matrice elastica moltiplicato per 10 al cubo, 3a riga - 3a colonna*

- **SPECIFICHE CAMPI TABELLA DI STAMPA**

Si riporta di seguito la spiegazione delle sigle usate nella tabella di stampa dell'archivio shell.

Sezione N.ro : *Numero identificativo dell'archivio sezioni (dal numero 601 in poi)*

Spessore : *Spessore dell'elemento*

Base foro : *Base di un eventuale foro sull'elemento (zero nel caso in cui il foro non sia presente)*

Altezza foro : *Altezza di un eventuale foro sull'elemento (zero nel caso in cui il foro non sia presente)*

Codice : *Codice identificativo della posizione del foro (1 = al centro; 0 = qualunque posizione)*

Ascissa foro : *Ascissa dello spigolo inferiore sinistro del foro*

Ordinata foro : *Ordinata dello spigolo inferiore sinistro del foro*

Tipo mater. : *Numero di archivio dei materiali shell*

Tipo elem. : *Schematizzazione dell'elemento a livello di calcolo:*

0 *= Lastra – Piastra*
1 *= Lastra*
2 *= Piastra*

- **SPECIFICHE CAMPI TABELLA DI STAMPA**

Si riporta appresso la spiegazione delle sigle usate nelle tabelle riassuntive dei criteri di progetto per le aste in elevazione, per quelle di fondazione, per i pilastri e per i setti.

Crit.N.ro : *Numero indicativo del criterio di progetto*
Elem. : *Tipo di elemento strutturale*
%Rig.Tors. : *Percentuale di rigidezza torsionale*
Mod. E : *Modulo di elasticità normale*
Poisson : *Coefficiente di Poisson*
Sgmc : *Tensione massima di esercizio del calcestruzzo*
tauc0 : *Tensione tangenziale minima*
tauc1 : *Tensione tangenziale massima*
Sgmf : *Tensione massima di esercizio dell'acciaio*
Om. : *Coefficiente di omogeneizzazione*
Gamma : *Peso specifico del materiale*
Copristaffa : *Distanza tra il lembo esterno della staffa ed il lembo esterno della sezione in calcestruzzo*
Fi min. : *Diametro minimo utilizzabile per le armature longitudinali*
Fi st. : *Diametro delle staffe*
Lar. st. : *Larghezza massima delle staffe*
Psc : *Passo di scansione per i diagrammi delle caratteristiche*
Pos.pol. : *Numero di posizioni delle armature per la verifica di sezioni poligonali*
D arm. : *Passo di incremento dell'armatura per la verifica di sezioni poligonali*
Iteraz. : *Numero massimo di iterazioni per la verifica di sezioni poligonali*
Def. Tag. : *Deformabilità a taglio (si, no)*
%Scorr.Staf. : *Percentuale di scorrimento da far assorbire alle staffe*
P.max staffe : *Passo massimo delle staffe*
P.min.staffe : *Passo minimo delle staffe*
tMt min. : *Tensione di torsione minima al di sotto del quale non si arma a torsione*
Ferri parete : *Presenza di ferri di parete a taglio*
Ecc.lim. : *Eccentricità M/N limite oltre la quale la verifica viene effettuata a flessione pura*
Tipo ver. : *Tipo di verifica (0 = solo Mx; 1 = Mx e My separate; 2 = deviata)*
Fl.rett. : *Flessione retta forzata per sezioni dissimmetriche ma simmetrizzabili (0 = no; 1 = si)*
Den.X pos. : *Denominatore della quantità q*l*l per determinare il momento Mx minimo per la copertura del diagramma positivo*
Den.X neg. : *Denominatore della quantità q*l*l per determinare il momento Mx minimo per la copertura del diagramma negativo*
Den.Y pos. : *Denominatore della quantità q*l*l per determinare il momento My minimo per la copertura del diagramma positivo*
Den.Y neg. : *Denominatore della quantità q*l*l per determinare il momento My minimo per la copertura del diagramma negativo*
%Mag.car. : *Percentuale di maggiorazione dei carichi statici della prima combinazione di carico*
%Rid.Plas : *Rapporto tra i momenti sull'estremo della trave M*(ij)/M(ij), dove:*
- M(ij)=Momento DOPO la ridistribuzione plastica*
- M(ij)=Momento PRIMA della ridistribuzione plastica
Linear. : *Coefficiente descrittivo del comportamento dell'asta:*
1 = comportamento lineare sia a trazione che a compressione
2 = comportamento non lineare sia a trazione che a compressione.
3 = comportamento lineare solo a trazione.
4 = comportamento non lineare solo a trazione.
5 = comportamento lineare solo a compressione.
6 = comportamento non lineare solo a compressione.
Appesi : *Flag di disposizione del carico sull'asta (1 = appeso, cioè applicato all'intradosso; 0 = non appeso, cioè applicato all'estradosso)*
Min. T/sigma : *Verifica minimo T/sigma (1 = si; 0 = no)*

Verif.Alette : *Verifica alette travi di fondazione (1 = si; 0 = no)*
Kwinkl. : *Costante di sottofondo del terreno*

Si riporta appresso la spiegazione delle sigle usate nelle tabelle riassuntive dei criteri di progetto per le verifiche agli stati limite.

Cri.Nro	:	*Numero identificativo del criterio di progetto*
Tipo Elem.	:	*Tipo di elemento: trave di elevazione, trave di fondazione, pilastro, setto, setto elastico ("SHela")*
fck	:	*Resistenza caratteristica del calcestruzzo*
fcd	:	*Resistenza di calcolo del calcestruzzo*
rcd	:	*Resistenza di calcolo a flessione del calcestruzzo (massimo del diagramma parabola rettangolo)*
fyk	:	*Resistenza caratteristica dell'acciaio*
fyd	:	*Resistenza di calcolo dell'acciaio*
Ey	:	*Modulo elastico dell'acciaio*
ec0	:	*Deformazione limite del calcestruzzo in campo elastico*
ecu	:	*Deformazione ultima del calcestruzzo*
eyu	:	*Deformazione ultima dell'acciaio*
Ac/At	:	*Rapporto dell'incremento fra l'armatura compressa e quella tesa*
Mt/Mtu	:	*Rapporto fra il momento torcente di calcolo e il momento torcente resistente ultimo del calcestruzzo al di sotto del quale non si arma a torsione*
Wra	:	*Ampiezza limite della fessura per combinazioni rare*
Wfr	:	*Ampiezza limite della fessura per combinazioni frequenti*
Wpe	:	*Ampiezza limite della fessura per combinazioni permanenti*
σc Rara	:	*Sigma massima del calcestruzzo per combinazioni rare*
σc Perm	:	*Sigma massima del calcestruzzo per combinazioni permanenti*
σf Rara	:	*Sigma massima dell'acciaio per combinazioni rare*
SpRar	:	*Rapporto fra la lunghezza dell'elemento e lo spostamento massimo per combinazioni rare*
SpPer	:	*Rapporto fra la lunghezza dell'elemento e lo spostamento massimo per combinazioni permanenti*
Coef.Visc.:	:	*Coefficiente di viscosità*

- **SPECIFICHE CAMPI TABELLA DI STAMPA**

Si riporta di seguito il significato delle simbologie usate nelle tabelle di stampa dei dati di input dei fili fissi:

- Filo : Numero del filo fisso in pianta.

- Ascissa : Ascissa.

- Ordinata : Ordinata.

Si riporta di seguito il significato delle simbologie usate nelle tabelle di stampa dei dati di input delle quote di piano:

- Quota : Numero identificativo della quota del piano.

- Altezza : Altezza dallo spiccato di fondazione.

- Tipologia : Le tipologie previste sono due:

0 = Piano sismico, ovvero piano che è sede di massa, sia strutturale che portata, che deve essere considerata ai fini del calcolo sismico. Tutti i nodi a questa quota hanno gli spostamenti orizzontali legati dalla relazione di impalcato rigido.

1 = Interpiano, ovvero quota intermedia che ha rilevanza ai fini della geometria strutturale ma la cui massa non viene considerata a questa quota ai fini sismici. I nodi a questa quota hanno spostamenti orizzontali indipendenti.

SPECIFICHE CAMPI TABELLA DI STAMPA

Si riporta appresso la spiegazione delle sigle usate nel tabulato di stampa dei dati di input dei pilastri.

Filo : *Numero del filo fisso in pianta su cui insiste il pilastro*
Sez. : *Numero di archivio della sezione del pilastro*
Tipologia : *Descrive le seguenti grandezze:*
a) La forma attraverso le sigle 'Rett.'=rettangolare; 'a T'; 'ad I'; 'a C'; 'Circ.=circolare; 'Polig.'=poligonale
b) Gli ingombri in X ed Y nel sistema di riferimento locale della sezione. Nel caso di sezioni rettangolari questi ingombri coincidono con base ed altezza
Magrone : *Larghezza del magrone di fondazione. Se presente individua ai fini del calcolo un'asta su suolo alla Winkler*
Ang. : *Angolo di rotazione della sezione. L'angolo e' positivo se antiorario*
Codice : *Individua il posizionamento del filo fisso nella sezione. Per la sezione rettangolare valgono i seguenti codici di spigolo:*

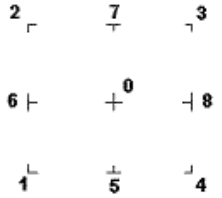

Il codice zero, che è inizialmente associato al centro pilastro, permette anche degli scostamenti imposti esplicitamente del filo fisso dal centro del pilastro
dx : *Scostamento filo fisso - centro pilastro lungo l'asse X in pianta*
dy : *Scostamento filo fisso - centro pilastro lungo l'asse Y in pianta*
Crit.N.ro : *Numero identificativo del criterio di progetto associato al pilastro*

Nel caso di vincoli particolari (situazione diversa dal doppio incastro), segue un'ulteriore tabulato relativo ai vincoli, le cui sigle hanno il seguente significato:

Codice: Codice sintetico identificativo del tipo di vincolo secondo la codifica appresso riportata:
I = incastro; **K** = appoggio scorrevole; **C** = cerniera sferica; **E** = esplicito; **CF** = cerniera flessionale.

Il reale funzionamento dei vincoli (da intendersi come vincoli interni tra asta e nodo) è esplicitato dai successivi dati:

Tx, Ty, Tz : *Valori delle rigidezze alla traslazione imposte al nodo in esame. Il valore -1 indica per convenzione che quella particolare traslazione mutua tra pilastro e nodo è impedita (ovvero la traslazione assoluta del nodo e dell'estremo del pilastro è la medesima), mentre lo 0 indica che non vi è continuità tra tali elementi ai fini di tale traslazione reciproca (ovvero la traslazione assoluta del nodo e dell'estremo del pilastro sono diverse ed indipendenti). Invece un valore maggiore di zero equivale ad una sconnessione fra il nodo e l'estremo del pilastro (traslazioni assolute diverse), ma sul nodo agirà una forza, nella direzione della sconnessione inserita, di valore pari alla rigidezza per la variazione di spostamento. Se infine viene inserito un valore compreso fra -1 (incastrato) e 0 (libero) (fattore di connessione) il programma trasforma in automatico tale numero in una rigidezza esplicita. Gli assi X e Y sono quelli del riferimento locale della sezione, mentre Z è parallelo all'asse del pilastro.*
Rx, Ry, Rz : *Valori delle rigidezze alla rotazione imposte al nodo in esame. Il valore -1 indica per convenzione che quella particolare rotazione mutua tra pilastro e nodo è impedita (ovvero la rotazione assoluta del nodo e dell'estremo del pilastro è la medesima), mentre lo 0 indica che non vi è continuità tra tali elementi ai fini di tale rotazione reciproca (ovvero la rotazione assoluta del nodo e dell'estremo del pilastro sono diverse ed indipendenti). Invece un valore maggiore di zero equivale ad una sconnessione fra il nodo e l'estremo dell'asta (rotazioni assolute diverse), ma sul nodo agirà un momento nella direzione della sconnessione inserita di valore pari alla rigidezza per la variazione di rotazione. Se viene inserito un valore compreso fra –1 (incastrato) e 0 (libero) (fattore di connessione) il programma trasforma in automatico*

tale numero in una rigidezza esplicita. Gli assi X e Y sono quelli del riferimento locale della sezione, mentre Z è parallelo all'asse del pilastro.

SPECIFICHE CAMPI TABELLA DI STAMPA

Si riporta appresso la spiegazione delle sigle usate nel tabulato di stampa dei dati di input delle travi:

Trave : *Numero identificativo della trave alla quota in esame*
Sez. : *Numero di archivio della sezione della trave. Se il numero sezione è superiore a 600, si tratta di setto di altezza pari all'interpiano e di cui nei successivi dati viene specificato il solo spessore*
Base x Alt. : *Ingombri in X ed Y nel sistema di riferimento locale della sezione. Nel caso di sezioni rettangolari questi ingombri coincidono con base ed altezza*
Magrone : *Larghezza del magrone di fondazione. Se presente individua ai fini del calcolo un'asta su suolo alla Winkler*
Ang. : *Angolo di rotazione della sezione attorno all'asse*
Filo in. : *Numero del filo fisso iniziale della trave*
Filo fin. : *Numero del filo fisso finale della trave*
Quota in. : *Quota dell'estremo iniziale della trave*
Quota fin. : *Quota dell'estremo finale della trave*
dx in : *Scostamento in direzione X del punto iniziale dell'asse della trave dal filo fisso iniziale di riferimento*
dx f : *Scostamento in direzione X del punto finale dell'asse della trave dal filo fisso finale di riferimento*
dy in : *Scostamento in direzione Y del punto iniziale dell'asse della trave dal filo fisso iniziale di riferimento*
dy f : *Scostamento in direzione Y del punto finale dell'asse della trave dal filo fisso finale di riferimento*
Pann. : *Carico sulla trave dovuto a pannelli di solai.*
Tamp. : *Carico sulla trave dovuto a tamponature*
Ball. : *Carico sulla trave dovuto a ballatoi*
Espl. : *Carico sulla trave imposto dal progettista*
Tot. : *Totale dei carichi verticali precedenti*
Torc. : *Momento torcente distribuito agente sulla trave imposto dal progettista*
Orizz. : *Carico orizzontale distribuito agente sulla trave imposto dal progettista*
Assia. : *Carico assiale distribuito agente sulla trave imposto dal progettista*
Ali. : *Aliquota media pesata dei carichi accidentali per la determinazione della massa sismica*
Crit.N.ro : *Numero identificativo del criterio di progetto associato alla trave*

Nel caso di vincoli particolari (situazione diversa dal doppio incastro), segue un'ulteriore tabulato relativo ai vincoli, le cui sigle hanno il seguente significato:

Codice: Codice sintetico identificativo del tipo di vincolo secondo la codifica appresso riportata:
I = incastro; **K** = appoggio scorrevole; **C** = cerniera sferica; **E** = esplicito; **CF** = cerniera flessionale.

Il reale funzionamento dei vincoli (da intendersi come vincoli interni tra asta e nodo) è esplicitato dai successivi dati:

Tx, Ty, Tz : *Valori delle rigidezze alla traslazione imposte al nodo in esame. Il valore -1 indica per convenzione che quella particolare traslazione mutua tra trave e nodo è impedita (ovvero la traslazione assoluta del nodo e dell'estremo dell'asta è la medesima), mentre lo 0 indica che non vi è continuità tra tali elementi ai fini di tale traslazione reciproca (ovvero la traslazione assoluta del nodo e dell'estremo dell'asta sono diverse ed indipendenti). Invece un valore maggiore di zero equivale ad una sconnessione fra il nodo e l'estremo dell'asta (traslazioni assolute diverse), ma sul nodo agirà una forza, nella direzione della sconnessione inserita, di valore pari alla rigidezza per la variazione di spostamento. Se infine viene inserito un valore compreso fra -1 (incastrato) e 0 (libero), fattore di connessione, il programma trasforma in automatico tale numero in una rigidezza esplicita. Gli assi X e Y sono quelli del riferimento locale della sezione, mentre Z è parallelo all'asse della trave.*
Rx, Ry, Rz : *Valori delle rigidezze alla rotazione imposte al nodo in esame. Il valore -1 indica per convenzione che quella particolare rotazione mutua tra trave e nodo è impedita (ovvero la*

rotazione assoluta del nodo e dell'estremo dell'asta è la medesima), mentre lo 0 indica che non vi è continuità tra tali elementi ai fini di tale rotazione reciproca (ovvero la rotazione assoluta del nodo e dell'estremo dell'asta sono diverse ed indipendenti). Invece un valore maggiore di zero equivale ad una sconnessione fra il nodo e l'estremo dell'asta (rotazioni assolute diverse), ma sul nodo agirà un momento, nella direzione della sconnessione inserita, di valore pari alla rigidezza per la variazione di rotazione. Se viene inserito un valore compreso fra -1 (incastrato) e 0 (libero), fattore di connessione, il programma trasforma in automatico tale numero in una rigidezza esplicita. Gli assi X e Y sono quelli del riferimento locale della sezione, mentre Z è parallelo all'asse della trave.

- **SPECIFICHE CAMPI TABELLA DI STAMPA**

Si riporta di seguito la spiegazione delle sigle usate nella tabella di stampa dell'input piastre.

Piastra N.ro : *Numero identificativo della piastra in esame*

Filo 1 : *Numero del filo fisso su cui è stato posto il primo spigolo della piastra*

Filo 2 : *Numero del filo fisso su cui è stato posto il secondo spigolo della piastra*

Filo 3 : *Numero del filo fisso su cui è stato posto il terzo spigolo della piastra*

Filo 4 : *Numero del filo fisso su cui è stato posto il quarto spigolo della piastra*

Tipo carico : *Numero di archivio delle tipologie di carico*

Quota filo 1 : *Quota dello spigolo della piastra inserito in corrispondenza del primo filo fisso*

Quota filo 2 : *Quota dello spigolo della piastra inserito in corrispondenza del secondo filo fisso*

Quota filo 3 : *Quota dello spigolo della piastra inserito in corrispondenza del terzo filo fisso*

Quota filo 4 : *Quota dello spigolo della piastra inserito in corrispondenza del quarto filo fisso*

Tipo sezione : *Numero identificativo della sezione della piastra*

Spessore : *Spessore della piastra*

Kwinkler : *Costante di Winkler del terreno su cui poggia la piastra (zero nel caso di piastre in elevazione)*

Tipo mater. : *Numero di archivio dei materiali shell*

- **SPECIFICHE CAMPI TABELLA DI STAMPA**

Si riporta appresso la spiegazione delle sigle usate nel tabulato di stampa dei carichi e vincoli nodali.

Filo : *Numero identificativo del filo fisso*

Quo N. : *Numero identificativo della quota di riferimento secondo la codifica dell'input quote*

D.Quo. : *Delta quota, ovvero scostamento della quota del nodo dalla quota di riferimento*

P. Sis : *Piano sismico di appartenenza del nodo in esame. È possibile avere più piani sismici alla stessa quota di impalcato*

Codi : *Codice sintetico identificativo del tipo di vincolo secondo la codifica appresso riportata:*

I *= Incastro*
A *= Automatico*
C *= Cerniera sferica*
E *= Esplicito*

Il vincolo di tipo 'A', cioè' automatico, corrisponde ad un tipo di vincolo scelto dal programma in funzione delle varie situazioni strutturali riscontrate. Per valutare quale tipo di vincolo è stato imposto da CDSWin in questi casi è necessario riferirsi ai dati delle successive colonne della presente tabella di stampa

Tx, Ty, Tz : *Valori delle rigidezze alla traslazione imposte al nodo in esame. Il valore -1 indica per convenzione che quella particolare traslazione è impedita, mentre lo 0 indica che non ha alcun vincolo*

Rx, Ry, Rz : *Valori delle rigidezze alla rotazione imposte al nodo in esame. Il valore -1 indica per convenzione che quella particolare rotazione è impedita, mentre lo 0 indica che non ha alcun vincolo*

Fx, Fy, Fz : *Valori delle forze concentrate applicate al nodo in esame*

Mx, My, Mz : *Valori delle coppie concentrate applicate al nodo in esame*

ARCHIVIO MATERIALI PIASTRE: MATRICE ELASTICA

Materiale N.ro	Densita' kg/mc	Ex*1E3 kg/cmq	Ni.x	Alfa.x (*1E5)	Ey*1E3 kg/cmq	Ni.y	Alfa.y (*1E5)	E11*1E3 kg/cmq	E12*1E3 kg/cmq	E13*1E3 kg/cmq	E22*1E3 kg/cmq	E23*1E3 kg/cmq	E33*1E3 kg/cmq
1	2500	315	0,20	1,00	315	0,20	1,00	328	66	0	328	0	131
2	36	315	0,20	1,00	315	0,20	1,00	328	66	0	328	0	131
3	36	315	0,20	1,00	315	0,20	1,00	328	66	0	328	0	131
4	32	315	0,20	1,00	315	0,20	1,00	328	66	0	328	0	131
5	40	315	0,20	1,00	315	0,20	1,00	328	66	0	328	0	131
6	63	315	0,20	1,00	315	0,20	1,00	328	66	0	328	0	131
7	35	315	0,20	1,00	315	0,20	1,00	328	66	0	328	0	131
8	31	315	0,20	1,00	315	0,20	1,00	328	66	0	328	0	131
9	32	315	0,20	1,00	315	0,20	1,00	328	66	0	328	0	131
10	31	315	0,20	1,00	315	0,20	1,00	328	66	0	328	0	131
11	2000	53	0,25	1,00	53	0,25	1,00	57	14	0	57	0	21
12	1800	25	0,25	1,00	25	0,25	1,00	27	7	0	27	0	10
13	1900	50	0,25	1,00	50	0,25	1,00	53	13	0	53	0	20
14	1800	50	0,25	1,00	50	0,25	1,00	53	13	0	53	0	20
15	1900	50	0,25	1,00	50	0,25	1,00	53	13	0	53	0	20
16	1900	30	0,25	1,00	30	0,25	1,00	32	8	0	32	0	12
17	1900	30	0,25	1,00	30	0,25	1,00	32	8	0	32	0	12

ARCHIVIO SEZIONI SHELLS

Sezione N.ro	Spessore cm	Tipo Mater.	Tipo Elemento (descrizione)
601	30	1	LASTRA-PIASTRA
602	20	1	LASTRA-PIASTRA
603	35	1	LASTRA-PIASTRA
604	25	1	LASTRA-PIASTRA

ARCHIVIO TIPOLOGIE DI CARICO

Car. N.ro	Peso Strut kg/mq	Perman. NONstru kg/mq	Varia bile kg/mq	Neve kg/mq	Destinaz. d'Uso	Psi 0	Psi 1	Psi 2	Anal Car. N.ro	DESCRIZIONE SINTETICA DEL TIPO DI CARICO
1	300	100	200	0	Categ. A	0,7	0,5	0,3	33	
2	0	50	200	0	Categ. A	0,7	0,5	0,3		PLATEA FONDAZIONE
3	0	150	200	45	Categ. H	0,0	0,0	0,0		SOLETTA COPERTURA

CRITERI DI PROGETTO

IDEN	ASTE ELEVAZIONE														
Crit N.ro	Def Tag	%Scorr Staffe	P max. Staffe	P min. Staffe	τMtmin kg/cmq	Ferri parete	Elim cm	Tipo verif.	Fl. rett	DenX pos.	DenX neg.	DenY pos.	DenY neg.	%Mag car.	%Rid Plas
1	si	100	30	0	3	no	200	Mx	1	12	12	12	12	0	100

CRITERI DI PROGETTO

IDEN	ASTE FONDAZIONE						
Crit N.ro	Min T/σ	Verif. Alette	%Scorr Staffe	P max. Staffe	P min. Staffe	τMtmin kg/cmq	Ferri parete
2	no	no	100	33	0	3	no

CRITERI DI PROGETTO

IDEN	PILASTRI				IDEN	PILASTRI		
Crit N.ro	Def Tag	τMtmin kg/cmq	Tipo verif.		Crit N.ro	Def Tag	τMtmin kg/cmq	Tipo verif.
3	si	3,0	Mx/My					

CRITERI DI PROGETTO

IDENTIF.		CARATTERISTICHE DEL MATERIALE							DURABILITA'			CARATTER.COSTRUTTIVE					FLAG	
Crit N.ro	Elem.	% Rig Tors.	% Rig Fless	Classe CLS	Classe Acciaio	Mod. El kg/cmq	Pois son	Gamma kg/mc	Tipo Ambiente	Tipo Armatura	Toll. Copr.	Copr staf	Copr ferr	Fi min	Fi st	Lun sta	Li n.	App esi
1	ELEV.	10	100	C25/30	B450C	314758	0,20	2500	ORDIN. X0	POCO SENS.	0,00	2,0	3,5	14	8	60	0	0
2	FOND.	10	100	C25/30	B450C	314758	0,20	2500	ORDIN. X0	POCO SENS.	0,00	2,0	3,5	14	8	60	0	
3	PILAS	60	100	C25/30	B450C	314758	0,20	2500	ORDIN. X0	POCO SENS.	0,00	2,0	3,5	14	8	50	0	

CRITERI DI PROGETTO

CRITERI PER IL CALCOLO AGLI STATI LIMITE ULTIMI E DI ESERCIZIO

Cri Nro	Tipo Elem	fck	fcd	rcd	fyk	ftk	fyd	Ey	ec0	ecu	eyu	At/ Ac	Mt/ Mtu	Wra mm	Wfr mm	Wpe mm	σcRar	σcPer	σfRar	Spo Rar	Spo Fre	Spo Per	Coe Vis	euk
		---------- kg/cmq ---- ---------															--- kg/cmq ---							
1	ELEV.	250,0	141,0	141,0	4500	4500	3913	2100000	0,20	0,35	1,00	50	10		0,4	0,3	150,0	112,0	3600				2,0	0,08
2	FOND.	250,0	141,0	141,0	4500	4500	3913	2100000	0,20	0,35	1,00	50	10		0,4	0,3	150,0	112,0	3600				2,0	0,08
3	PILAS	250,0	141,0	141,0	4500	4500	3913	2100000	0,20	0,35	1,00	50	10		0,4	0,3	150,0	112,0	3600				2,0	0,08

MATERIALI SHELL IN C.A.

IDENT	%	CARATTERISTICHE					DURABILITA'			COPRIFERRO	
Mat. N.ro	Rig Fls	Classe CLS	Classe Acciaio	Mod. E kg/cmq	Pois-son	Gamma kg/mc	Tipo Ambiente	Tipo Armatura	Toll. Copr.	Setti (cm)	Piastre (cm)
1	100	C25/30	B450C	314758	0,20	2500	ORDIN. X0	POCO SENS.	0,00	2,0	2,0

MATERIALI SHELL IN C.A.

CRITERI PER IL CALCOLO AGLI STATI LIMITE ULTIMI E DI ESERCIZIO

Cri Nro	Tipo Elem	fck	fcd	rcd	fyk	ftk	fyd	Ey	ec0	ecu	eyu	At/ Ac	Mt/ Mtu	Wra mm	Wfr mm	Wpe mm	σcRar	σcPer	σfRar	Spo Rar	Spo Fre	Spo Per	Coe Vis	euk
		---------- kg/cmq ---- ---------															--- kg/cmq ---							
1	SETTI	250,0	141,0	141,0	4500	4500	3913	2100000	0,20	0,35	1,00	50			0,4	0,3	150,0	112,0	3600					

MATERIALI SETTI CLS DEBOLMENTE ARMATI

IDEN	COMPONENTI			PILASTRINI			TRAVETTE			DATI DI CALCOLO				
Mat. N.ro	Tipo Cassero	Classe CLS	Classe Acc.	Base cm	Altez. cm	Inter. cm	Base cm	Altez. cm	Inter. cm	Sp.Equiv. cm	Gamma Eq. kg/mq	Rid.Mod.G	Coprif. cm	Strati Armature
2	LegnoBloc	C25/30	B450C	18,80	16,00	22,80	14,00	10,00	25,00	12,00	433,00	2,20	2,00	1
3	LegnoBloc	C25/30	B450C	18,80	14,00	22,80	14,00	10,00	25,00	10,60	384,00	2,20	2,00	1
4	LegnoBloc	C25/30	B450C	21,00	18,00	25,00	16,00	10,00	25,00	15,12	488,00	2,20	2,00	1
5	LegnoBloc	C25/30	B450C	18,00	17,50	25,00	14,00	10,00	25,00	12,60	509,00	2,20	2,00	1
6	LegnoBloc	C25/30	B450C	18,00	11,00	25,00	14,00	10,00	25,00	7,90	495,00	2,20	2,00	1
7	LegnoBloc	C25/30	B450C	18,80	12,00	22,80	14,00	10,00	25,00	9,00	316,00	2,20	2,00	1
8	LegnoBloc	C25/30	B450C	19,50	15,00	25,00	14,00	10,00	25,00	11,70	368,00	2,20	2,00	1
9	LegnoBloc	C25/30	B450C	19,50	18,00	25,00	14,00	10,00	25,00	14,00	445,00	2,20	2,00	1
10	LegnoBloc	C25/30	B450C	19,50	21,00	25,00	14,00	10,00	25,00	16,40	511,00	2,20	2,00	1

CRITERI DI PROGETTO GEOTECNICI - FONDAZIONI SUPERFICIALI E SU PALI

IDEN	COSTANTE WINKLER			IDEN	COSTANTE WINKLER			IDEN	COSTANTE WINKLER	
Crit N.ro	KwVert kg/cmc	KwOriz. kg/cmc		Crit N.ro	KwVert kg/cmc	KwOriz. kg/cmc		Crit N.ro	KwVert kg/cmc	KwOriz. kg/cmc
1	15,00	0,00		2	2,00	0,00				

DATI GENERALI DI STRUTTURA

DATI GENERALI DI STRUTTURA

Massima dimens. dir. X (m)	4,85	Altezza edificio (m)	4,75
Massima dimens. dir. Y (m)	4,85	Differenza temperatura(°C)	15

PARAMETRI SISMICI

Vita Nominale (Anni)	50	Classe d' Uso	SECONDA
Longitudine Est (Grd)	14,48270	Latitudine Nord (Grd)	40,63420
Categoria Suolo	B	Coeff. Condiz. Topogr.	1,20000
Sistema Costruttivo Dir.1	C.A.	Sistema Costruttivo Dir.2	C.A.
Regolarita' in Altezza	SI (KR=1)	Regolarita' in Pianta	SI
Direzione Sisma (Grd)	0	Sisma Verticale	ASSENTE
Effetti P/Delta	NO	Quota di Zero Sismico (m)	1,40000

PARAMETRI SPETTRO ELASTICO - SISMA S.L.D.

Probabilita' Pvr	0,63	Periodo di Ritorno Anni	50,00
Accelerazione Ag/g	0,04	Periodo T'c (sec.)	0,32
Fo	2,38	Fv	0,68
Fattore Stratigrafia'Ss'	1,20	Periodo TB (sec.)	0,15
Periodo TC (sec.)	0,44	Periodo TD (sec.)	1,78

PARAMETRI SPETTRO ELASTICO - SISMA S.L.V.

Probabilita' Pvr	0,10	Periodo di Ritorno Anni	475,00
Accelerazione Ag/g	0,10	Periodo T'c (sec.)	0,42

Fo	2,57	Fv	1,08
Fattore Stratigrafia'Ss'	1,20	Periodo TB (sec.)	0,18
Periodo TC (sec.)	0,55	Periodo TD (sec.)	1,99
P A R A M E T R I S I S T E M A C O S T R U T T I V O C. A. - D I R. 1			
Classe Duttilita'	BASSA	Sotto-Sistema Strutturale	Pareti
AlfaU/Alfa1	1,20	Fattore riduttivo KW	0,73
Fattore di struttura 'q'	2,64		
P A R A M E T R I S I S T E M A C O S T R U T T I V O C. A. - D I R. 2			
Classe Duttilita'	BASSA	Sotto-Sistema Strutturale	Pareti
AlfaU/Alfa1	1,20	Fattore riduttivo KW	0,73
Fattore di struttura 'q'	2,64		
COEFFICIENTI DI SICUREZZA PARZIALI DEI MATERIALI			
Acciaio per CLS armato	1,15	Calcestruzzo CLS armato	1,50
Legno per comb. eccez.	1,00	Legno per comb. fondament.:	1,30
Livello conoscenza	LC2		
FRP Collasso Tipo 'A'	1,10	FRP Delaminazione Tipo 'A'	1,20
FRP Collasso Tipo 'B'	1,25	FRP Delaminazione Tipo 'B'	1,50
FRP Resist. Press/Fless	1,00	FRP Resist. Taglio/Torsione	1,20
FRP Resist. Confinamento	1,10		

COORDINATE E TIPOLOGIA FILI FISSI

Filo N.ro	Ascissa m	Ordinata m		Filo N.ro	Ascissa m	Ordinata m
1	0,00	0,00		2	3,45	0,00
3	0,00	3,45		4	3,45	3,45
5	-0,70	-0,70		6	4,15	-0,70
7	-0,70	4,15		8	4,15	4,15
9	-0,70	1,50		10	4,15	1,50
11	4,15	2,40		12	-0,70	2,40
13	1,28	2,20		14	2,18	2,20
15	1,28	3,10		16	2,18	3,10
17	2,10	0,00		18	0,00	-0,70
19	2,10	-0,70		20	3,45	-0,70
21	-0,70	0,00		22	4,15	0,00
23	-0,70	3,45		24	0,00	4,15
25	4,15	3,45		26	3,45	4,15
27	3,45	1,60		28	0,00	1,60

QUOTE PIANI SISMICI ED INTERPIANI

Quota N.ro	Altezza m	Tipologia	IrregTamp XY	IrregTamp Alt.		Quota N.ro	Altezza m	Tipologia	IrregTamp XY	IrregTamp Alt.
0	0,00	Piano Terra				1	1,85	Piano sismico	NO	NO
2	4,75	Piano sismico	NO	NO						

TRAVI IN C.A. ALLA QUOTA 0 m

		DATI GENERALI				QUOTE		SCOSTAMENTI						C A R I C H I										
Trav N.ro	Sez. N.ro	Tipo Elem. x il sisma	Ang Grd	Fil in.	Fil fin	Q in. (m)	Q.fin (m)	Dxi cm	Dyi cm	Dzi cm	Dxf cm	Dyf cm	Dzf cm	Pann. kg/m	Tamp. kg/m	Ball. kg/m	Espl. kg/m	Tot. kg/m	Torc. kg	Orizz. kg/m	Assial kg/m	Ali %	Cr Nr	Cit Geo
1	27	Tel.SismoRes.	0	1	17	0,00	0,00	0	25	0	0	25	0	0	0	0	0	0	0	0	0	0	2	2
2	27	Tel.SismoRes.	0	17	2	0,00	0,00	0	25	0	0	25	0	0	0	0	0	0	0	0	0	0	2	2
3	27	Tel.SismoRes.	0	3	4	0,00	0,00	0	-25	0	0	-25	0	0	0	0	0	0	0	0	0	0	2	2
4	27	Tel.SismoRes.	0	2	27	0,00	0,00	-25	0	0	-25	0	0	0	0	0	0	0	0	0	0	0	2	2
5	27	Tel.SismoRes.	0	27	4	0,00	0,00	-25	0	0	-25	0	0	0	0	0	0	0	0	0	0	0	2	2
6	27	Tel.SismoRes.	0	1	28	0,00	0,00	25	0	0	25	0	0	0	0	0	0	0	0	0	0	0	2	2
7	27	Tel.SismoRes.	0	28	3	0,00	0,00	25	0	0	25	0	0	0	0	0	0	0	0	0	0	0	2	2

SETTI ALLA QUOTA 1.85 m

	GEOMETRIA	QUOTE	SCOSTAMENTI	CARICHI VERTICALI	PRESSIONI	RINFORZI MUR

Sett N.ro	Sez N.r	Sp. cm	Fil in.	Fil fin	Q in. (m)	Q.fin (m)	Dxi cm	Dyi cm	Dzi cm	Dxf cm	Dyf cm	Dzf cm	Pann kg / m	Tamp kg / m	Ball kg / m	Espl kg / m	Tot. kg / m	Torc kg	Orizz kg / m	Assia kg / m	Ali %	Psup. kg/mq	Pinf. kg/mq	Mat Nro	Ini cm	Fin. cm
1	603	35	3	4	1,85	1,85	0	-18	0	0	-18	0	0	0	0	0	0	0	0	0	0	0	-1551			
2	604	25	1	17	1,85	1,85	0	13	0	0	13	0	0	0	0	0	0	0	0	0	0	0	1551			
3	604	25	2	27	1,85	1,85	-13	0	0	-13	0	0	0	0	0	0	0	0	0	0	0	0	1551			
4	604	25	1	28	1,85	1,85	13	0	0	13	0	0	0	0	0	0	0	0	0	0	0	0	-1551			
5	604	25	17	2	1,85	1,85	0	13	0	0	13	0	0	0	0	0	0	0	0	0	0	0	1551			
7	604	25	27	4	1,85	1,85	-13	0	0	-13	0	0	0	0	0	0	0	0	0	0	0	0	1551			
8	604	25	28	3	1,85	1,85	13	0	0	13	0	0	0	0	0	0	0	0	0	0	0	0	-1551			

SPINTA TERRE 1.85 m

IDENTIFICATIVO				ARCHIVIO TERRENO PER CALCOLO SPINTA TERRE										ANALISI DEI CARICHI SPINTE SUI SETTI					
														TERRENO		AGGIUNTIVE		TOTALI	
Pian N.ro	Setto N.ro	Filo in.	Filo fin.	Tipo Terr	Fi Grd	Fi' Grd	Incl Grd	Gamma kg/mc	Sovr. kg/mq	Dh in. (m)	Dh fin. (m)	Inc Sis	Ka	P sup kg/mq	P inf kg/mq	Dp sup kg/mq	Dp inf kg/mq	P sup. kg/mq	P inf. kg/mq
1	1	3	4	1	32	21	0	1900	0	0,00	0,00	0	0,452	0	-1551	0	0	0	-1551
1	2	1	17	2	32	21	0	1900	0	0,00	0,00	0	0,452	0	1551	0	0	0	1551
1	3	2	27	2	32	21	0	1900	0	0,00	0,00	0	0,452	0	1551	0	0	0	1551
1	4	1	28	1	32	21	0	1900	0	0,00	0,00	0	0,452	0	-1551	0	0	0	-1551
1	5	17	2	2	32	21	0	1900	0	0,00	0,00	0	0,452	0	1551	0	0	0	1551
1	7	27	4	2	32	21	0	1900	0	0,00	0,00	0	0,452	0	1551	0	0	0	1551
1	8	28	3	1	32	21	0	1900	0	0,00	0,00	0	0,452	0	-1551	0	0	0	-1551

TRAVI IN C.A. ALLA QUOTA 4.75 m

DATI GENERALI						QUOTE		SCOSTAMENTI						C A R I C H I										
Trav N.ro	Sez. N.ro	Tipo Elem. x il sisma	Ang Grd	Fil in.	Fil fin	Q in. (m)	Q.fin (m)	Dxi cm	Dyi cm	Dzi cm	Dxf cm	Dyf cm	Dzf cm	Pann. kg/m	Tamp. kg/m	Ball. kg/m	Espl. kg/m	Tot. kg/m	Torc. kg	Orizz. kg/m	Assial kg/m	Ali %	Cr Nr	Cit Geo
5	30	Tel.SismoRes.	0	17	2	4,75	4,75	0	13	0	0	13	0	0	0	0	0	0	0	0	0	0	1	

SETTI ALLA QUOTA 4.75 m

GEOMETRIA					QUOTE		SCOSTAMENTI						CARICHI VERTICALI									PRESSIONI		RINFORZI MUR		
Sett N.ro	Sez N.r	Sp. cm	Fil in.	Fil fin	Q in. (m)	Q.fin (m)	Dxi cm	Dyi cm	Dzi cm	Dxf cm	Dyf cm	Dzf cm	Pann kg / m	Tamp kg / m	Ball kg / m	Espl kg / m	Tot. kg / m	Torc kg	Orizz kg / m	Assia kg / m	Ali %	Psup. kg/mq	Pinf. kg/mq	Mat Nro	Ini cm	Fin. cm
1	603	35	3	4	4,75	4,75	1	-18	0	0	-18	0	0	0	0	0	0	0	0	0	0	0	0			
2	604	25	1	17	4,75	4,75	0	13	0	0	13	0	0	0	0	0	0	0	0	0	0	0	0			
3	604	25	2	27	4,75	4,75	-13	0	0	-13	0	0	0	0	0	0	0	0	0	0	0	0	0			
4	604	25	1	28	4,75	4,75	13	0	0	13	0	0	0	0	0	0	0	0	0	0	0	0	0			
6	604	25	27	4	4,75	4,75	-13	0	0	-13	0	0	0	0	0	0	0	0	0	0	0	0	0			
7	604	25	28	3	4,75	4,75	13	0	0	13	0	0	0	0	0	0	0	0	0	0	0	0	0			

FORI SETTI ALLA QUOTA 4.75 m

Setto N.ro	Foro N.ro	Base f cm	Alt. f cm	Codice Posiz.Foro	Asc. f cm	Ord. f cm	Sezione Catena	Sezione Cerchiat.	Sezione Architrav	Sezione Piedritti	Mat. SubF	Crit Prog	FiLon mm	NFer Sup.	NFer Inf.	FiSt mm	PSta cm
2	1	120	70	LIBERO	40	120	Nessuna	Nessuna	Nessuna	Nessuna							

GEOMETRIA PIASTRE ALLA QUOTA 1.85 m

Piastra N.ro	Filo 1	Filo 2	Filo 3	Filo 4	Tipo Car.	Quota Filo1	Quota Filo2	Quota Filo3	Quota Filo4	Tipo Sez.	Spess. cm	Kwinkl. kg/cmc	Tipo Mat.
1	2	27	28	17	2	1	1	1	1	2	20,0	0,0	1
2	17	28	1	1	2	1	1	1	1	2	20,0	0,0	1

GEOMETRIA PIASTRE ALLA QUOTA 4.75 m

Piastra N.ro	Filo 1	Filo 2	Filo 3	Filo 4	Tipo Car.	Quota Filo1	Quota Filo2	Quota Filo3	Quota Filo4	Tipo Sez.	Spess. cm	Kwinkl. kg/cmc	Tipo Mat.
1	5	18	1	21	3	2	2	2	2	2	20,0	0,0	1
2	19	17	1	18	3	2	2	2	2	2	20,0	0,0	1
3	20	2	17	19	3	2	2	2	2	2	20,0	0,0	1
4	6	22	2	20	3	2	2	2	2	2	20,0	0,0	1
5	3	24	7	23	3	2	2	2	2	2	20,0	0,0	1
6	4	26	24	3	3	2	2	2	2	2	20,0	0,0	1
7	25	8	26	4	3	2	2	2	2	2	20,0	0,0	1
8	21	1	13	9	3	2	2	2	2	2	20,0	0,0	1
9	1	17	14	13	3	2	2	2	2	2	20,0	0,0	1
10	17	2	10	14	3	2	2	2	2	2	20,0	0,0	1
11	2	22	10	10	3	2	2	2	2	2	20,0	0,0	1
12	9	13	15	12	3	2	2	2	2	2	20,0	0,0	1
13	14	10	11	16	3	2	2	2	2	2	20,0	0,0	1
14	16	11	25	4	3	2	2	2	2	2	20,0	0,0	1
15	16	4	3	15	3	2	2	2	2	2	20,0	0,0	1

GEOMETRIA PIASTRE ALLA QUOTA 4.75 m

Piastra N.ro	Filo 1	Filo 2	Filo 3	Filo 4	Tipo Car.	Quota Filo1	Quota Filo2	Quota Filo3	Quota Filo4	Tipo Sez.	Spess. cm	Kwinkl. kg/cmc	Tipo Mat.
16	15	3	23	12	3	2	2	2	2	2	20,0	0,0	1

NODI INTERNI SHELL

IDENT.	POSIZIONE NODO			ATTRIBUTI	
Nodo3d N.ro	Coord.X (m)	Coord.Y (m)	Coord.Z (m)	Piano Sism.	Peso (t)
90	0,86	3,45	0,00	0,00	0,00
91	1,73	3,45	0,00	0,00	0,00
92	2,59	3,45	0,00	0,00	0,00
93	0,00	3,45	0,93	0,00	0,62
94	0,86	3,45	0,93	0,00	0,70
95	1,73	3,45	0,93	0,00	0,70
96	2,59	3,45	0,93	0,00	0,70
97	3,45	3,45	0,93	0,00	0,62
98	0,86	3,45	1,85	1,00	0,94
99	1,73	3,45	1,85	1,00	0,94
100	2,59	3,45	1,85	1,00	0,94
101	1,05	0,00	0,00	0,00	0,00
102	0,00	0,00	0,93	0,00	0,53
103	1,05	0,00	0,93	0,00	0,61
104	2,10	0,00	0,93	0,00	0,50
105	3,45	0,80	0,00	0,00	0,00
106	3,45	0,00	0,93	0,00	0,43
107	3,45	0,80	0,93	0,00	0,46
108	3,45	1,60	0,93	0,00	0,50
109	3,45	0,80	1,85	1,00	0,70
110	0,00	0,80	0,00	0,00	0,00
111	0,00	0,80	0,93	0,00	0,46
112	0,00	1,60	0,93	0,00	0,50
113	0,00	0,80	1,85	1,00	0,69
114	2,78	0,00	0,00	0,00	0,00
115	2,78	0,00	0,93	0,00	0,39
116	2,78	0,00	1,85	1,00	0,31
117	3,45	2,53	0,00	0,00	0,00
118	3,45	2,53	0,93	0,00	0,53
119	3,45	2,53	1,85	1,00	0,72
120	0,00	2,53	0,00	0,00	0,00
121	0,00	2,53	0,93	0,00	0,53
122	0,00	2,53	1,85	1,00	0,72
123	3,45	0,40	1,85	1,00	0,06
124	3,45	1,20	1,85	1,00	0,09
125	3,11	0,00	1,85	1,00	0,11
126	2,98	0,40	1,85	1,00	0,11
127	2,85	0,80	1,85	1,00	0,15
128	2,72	1,20	1,85	1,00	0,18
129	2,59	1,60	1,85	1,00	0,10
130	2,51	0,40	1,85	1,00	0,11
131	2,25	0,80	1,85	1,00	0,15
132	1,99	1,20	1,85	1,00	0,18
133	1,73	1,60	1,85	1,00	0,10
134	2,44	0,00	1,85	1,00	0,11

NODI INTERNI SHELL

IDENT.	POSIZIONE NODO			ATTRIBUTI	
Nodo3d N.ro	Coord.X (m)	Coord.Y (m)	Coord.Z (m)	Piano Sism.	Peso (t)
135	2,04	0,40	1,85	1,00	0,11
136	1,65	0,80	1,85	1,00	0,15
137	1,26	1,20	1,85	1,00	0,18
138	0,86	1,60	1,85	1,00	0,10
139	1,57	0,40	1,85	1,00	0,15
140	1,05	0,80	1,85	1,00	0,17
141	0,52	1,20	1,85	1,00	0,19
142	0,79	0,20	1,85	1,00	0,14
143	0,52	0,40	1,85	1,00	0,14
144	0,26	0,60	1,85	1,00	0,14
145	0,00	3,45	2,82	0,00	0,64
146	0,86	3,45	2,82	0,00	0,73
147	1,73	3,45	2,82	0,00	0,73
148	2,59	3,45	2,82	0,00	0,73
149	3,45	3,45	2,82	0,00	0,64
150	0,00	3,45	3,78	0,00	0,64
151	0,86	3,45	3,78	0,00	0,73
152	1,73	3,45	3,78	0,00	0,73
153	2,59	3,45	3,78	0,00	0,73
154	3,45	3,45	3,78	0,00	0,64
155	3,45	0,00	2,82	0,00	0,24
156	3,45	0,80	2,82	0,00	0,48
157	3,45	1,60	2,82	0,00	0,52
158	3,45	0,00	3,78	0,00	0,24
159	3,45	0,80	3,78	0,00	0,48
160	3,45	1,60	3,78	0,00	0,52
161	3,45	0,80	4,75	2,00	0,39
162	0,00	0,80	2,82	0,00	0,48
163	0,00	1,60	2,82	0,00	0,52
164	0,00	0,80	3,78	0,00	0,48
165	0,00	1,60	3,78	0,00	0,52
166	0,00	0,80	4,75	2,00	0,39
167	3,45	2,53	2,82	0,00	0,56
168	3,45	2,53	3,78	0,00	0,56
169	3,45	2,53	4,75	2,00	0,45
170	0,00	2,53	2,82	0,00	0,56
171	0,00	2,53	3,78	0,00	0,56
172	0,00	2,53	4,75	2,00	0,45
173	2,78	-0,70	4,75	2,00	0,16
174	2,59	4,15	4,75	2,00	0,20
175	1,73	4,15	4,75	2,00	0,20
176	0,86	4,15	4,75	2,00	0,20
177	-0,35	0,00	4,75	2,00	0,06
178	-0,70	0,38	4,75	2,00	0,07
179	-0,19	0,46	4,75	2,00	0,15
180	-0,70	0,75	4,75	2,00	0,09
181	-0,03	0,93	4,75	2,00	0,19
182	-0,70	1,13	4,75	2,00	0,11
183	0,13	1,39	4,75	2,00	0,23
184	0,29	1,85	4,75	2,00	0,42

S.L.U. - AZIONI S.L.V. - NODI SHELL C.A. - QUOTA: 1 ELEMENTO: 1

Nodo 3d N.ro	X3d (m)	Y3d (m)	Z3d (m)		Nodo 3d N.ro	X3d (m)	Y3d (m)	Z3d (m)
85	2,59	3,45	4,75		147	1,73	3,45	2,82
148	2,59	3,45	2,82		149	3,45	3,45	2,82
150	0,00	3,45	3,78		151	0,86	3,45	3,78
152	1,73	3,45	3,78		153	2,59	3,45	3,78
154	3,45	3,45	3,78					

S.L.U. - AZIONI S.L.V. - NODI SHELL C.A. - QUOTA: 1 ELEMENTO: 2

Nodo 3d N.ro	X3d (m)	Y3d (m)	Z3d (m)		Nodo 3d N.ro	X3d (m)	Y3d (m)	Z3d (m)
29	1,00	0,00	3,05		101	1,05	0,00	0,00
102	0,00	0,00	0,93		103	1,05	0,00	0,93
104	2,10	0,00	0,93		106	3,45	0,00	0,93
114	2,78	0,00	0,00		115	2,78	0,00	0,93
116	2,78	0,00	1,85					

S.L.U. - AZIONI S.L.V. - NODI SHELL C.A. - QUOTA: 1 ELEMENTO: 3

Nodo 3d N.ro	X3d (m)	Y3d (m)	Z3d (m)		Nodo 3d N.ro	X3d (m)	Y3d (m)	Z3d (m)
5	3,45	3,45	0,00		9	3,45	3,45	1,85
16	3,45	3,45	4,75		97	3,45	3,45	0,93
117	3,45	2,53	0,00		149	3,45	3,45	2,82
154	3,45	3,45	3,78		168	3,45	2,53	3,78
169	3,45	2,53	4,75					

S.L.U. - AZIONI S.L.V. - NODI SHELL C.A. - QUOTA: 1 ELEMENTO: 4

Nodo 3d N.ro	X3d (m)	Y3d (m)	Z3d (m)		Nodo 3d N.ro	X3d (m)	Y3d (m)	Z3d (m)
4	0,00	3,45	0,00		8	0,00	3,45	1,85
15	0,00	3,45	4,75		93	0,00	3,45	0,93
120	0,00	2,53	0,00		145	0,00	3,45	2,82
150	0,00	3,45	3,78		171	0,00	2,53	3,78
172	0,00	2,53	4,75					

COMBINAZIONI CARICHI A1 - S.L.V. / S.L.D.

DESCRIZIONI	1	2	3	4	5	6	7	8	9	10	11	12	13	14	15
Peso Strutturale	1,30	1,30	1,00	1,00	1,00	1,00	1,00	1,00	1,00	1,00	1,00	1,00	1,00	1,00	1,00
Perm.Non Strutturale	1,50	1,50	1,00	1,00	1,00	1,00	1,00	1,00	1,00	1,00	1,00	1,00	1,00	1,00	1,00
Var.Abitazioni	1,50	1,05	0,30	0,30	0,30	0,30	0,30	0,30	0,30	0,30	0,30	0,30	0,30	0,30	0,30
Var.Neve h>1000	1,05	1,50	0,20	0,20	0,20	0,20	0,20	0,20	0,20	0,20	0,20	0,20	0,20	0,20	0,20
Var.Coperture	1,50	0,00	0,00	0,00	0,00	0,00	0,00	0,00	0,00	0,00	0,00	0,00	0,00	0,00	0,00
Corr. Tors. dir. 0	0,00	0,00	1,00	-1,00	1,00	-1,00	1,00	-1,00	1,00	-1,00	-1,00	1,00	-1,00	1,00	-1,00
Corr. Tors. dir. 90	0,00	0,00	0,30	0,30	-0,30	-0,30	-0,30	-0,30	0,30	0,30	0,30	0,30	-0,30	-0,30	-0,30
Sisma direz. grd 0	0,00	0,00	1,00	1,00	1,00	1,00	1,00	1,00	1,00	1,00	-1,00	-1,00	-1,00	-1,00	-1,00
Sisma direz. grd 90	0,00	0,00	0,30	0,30	0,30	0,30	-0,30	-0,30	-0,30	-0,30	0,30	0,30	0,30	0,30	-0,30

COMBINAZIONI CARICHI A1 - S.L.V. / S.L.D.

DESCRIZIONI	16	17	18	19	20	21	22	23	24	25	26	27	28	29	30
Peso Strutturale	1,00	1,00	1,00	1,00	1,00	1,00	1,00	1,00	1,00	1,00	1,00	1,00	1,00	1,00	1,00
Perm.Non Strutturale	1,00	1,00	1,00	1,00	1,00	1,00	1,00	1,00	1,00	1,00	1,00	1,00	1,00	1,00	1,00
Var.Abitazioni	0,30	0,30	0,30	0,30	0,30	0,30	0,30	0,30	0,30	0,30	0,30	0,30	0,30	0,30	0,30
Var.Neve h>1000	0,20	0,20	0,20	0,20	0,20	0,20	0,20	0,20	0,20	0,20	0,20	0,20	0,20	0,20	0,20
Var.Coperture	0,00	0,00	0,00	0,00	0,00	0,00	0,00	0,00	0,00	0,00	0,00	0,00	0,00	0,00	0,00

COMBINAZIONI CARICHI A1 - S.L.V. / S.L.D.

DESCRIZIONI	16	17	18	19	20	21	22	23	24	25	26	27	28	29	30
Corr. Tors. dir. 0	1,00	-1,00	1,00	0,30	-0,30	0,30	-0,30	0,30	-0,30	0,30	-0,30	-0,30	0,30	-0,30	0,30
Corr. Tors. dir. 90	-0,30	0,30	0,30	1,00	1,00	-1,00	-1,00	-1,00	-1,00	1,00	1,00	1,00	1,00	-1,00	-1,00
Sisma direz. grd 0	-1,00	-1,00	-1,00	0,30	0,30	0,30	0,30	0,30	0,30	0,30	0,30	-0,30	-0,30	-0,30	-0,30
Sisma direz. grd 90	-0,30	-0,30	-0,30	1,00	1,00	1,00	1,00	-1,00	-1,00	-1,00	-1,00	1,00	1,00	1,00	1,00

COMBINAZIONI CARICHI A1 - S.L.V. / S.L.D.

DESCRIZIONI	31	32	33	34
Peso Strutturale	1,00	1,00	1,00	1,00
Perm.Non Strutturale	1,00	1,00	1,00	1,00
Var.Abitazioni	0,30	0,30	0,30	0,30
Var.Neve h>1000	0,20	0,20	0,20	0,20
Var.Coperture	0,00	0,00	0,00	0,00
Corr. Tors. dir. 0	-0,30	0,30	-0,30	0,30
Corr. Tors. dir. 90	-1,00	-1,00	1,00	1,00
Sisma direz. grd 0	-0,30	-0,30	-0,30	-0,30
Sisma direz. grd 90	-1,00	-1,00	-1,00	-1,00

COMBINAZIONI RARE - S.L.E.

DESCRIZIONI	1	2
Peso Strutturale	1,00	1,00
Perm.Non Strutturale	1,00	1,00
Var.Abitazioni	1,00	0,70
Var.Neve h>1000	0,70	1,00
Var.Coperture	1,00	0,00
Corr. Tors. dir. 0	0,00	0,00
Corr. Tors. dir. 90	0,00	0,00
Sisma direz. grd 0	0,00	0,00
Sisma direz. grd 90	0,00	0,00

COMBINAZIONI FREQUENTI - S.L.E.

DESCRIZIONI	1	2
Peso Strutturale	1,00	1,00
Perm.Non Strutturale	1,00	1,00
Var.Abitazioni	0,50	0,30
Var.Neve h>1000	0,20	0,50
Var.Coperture	0,00	0,00
Corr. Tors. dir. 0	0,00	0,00
Corr. Tors. dir. 90	0,00	0,00
Sisma direz. grd 0	0,00	0,00
Sisma direz. grd 90	0,00	0,00

COMBINAZIONI PERMANENTI - S.L.E.

DESCRIZIONI	1
Peso Strutturale	1,00
Perm.Non Strutturale	1,00
Var.Abitazioni	0,30
Var.Neve h>1000	0,20
Var.Coperture	0,00
Corr. Tors. dir. 0	0,00
Corr. Tors. dir. 90	0,00
Sisma direz. grd 0	0,00
Sisma direz. grd 90	0,00

- **SPECIFICHE CAMPI TABELLA DI STAMPA**

Si riporta appresso la spiegazione delle sigle usate nel tabulato di stampa delle forze di piano modali.

Massa eccitata : *Sommatoria delle masse efficaci, estesa a tutti i modi considerati ed espressa come forza peso*

Massa totale : *Massa sismica di tutti i piani espressa come forza peso*

Rapporto : *Rapporto tra Massa eccitata e Massa totale. Deve essere secondo la norma non inferiore a 0,85*

Modo : *Numero del modo di vibrazione*

Fattore Modale : *Coefficiente di partecipazione modale*

Fmod/Fmax : *Influenza percentuale del modo attuale rispetto a quello di massimo effetto*

Massa Mod. Eff. : *Massa modale efficace*

Mmod/Mmax : *Percentuale di massa eccitata per il singolo modo*

Piano : *Numero del piano sismico*

FX : *Forza di piano agente con direzione parallela alla direzione X del sistema di riferimento globale e applicata nell'origine delle coordinate*

FY : *Forza di piano agente con direzione parallela alla direzione Y del sistema di riferimento globale e applicata nell'origine delle coordinate*

Mt : *Momento torcente di piano rispetto all'asse Z del sistema di riferimento globale*

Mom.Ecc. 5% : *Momento torcente di piano rispetto all'asse Z del sistema di riferimento globale relativo ad una eccentricità accidentale pari al 5% della dimensione massima del piano in direzione ortogonale alla direzione del sisma. Se in questa colonna non è stampato nulla l'effetto torsionale accidentale è tenuto in conto incrementando le sollecitazioni di verifica con il fattore delta (vedi punto 4.5.2)*

- **SPECIFICHE CAMPI TABELLE DI STAMPA TRAVI**

Tratto : *Le aste adiacenti a setti e piastre vengono suddivise in sottoelementi per garantire la congruenza. Il numero di "TRATTO" identifica la posizione sequenziale del sottoelemento attuale a partire dall'estremo iniziale*
Filo in. : *Filo iniziale*
Filo fin. : *Filo finale*

Le altre grandezze descritte di seguito si riferiscono a ciascun estremo dell'asta:
Alt. : *Altezza dell'estremità dell'asta dallo spiccato di fondazione*
Tx : *Taglio lungo la direzione dell'asse 'X' del sistema di riferimento locale di asta (principale d'inerzia)*
Ty : *Taglio lungo la direzione dell'asse 'Y' del sistema di riferimento locale di asta*
N : *Sforzo assiale*
Mx : *Momento agente con asse vettore parallelo all'asse 'X' del sistema di riferimento locale di asta*
My : *Momento agente con asse vettore parallelo all'asse 'Y' del sistema di riferimento locale di asta*
Mt : *Momento torcente dell'asta (agente con asse vettore parallelo all'asse 'Z' locale)*

- **SPECIFICHE CAMPI TABELLE DI STAMPA SHELL**

<u>SISTEMA DI RIFERIMENTO LOCALE</u> (s.r.l.): Il sistema di riferimento locale dell'elemento shell è così definito:
Origine : *I° punto di inserimento dello shell*
Asse 1 : *Asse X nel s.r.l., definito dal punto origine e dal II° punto di inserimento, nel verso di quest'ultimo*
Piano12 : *Piano XY nel s.r.l., definito dai punti origine, II° e III° di inserimento*
Asse 2 : *Asse Y nel s.r.l., ottenuto nel piano 12 con una rotazione antioraria di 90° dell'asse X intorno al punto origine, in modo che l'asse I-II si sovrapponga all'asse I-III con un angolo<180°*
Asse 3 *Asse Z nel s.r.l., ortogonale al piano 12, in modo da formare una terna destra con gli assi 1 e 2*

Le tensioni di lastra (S) sono costanti lungo lo spessore. Le tensioni di piastra (M) variano linearmente lungo lo spessore, annullandosi in corrispondenza del piano medio (diagramma emisimmetrico o "a farfalla"). I valori del tensore degli sforzi sono riferiti alla faccia positiva (superiore nel s.r.l.) di normale 3 (esempio: Xij tensione X agente sulla faccia di normale i e diretta lungo j).
Le altre grandezze descritte di seguito si riferiscono a ciascun nodo dell'elemento bidimensionale:
Shell Nro : *numero dell'elemento bidimensionale*
nodo N.ro : *numero del nodo dell'elemento bidimensionale a cui sono riferite le tensioni S di lastra e M piastra*
S11 : *tensione normale di lastra*
S22 : *tensione normale di lastra*
S12 *tensione tangenziale di lastra (S12 = S21)*
M11 *tensione normale di piastra sulla faccia positiva*
M22 *tensione normale di piastra sulla faccia positiva*
M12 *tensione tangenziale di piastra sulla faccia positiva*

Tabulato di stampa dei carichi nodali equivalenti applicati nei nodi degli shell.
Shell Nro : *numero dell'elemento bidimensionale*
nodo N.ro : *numero del nodo dell'elemento bidimensionale a cui sono i carichi nodali degli shell*
Tx : *Forza nodale in direzione X del sistema di riferimento locale*
Ty : *Forza nodale in direzione Y del sistema di riferimento locale*
Tz : *Forza nodale in direzione X del sistema di riferimento locale*

Mx : *Momento nodale con asse vettore parallelo all'asse X del sistema di riferimento locale*

My : *Momento nodale con asse vettore parallelo all'asse Y del sistema di riferimento locale*

Mz : *Momento nodale con asse vettore parallelo all'asse Z del sistema di riferimento locale*

- **SPECIFICHE CAMPI TABELLE DI STAMPA TRAVI**

Tratto : *Le aste adiacenti a setti e piastre vengono suddivise in sottoelementi per garantire la congruenza. Il numero di "TRATTO" identifica la posizione sequenziale del sottoelemento attuale a partire dall'estremo iniziale*
Filo in. : *Filo iniziale*
Filo fin. : *Filo finale*

Le altre grandezze descritte di seguito si riferiscono a ciascun estremo dell'asta:
Alt. : *Altezza dell'estremità dell'asta dallo spiccato di fondazione*
Tx : *Taglio lungo la direzione dell'asse 'X' del sistema di riferimento locale di asta (principale d'inerzia)*
Ty : *Taglio lungo la direzione dell'asse 'Y' del sistema di riferimento locale di asta*
N : *Sforzo assiale*
Mx : *Momento agente con asse vettore parallelo all'asse 'X' del sistema di riferimento locale di asta*
My : *Momento agente con asse vettore parallelo all'asse 'Y' del sistema di riferimento locale di asta*
Mt : *Momento torcente dell'asta (agente con asse vettore parallelo all'asse 'Z' locale)*

- **SPECIFICHE CAMPI TABELLE DI STAMPA SHELL**

SISTEMA DI RIFERIMENTO LOCALE (s.r.l.): Il sistema di riferimento locale dell'elemento shell è così definito:
Origine : *I° punto di inserimento dello shell*
Asse 1 : *Asse X nel s.r.l., definito dal punto origine e dal II° punto di inserimento, nel verso di quest'ultimo*
Piano12 : *Piano XY nel s.r.l., definito dai punti origine, II° e III° di inserimento*
Asse 2 : *Asse Y nel s.r.l., ottenuto nel piano 12 con una rotazione antioraria di 90° dell'asse X intorno al punto origine, in modo che l'asse I-II si sovrapponga all'asse I-III con un angolo<180°*
Asse 3 *Asse Z nel s.r.l., ortogonale al piano 12, in modo da formare una terna destra con gli assi 1 e 2*

Le tensioni di lastra (S) sono costanti lungo lo spessore. Le tensioni di piastra (M) variano linearmente lungo lo spessore, annullandosi in corrispondenza del piano medio (diagramma emisimmetrico o "a farfalla"). I valori del tensore degli sforzi sono riferiti alla faccia positiva (superiore nel s.r.l.) di normale 3 (esempio: Xij tensione X agente sulla faccia di normale i e diretta lungo j).
Le altre grandezze descritte di seguito si riferiscono a ciascun nodo dell'elemento bidimensionale:
Shell Nro : *numero dell'elemento bidimensionale*
nodo N.ro : *numero del nodo dell'elemento bidimensionale a cui sono riferite le tensioni S di lastra e M piastra*
S11 : *tensione normale di lastra*
S22 : *tensione normale di lastra*
S12 *tensione tangenziale di lastra (S12 = S21)*
M11 *tensione normale di piastra sulla faccia positiva*
M22 *tensione normale di piastra sulla faccia positiva*
M12 *tensione tangenziale di piastra sulla faccia positiva*

Tabulato di stampa dei carichi nodali equivalenti applicati nei nodi degli shell.
Shell Nro : *numero dell'elemento bidimensionale*
nodo N.ro : *numero del nodo dell'elemento bidimensionale a cui sono i carichi nodali degli shell*
Tx : *Forza nodale in direzione X del sistema di riferimento locale*
Ty : *Forza nodale in direzione Y del sistema di riferimento locale*
Tz : *Forza nodale in direzione X del sistema di riferimento locale*

Mx : *Momento nodale con asse vettore parallelo all'asse X del sistema di riferimento locale*

My : *Momento nodale con asse vettore parallelo all'asse Y del sistema di riferimento locale*

Mz : *Momento nodale con asse vettore parallelo all'asse Z del sistema di riferimento locale*

- **SPECIFICHE CAMPI TABELLE DI STAMPA TRAVI**

Tratto : *Le aste adiacenti a setti e piastre vengono suddivise in sottoelementi per garantire la congruenza. Il numero di "TRATTO" identifica la posizione sequenziale del sottoelemento attuale a partire dall'estremo iniziale*
Filo in. : *Filo iniziale*
Filo fin. : *Filo finale*

Le altre grandezze descritte di seguito si riferiscono a ciascun estremo dell'asta:

Alt. : *Altezza dell'estremità dell'asta dallo spiccato di fondazione*
Sx : *Spostamento lungo la direzione dell'asse 'X' del sistema di riferimento locale di asta*
Sy : *Spostamento lungo la direzione dell'asse 'Y' del sistema di riferimento locale di asta*
Sz : *Spostamento assiale*
Rx : *Rotazione agente con asse vettore parallelo all'asse 'X' del sistema di riferimento locale di asta*
Ry : *Rotazione agente con asse vettore parallelo all'asse 'Y' del sistema di riferimento locale di asta*
Rz : *Rotazione torcente dell'asta (agente con asse vettore parallelo all'asse 'Z' locale)*

- **SPECIFICHE CAMPI TABELLE DI STAMPA SHELL**

SISTEMA DI RIFERIMENTO LOCALE (s.r.l.): Il sistema di riferimento locale dell'elemento shell è così definito:
Origine : *I° punto di inserimento dello shell*
Asse 1 : *Asse X nel s.r.l., definito dal punto origine e dal II° punto di inserimento, nel verso di quest'ultimo*
Piano12 : *Piano XY nel s.r.l., definito dai punti origine, II° e III° di inserimento*
Asse 2 : *Asse Y nel s.r.l., ottenuto nel piano 12 con una rotazione antioraria di 90° dell'asse X intorno al punto origine, in modo che l'asse I-II si sovrapponga all'asse I-III con un angolo<180°*
Asse 3 : *Asse Z nel s.r.l., ortogonale al piano 12, in modo da formare una terna destra con gli assi 1 e 2*
Shell Nro : *numero dell'elemento bidimensionale*
nodo N.ro : *numero del nodo dell'elemento bidimensionale a cui sono riferite le tensioni S di lastra e M piastra*

Per ogni nodo dell'elemento bidimensionale:

Si : *spostamento in direzione i, s.r.l*
Ri : *rotazione con asse vettore i, s.r.l*

SPECIFICHE CAMPI TABELLA DI STAMPA

Filo N.ro	: *Numero del filo del nodo inferiore o superiore*
Quota inf/sup	: *Quota del nodo inferiore e del nodo superiore*
Nodo inf/sup	: *Numero dei nodi inferiore e superiore per la determinazione degli spostamenti sismici relativi*
Sisma N.ro	: *Numero del sisma per cui è massimo il valore dello spostamento totale calcolato per lo S.L.D.*
Combin N.ro	: *Numero della combinazione per cui è massimo il valore dello spostamento totale calcolato per lo S.L.D.*
Spostam. Calcolo	: *valore dello spostamento totale calcolato per lo S.L.D.*
Spostam. Limite	: *valore dello spostamento limite per lo S.L.D.*
Sisma N.ro	: *Numero del sisma per cui è massimo il valore dello spostamento totale calcolato per lo S.L.O.*
Combin N.ro	: *Numero della combinazione per cui è massimo il valore dello spostamento totale calcolato per lo S.L.O.*
Spostam. Calcolo	: *valore dello spostamento totale calcolato per lo S.L.O.*
Spostam. Limite	: *valore dello spostamento limite per lo S.L.O.*

- **SPECIFICHE CAMPI TABELLA DI STAMPA**

Si riporta appresso la spiegazione delle sigle usate nel tabulato di stampa.

- Tabulato BARICENTRI MASSE E RIGIDEZZE

PIANO : *Numero del piano sismico*
QUOTA : *Altezza del piano dallo spiccato di fondazione*
PESO : *Peso sismico di piano (peso proprio, carichi permanenti e aliquota dei sovraccarichi variabili)*
XG : *Ascissa del baricentro delle masse rispetto all'origine del sistema di riferimento globale*
YG : *Ordinata del baricentro delle masse rispetto all'origine del sistema di riferimento globale*
XR : *Ascissa del baricentro delle rigidezze rispetto all'origine del sistema di riferimento globale*
YR : *Ordinata del baricentro delle rigidezze rispetto all'origine del sistema di riferimento globale*
DX : *Scostamento in ascissa del baricentro delle rigidezze rispetto a quello delle masse (XR – XG)*
DY : *Scostamento in ordinata del baricentro delle rigidezze rispetto a quello delle masse (YR – YG)*
Lpianta : *Dimensione in pianta del piano nella direzione ortogonale al primo sisma*
Bpianta : *Dimensione in pianta del piano nella direzione ortogonale al secondo sisma*
RigFleX : *Rigidezza flessionale di piano nella direzione primo sisma. E' calcolata come rapporto fra la forza unitaria applicata sul baricentro delle masse del piano in direzione del primo sisma e la differenza di spostamento, sempre nella direzione del sisma, fra il piano in questione e quello sottostante.*
RigFleY : *Rigidezza flessionale di piano nella direzione secondo sisma*
RigTors : *Rigidezza torsionale di piano*
r/ls : *Rapporto di piano per determinare se una struttura è deformabile torsionalmente (vedi DM 2008 7.4.3.1)*

- Tabulato VARIAZIONI MASSE E RIGIDEZZE DI PIANO

PIANO : *Numero del piano sismico*
QUOTA : *Altezza del piano dallo spiccato di fondazione*
PESO : *Peso sismico di piano (peso proprio, carichi permanenti e aliquota dei sovraccarichi variabili)*
Variaz% : *Variazione percentuale della massa rispetto al piano superiore*
Tagliante (t) : *Tagliante relativo al piano nella direzione X/Y. Nel caso di analisi sismica dinamica il valore si riferisce al modo principale*
Spost(mm) : *Spostamento del baricentro del piano in direzione X/Y calcolato come differenza fra lo spostamento del piano in questione ed il sottostante*
Klat(t/m) : *Rigidezza laterale del piano in direzione X/Y calcolata come rapporto fra il tagliante e lo spostamento*
Variaz(%) : *Variazione della rigidezza della massa rispetto al piano superiore in direzione X/Y*
Teta : *Indice di stabilità per gli effetti p-d (DM 2008, formula 7.3.2)*

- Tabulato REGOLARITA' STRUTTURALE

Questo tabulato verrà omesso se la struttura è dichiarata in input NON regolare, poiché superfluo.

N. piano : *Numero del piano sismico*
Res X (t) : *Resistenza a taglio complessiva nel piano in direzione X (Sisma1/Sisma2)*
Res Y (t) : *Resistenza a taglio complessiva nel piano in direzione Y (Sisma1/Sisma2)*
Dom X (t) : *Domanda a taglio complessiva nel piano in direzione X (Sisma1/Sisma2)*

Dom Y (t)	:	*Domanda a taglio complessiva nel piano in direzione Y (Sisma1/Sisma2)*
Res/Dom	:	*Rapporto tra la resistenza e la domanda (Sisma1/Sisma2)*
Var.R/D	:	*Variazione del rapporto resistenza/capacità rispetto ai piani superiori (Sisma1/Sisma2)*
Flag Verifica	:	*Esito del controllo sulla variazione del rapporto resistenza/capacità (DM 2008, 7.2.2 punto g)*

SPECIFICHE CAMPI TABELLA DI STAMPA

Si riporta appresso la spiegazione delle sigle usate nelle tabelle di verifica aste in calcestruzzo per gli stati limite ultimi.

Filo Iniz./Fin. : *Sulla prima riga numero del filo del nodo iniziale, sulla seconda quello del nodo finale*

Cotg Θ : *Cotangente Angolo del puntone compresso*

Quota : *Sulla prima riga quota del nodo iniziale, sulla seconda quota del nodo finale*

SgmT : *Solo per le travi di fondazione:*
Pressione di contatto sul terreno in Kg/cmq calcolata con i valori caratteristici delle azioni assumendo i coefficienti gamma pari ad uno.

AmpC : *Solo per le travi di elevazione:*
Coefficiente di amplificazione dei carichi statici per tenere in conto della verifica locale dell'asta a sisma verticale.

N/Nc : *Solo per i pilastri:*
Percentuale della resistenza massima a compressione della sezione di solo calcestruzzo.

Tratto : *Se una trave è suddivisa in più tratti sulla prima riga è riportato il numero del tratto, sulla terza il numero di suddivisioni della trave*

Sez B/H : *Sulla prima riga numero della sezione nell'archivio, sulla seconda base della sezione, sulla terza altezza. Per sezioni a T è riportato l'ingombro massimo della sezione*

Concio : *Numero del concio*

Co Nr : *Numero della combinazione e in sequenza sollecitazioni ultime di calcolo che forniscono la massima deformazione nell'acciaio e nel calcestruzzo per la verifica a flessione*

GamRd : *Solo per le travi di fondazione: Coefficiente di sovraresistenza.*

M Exd : *Momento ultimo di calcolo asse vettore X (per le travi incrementato dalla traslazione del diagramma del momento flettente)*

M Eyd : *Momento ultimo di calcolo asse vettore Y*

N Ed : *Sforzo normale ultimo di calcolo*

x / d : *Rapporto fra la posizione dell'asse neutro e l'altezza utile della sezione moltiplicato per 100*

ϵ_f% ϵ_c% (*100) : *deformazioni massime nell'acciaio e nel calcestruzzo moltiplicate per 10.000. Valore limite per l'acciaio 100 (1%), valore limite nel calcestruzzo 35 (0,35%)*

Area : *Area del ferro in centimetri quadri; per le travi rispettivamente superiore ed inferiore, per i pilastri armature lungo la base e l'altezza della sezione*

Co Nr : *Numero della combinazione e in sequenza sollecitazioni ultime di calcolo che forniscono la minore sicurezza per le azioni taglianti e torcenti*

V Exd : *Taglio ultimo di calcolo in direzione X*

V Eyd : *Taglio ultimo di calcolo in direzione Y*

T sdu : *Momento torcente ultimo di calcolo*

V Rxd : *Taglio resistente ultimo delle staffe in direzione X*

V Ryd : *Taglio resistente ultimo delle staffe in direzione Y*

T Rd : *Momento torcente resistente ultimo delle staffe*

T Rld : *Momento torcente resistente ultimo dell'armatura longitudinale*

Coe Cls : *Coefficiente per il controllo di sicurezza del calcestruzzo alle azioni taglianti e torcenti moltiplicato per 100; la sezione è verificata se detto valore e minore o uguale a 100*

Coe Staf : *Coefficiente per il controllo di sicurezza delle staffe alle azioni taglianti e torcenti moltiplicato per 100; la sezione è verificata se detto valore e minore o uguale a 100*

Alon : *Armatura longitudinale a torsione (nelle travi rettangolari per le quali è stata effettuata la verifica a momento My in questo dato viene stampata anche l'armatura flessionale dei lati verticali)*

Staffe : *Passo staffe e lunghezza del tratto da armare*

Moltipl Ultimo : *Solo per le stampe di riverifica:*
Moltiplicatore dei carichi che porta a collasso la sezione. Il percorso dei carichi seguito e' a sforzo normale costante. Le deformazioni riportate sono determinate dalle sollecitazioni di calcolo amplificate del moltiplicatore in parola.

- **SPECIFICHE CAMPI TABELLA DI STAMPA**

Si riporta appresso la spiegazione delle sigle usate nelle tabelle di verifica aste in cls per gli stati limiti di esercizio.

Filo	:	*Sulla prima riga numero del filo del nodo iniziale, sulla seconda quello del nodo finale*
Quota	:	*Sulla prima riga quota del nodo iniziale, sulla seconda quota del nodo finale*
Tratto	:	*Se una trave è suddivisa in più tratti sulla prima riga è riportato il numero del tratto, sulla terza il numero di suddivisioni della trave*
Com Cari	:	*Indicatore della matrice di combinazione; la prima riga individua la matrice delle combinazioni rare, la seconda la matrice delle combinazioni frequenti, la terza quella permanenti. Questo indicatore vale sia per la verifica a fessurazione che per il calcolo delle frecce*
Fessu	:	*Fessura limite e fessura di calcolo espressa in mm; se la trave non risulta fessurata l'ampiezza di calcolo sarà nulla*
Dist mm	:	*Distanza fra le fessure*
Concio	:	*Numero del concio in cui si è avuta la massima fessura*
Combin	:	*Numero della combinazione ed in sequenza sollecitazioni per cui si è avuta la massima fessura*
Mf X	:	*Momento flettente asse vettore X*
Mf Y	:	*Momento flettente asse vettore Y*
N	:	*Sforzo normale*
Frecce	:	*Freccia limite e freccia massima di calcolo*
Combin	:	*Numero della combinazione che ha prodotto la freccia massima*
Com Cari	:	*Indicatore della matrice di combinazione; la prima riga individua la matrice delle combinazioni rare per la verifica della tensione sul calcestruzzo, la seconda la matrice delle combinazioni rare per la verifica della tensione sull'acciaio, la terza la matrice delle combinazioni permanenti per la verifica della tensione sul calcestruzzo*
σ_{lim}	:	*Valore della tensione limite in Kg/cmq*
σ_{cal}	:	*Valore della tensione di calcolo in Kg/cmq*
Concio	:	*Numero del concio in cui si è avuta la massima tensione*
Combin	:	*Numero della combinazione ed in sequenza sollecitazioni per cui si è avuta la massima tensione*
Mf X	:	*Momento flettente asse vettore X*
Mf Y	:	*Momento flettente asse vettore Y*
N	:	*Sforzo normale*

- **SPECIFICHE CAMPI TABELLA DI STAMPA**

Si riporta di seguito la spiegazione delle sigle usate nella tabella di stampa della verifica degli elementi bidimensionali allo stato limite ultimo.

Gruppo Quote	:	*Numero identificativo del gruppo di quote definito prima di eseguire la verifica*
Generatrice	:	*Numero identificativo della generatrice definita prima di eseguire la verifica*
Nodo 3d N.ro	:	*Numero del nodo relativo alla suddivisione del macroelemento in microelementi*
Nx	:	*Sforzo sul piano dell'elemento bidimensionale diretto come l'asse x del sistema locale. (Il sistema di riferimento locale ha l'asse x nella direzione del setto e l'asse y verticale)*
Ny	:	*Sforzo sul piano dell'elemento bidimensionale diretto come l'asse y del sistema locale*
Txy	:	*Sforzo tagliante sul piano dell'elemento con direzione y e agente sulla faccia di normale x del sistema locale.(Ovvero anche, per la simmetria delle tensioni tangenziali, sforzo tagliante sul piano dell'elemento con direzione x e agente sulla faccia di normale y del sistema locale)*
Mx	:	*Momento flettente agente sulla sezione di normale x del sistema locale. Per le verifiche è accoppiato allo sforzo normale Nx. Questo momento è incrementato per tenere in conto il valore del momento torcente Mxy*
My	:	*Momento flettente agente sulla sezione di normale y del sistema locale. Per le verifiche è accoppiato allo sforzo normale Ny. Questo momento è incrementato per tenere in conto il valore del momento torcente Mxy*
Mxy	:	*Momento torcente con asse vettore x e agente sulla sezione di normale x (ovvero anche, per la simmetria delle tensioni tangenziali, momento torcente con asse vettore y e agente sulla sezione di normale y)*
ε_{cx}* 10000	:	*Deformazione del calcestruzzo nella faccia di normale x $\times$10000 (Es. 0.35% = 35)*
ε_{cy}* 10000	:	*Deformazione del calcestruzzo nella faccia di normale y $\times$10000 (Es. 0.35% = 35)*
ε_{fx}* 10000	:	*Deformazione dell'acciaio nella faccia di normale x $\times$10000 (Es. 1% = 100)*
ε_{fy} *10000	:	*Deformazione dell'acciaio nella faccia di normale x $\times$10000 (Es. 1% = 100)*
Ax superiore	:	*Area totale armatura superiore diretta lungo x. (Area totale è l'area della presso-flessione più l'area per il taglio riportata dopo)*
Ay superiore	:	*Area totale armatura superiore diretta lungo y*
Ax inferiore	:	*Area totale armatura inferiore diretta lungo x*
Ay inferiore	:	*Area totale armatura inferiore diretta lungo y*
Atag	:	*Area per il taglio su ciascuna faccia per le due direzioni*
σ_t	:	*Tensione massima di contatto con il terreno*
Eta	:	*Abbassamento verticale del nodo in esame*

Nel caso di stampa di riverifiche degli elementi con le armature effettivamente disposte sul disegno ferri le colonne delle ε vengono sostituite con:

Molt.	:	*Moltiplicatore delle sollecitazioni che porta a rottura la sezione, rispettivamente nelle direzioni X e Y*

- **SPECIFICHE CAMPI TABELLA DI STAMPA**

Si riporta di seguito la spiegazione delle sigle usate nella tabella di stampa delle verifiche agli stati limite di esercizio degli elementi bidimensionali.

Gr.Q	:	*Numero identificativo del gruppo di quote definito prima di eseguire la verifica*
Gen	:	*Numero identificativo della generatrice definita prima di eseguire la verifica*
Nodo	:	*Numero del nodo relativo alla suddivisione del macro-elemento in microelementi*
Comb. Cari	:	*Indicatore della matrice di combinazione; la prima riga individua la matrice delle combinazioni rare, la seconda la matrice delle combinazioni frequenti, la terza quella permanenti*
Fes lim	:	*Fessura limite espressa in mm*
Fess.	:	*Fessura di calcolo espressa in mm; se sull'elemento non si aprono fessure tutta la riga sarà nulla*
Dist mm	:	*Distanza fra le fessure*
Combin	:	*Numero della combinazione ed in sequenza sollecitazioni per cui si è avuta la massima fessura*
Mf X	:	*Momento flettente agente sulla sezione di normale x del sistema locale. (Il sistema di riferimento locale è quello delle armature)*
N X	:	*Sforzo sul piano dell'elemento bidimensionale diretto come l'asse x del sistema locale*
Mf Y	:	*Momento flettente agente sulla sezione di normale y del sistema locale. (Il sistema di riferimento locale è quello delle armature)*
N Y	:	*Sforzo sul piano dell'elemento bidimensionale diretto come l'asse y del sistema locale*
Cos teta	:	*Coseno dell'angolo teta tra l'armatura in direzione X e la direzione della tensione principale di trazione*
Sin teta	:	*Seno dell'angolo teta*
Combina Carico	:	*Indicatore della matrice di combinazione; la prima riga individua la matrice delle combinazioni rare per la verifica della tensione sul cls, la seconda la matrice delle combinazioni rare per la verifica della tensione sull'acciaio, la terza la matrice delle combinazioni permanenti per la verifica della tensione sul cls*
s lim	:	*Valore della tensione limite in Kg/cmq*
s cal	:	*Valore della tensione di calcolo in Kg/cmq sulla faccia di normale x*
Conbin	:	*Numero della combinazione ed in sequenza sollecitazioni per cui si è avuta la massima tensione*
Mf X	:	*Momento flettente agente sulla sezione di normale x del sistema locale. (Il sistema di riferimento locale è quello delle armature)*
N X	:	*Sforzo sul piano dell'elemento bidimensionale diretto come l'asse x del sistema locale*
s cal	:	*Valore della tensione di calcolo in Kg/cmq sulla faccia di normale y*
Combin	:	*Numero della combinazione ed in sequenza sollecitazioni per cui si è avuta la massima tensione*
Mf Y	:	*Momento flettente agente sulla sezione di normale y del sistema locale*
N Y	:	*Sforzo sul piano dell'elemento bidimensionale diretto come l'asse y del sistema locale*

- **SPECIFICHE CAMPI TABELLA DI STAMPA**

Si riporta di seguito la spiegazione delle sigle usate nella tabella di stampa delle verifiche dei nodi trave-pilastro in calcestruzzo armato non confinati.

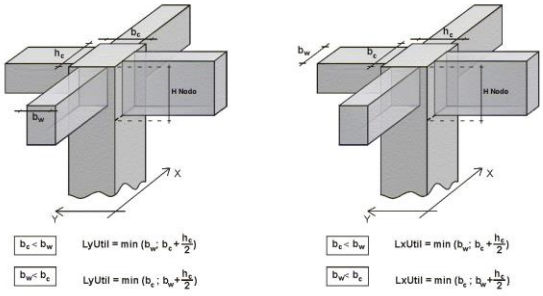

Filo N.ro : *Numero del filo fisso del pilastro a cui appartiene il nodo*

Quota (m) : *Quota in metri del nodo verificato*

Nodo3d N.ro : *Numerazione spaziale del nodo verificato*

Posiz. Pilastro : *Posizione del pilastro rispetto al nodo;* ***SUP*** *indica che il nodo verificato e' l'estremo inferiore di un pilastro;* ***INF*** *indica che il nodo verificato e l'estremo superiore del pilastro*

Sez. : *Numero di archivio della sezione del pilastro a cui appartiene il nodo*

Rotaz : *Rotazione di input del pilastro a cui appartiene il nodo*

HNodo : *Altezza del nodo in calcestruzzo su cui sono state effettuate le verifiche calcolata in funzione dell'intersezione tra il pilastro e le travi convergenti*

fck : *Resistenza caratteristica cilindrica del calcestruzzo*

fy : *Resistenza caratteristica allo snervamento dell'acciaio delle armature*

LyUtil : *Larghezza utile del nodo lungo la direzione Y locale del pilastro*

AfX : *Area complessiva dei bracci in direzione X locale del pilastro*

LxUtil : *Larghezza utile del nodo lungo la direzione X locale del pilastro*

AfY : *Area complessiva dei bracci in direzione Y locale del pilastro*

Vjbd (X/Y) : *Taglio agente sul nodo nella direzione X/Y locale del pilastro. Dato presente solo per le verifiche in alta duttilità.*

VjbR (X/Y) : *Resistenza biella compressa del nodo nella direzione X/Y locale del pilastro. Dato presente solo per le verifiche in alta duttilità.*

STATUS : *Esito della verifica del nodo.*
- NON VER: si supera la resistenza della biella compressa
- ELASTICO: il nodo rimane in campo non fessurato
- FESSURATO: il nodo verifica ma risulta fessurato
Dato presente solo per le verifiche in alta duttilità.

PULSAZIONI E MODI DI VIBRAZIONE

Modo N.ro	Pulsazione (rad/sec)	Periodo (sec)	Smorz Mod(%)	Sd/g SLO	Sd/g SLD	Sd/g SLV X	Sd/g SLV Y	Sd/g SLC X	Sd/g SLC Y	Piano N.ro	X (m)	Y (m)	Rot (rad)
1	23,902	0,26288	5,0		0,151	0,136	0,136			1	0,062912	0,022610	0,000002
										2	0,162857	0,057753	0,000277
2	23,942	0,26243	5,0		0,151	0,136	0,136			1	-,022630	0,063141	-,000001
										2	-,058260	0,162311	-,000022
3	321,237	0,01956	5,0		0,075	0,139	0,139			1	0,003327	-,044280	0,021937
										2	0,174968	-,148845	0,088759
4	736,418	0,00853	5,0		0,068	0,139	0,139			1	0,263253	-,059621	0,049665
										2	-,037732	-,020052	0,007668
5	823,247	0,00763	5,0		0,068	0,140	0,140			1	-,029322	0,199706	-,002764
										2	0,010819	-,061549	0,001905
6	1115,610	0,00563	5,0		0,067	0,140	0,140			1	0,097024	-,170600	0,099013
										2	-,019541	0,041319	-,023459

FATTORI E FORZE DI PIANO MODALI S.L.D.

S I S M A D I R E Z I O N E : 0°

Massa eccitata (t): 53.29 Massa totale (t): 53.29 Rapporto:.99

Modo N.ro	Fattore Modale	Fmod/Fmax (%)	Massa Mod Eff. (t)	Mmod/Mtot %	Piano N.ro	FX (t)	FY (t)	Mt (t*m)	Mom.Ecc. 5% (t*m)
1	6,350	100,00	40,32	75,66	1	1,39	0,50	0,17	0,18
					2	4,68	1,68	5,93	1,77
2	2,279	35,89	5,19	9,74	1	0,18	-0,50	0,04	
					2	0,60	-1,68	0,18	
3	0,526	8,28	0,28	0,52	1	0,03	0,01	-0,06	
					2	-0,01	0,00	-0,43	
4	2,471	38,92	6,11	11,46	1	0,68	0,09	0,75	
					2	-0,26	-0,04	-0,16	
5	0,345	5,43	0,12	0,22	1	0,01	-0,11	0,01	
					2	-0,01	0,04	0,00	
6	1,133	17,84	1,28	2,41	1	0,14	0,01	-0,57	
					2	-0,05	0,00	0,14	

FATTORI E FORZE DI PIANO MODALI S.L.V.

S I S M A D I R E Z I O N E : 0°

Massa eccitata (t): 53.29 Massa totale (t): 53.29 Rapporto:.99

Modo N.ro	Fattore Modale	Fmod/Fmax (%)	Massa Mod Eff. (t)	Mmod/Mtot %	Piano N.ro	FX (t)	FY (t)	Mt (t*m)	Mom.Ecc. 5% (t*m)
1	6,350	100,00	40,32	75,66	1	1,26	0,45	0,15	0,16
					2	4,22	1,51	5,34	1,59
2	2,279	35,89	5,19	9,74	1	0,16	-0,45	0,04	
					2	0,54	-1,51	0,16	
3	0,526	8,28	0,28	0,52	1	0,06	0,01	-0,12	
					2	-0,02	0,00	-0,79	
4	2,471	38,92	6,11	11,46	1	1,39	0,19	1,52	
					2	-0,54	-0,07	-0,33	
5	0,345	5,43	0,12	0,22	1	0,03	-0,22	0,02	
					2	-0,01	0,08	0,00	
6	1,133	17,84	1,28	2,41	1	0,29	0,02	-1,19	
					2	-0,11	-0,01	0,30	

FATTORI E FORZE DI PIANO MODALI S.L.D.

S I S M A D I R E Z I O N E : 90°

Massa eccitata (t): 53.29 Massa totale (t): 53.29 Rapporto:1

Modo N.ro	Fattore Modale	Fmod/Fmax (%)	Massa Mod Eff. (t)	Mmod/Mtot %	Piano N.ro	FX (t)	FY (t)	Mt (t*m)	Mom.Ecc. 5% (t*m)
1	2,278	35,86	5,19	9,74	1	0,50	0,18	0,06	0,18
					2	1,68	0,60	2,13	1,77
2	6,353	100,00	40,36	75,74	1	-0,50	1,40	-0,12	
					2	-1,68	4,68	-0,49	
3	0,111	1,75	0,01	0,02	1	0,01	0,00	-0,01	
					2	0,00	0,00	-0,09	
4	0,335	5,27	0,11	0,21	1	0,09	0,01	0,10	
					2	-0,04	0,00	-0,02	
5	2,759	43,44	7,61	14,29	1	-0,11	0,85	-0,09	
					2	0,04	-0,33	-0,01	
6	0,066	1,04	0,00	0,01	1	0,01	0,00	-0,03	
					2	0,00	0,00	0,01	

FATTORI E FORZE DI PIANO MODALI S.L.V.

S I S M A D I R E Z I O N E : 90°

Massa eccitata (t): 53.29 Massa totale (t): 53.29 Rapporto:1

Modo N.ro	Fattore Modale	Fmod/Fmax (%)	Massa Mod Eff. (t)	Mmod/Mtot %	Piano N.ro	FX (t)	FY (t)	Mt (t*m)	Mom.Ecc. 5% (t*m)
1	2,278	35,86	5,19	9,74	1	0,45	0,16	0,05	0,16
					2	1,51	0,54	1,92	1,59
2	6,353	100,00	40,36	75,74	1	-0,45	1,26	-0,11	
					2	-1,51	4,22	-0,45	
3	0,111	1,75	0,01	0,02	1	0,01	0,00	-0,03	
					2	0,00	0,00	-0,17	
4	0,335	5,27	0,11	0,21	1	0,19	0,03	0,21	
					2	-0,07	-0,01	-0,04	
5	2,759	43,44	7,61	14,29	1	-0,22	1,74	-0,18	
					2	0,08	-0,68	-0,02	
6	0,066	1,04	0,00	0,01	1	0,02	0,00	-0,07	
					2	-0,01	0,00	0,02	

CARATTERISTICHE MEDIATE: SISMA 0°: ASTE

Tratto	Filo In.	Alt. (m)	Tx (t)	Ty (t)	N (t)	Mx (t*m)	My (t*m)	Mt (t*m)	Filo Fin.	Alt. (m)	Tx (t)	Ty (t)	N (t)	Mx (t*m)	My (t*m)	Mt (t*m)
	1	0,00	0,00	1,19	0,00	-0,18	0,00	-0,03	29	0,00	0,00	1,01	0,00	0,17	0,00	-0,03
	17	0,00	0,00	-0,33	0,00	0,06	0,00	-0,02	44	0,00	0,00	-0,21	0,00	0,05	0,00	-0,02
	3	0,00	0,00	0,58	0,00	0,04	0,00	-0,03	61	0,00	0,00	0,68	0,00	0,13	0,00	-0,02
	2	0,00	0,00	-0,75	0,00	0,11	0,00	0,03	68	0,00	0,00	-0,57	0,00	-0,04	0,00	0,04
	27	0,00	0,00	-0,74	0,00	0,11	0,00	0,04	70	0,00	0,00	-0,79	0,00	-0,12	0,00	0,04
	1	0,00	0,00	0,88	0,00	-0,07	0,00	0,03	69	0,00	0,00	0,91	0,00	0,11	0,00	0,04
	28	0,00	0,00	0,75	0,00	-0,11	0,00	0,04	71	0,00	0,00	0,79	0,00	0,12	0,00	0,04
	3	1,85	0,00	-0,08	0,00	0,04	0,00	0,00	61	1,85	0,00	0,08	0,00	0,03	0,00	0,00
	1	1,85	0,00	-0,02	0,00	0,01	0,00	0,00	29	1,85	0,00	0,02	0,00	0,01	0,00	0,00
	2	1,85	0,00	-0,09	0,00	0,04	0,00	0,00	68	1,85	0,00	0,09	0,00	0,03	0,00	0,00
	1	1,85	0,00	0,03	0,00	-0,01	0,00	0,00	69	1,85	0,00	-0,03	0,00	-0,01	0,00	0,00
	17	1,85	0,00	-0,06	0,00	0,02	0,00	0,00	83	1,85	0,00	0,06	0,00	-0,01	0,00	0,00
	27	1,85	0,00	0,02	0,00	-0,01	0,00	0,00	70	1,85	0,00	-0,02	0,00	-0,01	0,00	0,00
	28	1,85	0,00	-0,03	0,00	0,01	0,00	0,00	71	1,85	0,00	0,03	0,00	0,01	0,00	0,00
	3	4,75	0,00	-0,03	0,00	0,02	0,00	0,00	61	4,75	0,00	0,03	0,00	0,01	0,00	0,00
	1	4,75	0,00	0,01	0,00	0,00	0,00	0,00	29	4,75	0,00	-0,01	0,00	-0,01	0,00	0,00
	29	4,75	0,00	0,07	0,00	-0,02	0,00	0,00	17	4,75	0,00	-0,07	0,00	-0,06	0,00	0,00
	2	4,75	0,00	-0,03	0,00	0,01	0,00	0,00	68	4,75	0,00	0,03	0,00	0,01	0,00	0,00
	1	4,75	0,00	0,04	0,00	-0,02	0,00	0,00	69	4,75	0,00	-0,04	0,00	-0,01	0,00	0,00
	27	4,75	0,00	0,01	0,00	-0,01	0,00	0,00	70	4,75	0,00	-0,01	0,00	0,00	0,00	0,00
	28	4,75	0,00	-0,02	0,00	0,01	0,00	0,00	71	4,75	0,00	0,02	0,00	0,01	0,00	0,00
	17	4,75	0,00	-0,24	0,00	0,24	0,00	0,00	44	4,75	0,00	0,24	0,00	-0,08	0,00	0,00
	29	0,00	0,00	0,67	0,00	-0,08	0,00	-0,04	17	0,00	0,00	0,57	0,00	0,11	0,00	-0,03
	44	0,00	0,00	-0,61	0,00	0,06	0,00	-0,02	2	0,00	0,00	-0,45	0,00	0,08	0,00	-0,02
	61	0,00	0,00	-0,27	0,00	0,06	0,00	-0,02	62	0,00	0,00	-0,31	0,00	0,05	0,00	-0,03
	62	0,00	0,00	-0,59	0,00	0,10	0,00	-0,02	63	0,00	0,00	-0,64	0,00	-0,07	0,00	-0,03
	63	0,00	0,00	-1,00	0,00	0,17	0,00	-0,03	4	0,00	0,00	-0,89	0,00	-0,07	0,00	-0,02
	68	0,00	0,00	-0,67	0,00	0,08	0,00	0,04	27	0,00	0,00	-0,65	0,00	-0,08	0,00	0,04
	70	0,00	0,00	-0,89	0,00	0,11	0,00	0,05	4	0,00	0,00	-1,14	0,00	-0,18	0,00	0,04
	69	0,00	0,00	0,65	0,00	-0,08	0,00	0,04	28	0,00	0,00	0,68	0,00	0,10	0,00	0,04
	71	0,00	0,00	0,67	0,00	-0,07	0,00	0,05	3	0,00	0,00	0,86	0,00	0,16	0,00	0,04
	61	1,85	0,00	-0,04	0,00	0,02	0,00	0,00	62	1,85	0,00	0,04	0,00	0,02	0,00	0,00
	62	1,85	0,00	-0,04	0,00	0,02	0,00	0,00	63	1,85	0,00	0,04	0,00	0,02	0,00	0,00
	63	1,85	0,00	-0,06	0,00	0,02	0,00	0,00	4	1,85	0,00	0,06	0,00	0,03	0,00	0,00
	29	1,85	0,00	0,01	0,00	0,00	0,00	0,00	17	1,85	0,00	-0,01	0,00	-0,02	0,00	0,00
	68	1,85	0,00	-0,03	0,00	0,01	0,00	0,00	27	1,85	0,00	0,03	0,00	0,01	0,00	0,00
	69	1,85	0,00	-0,02	0,00	0,01	0,00	0,00	28	1,85	0,00	0,02	0,00	0,01	0,00	0,00
	83	1,85	0,00	-0,04	0,00	-0,01	0,00	0,00	44	1,85	0,00	0,04	0,00	0,02	0,00	0,00
	44	1,85	0,00	-0,15	0,00	0,04	0,00	0,00	74	1,85	0,00	0,15	0,00	0,01	0,00	0,00
	74	1,85	0,00	-0,13	0,00	-0,03	0,00	0,00	2	1,85	0,00	0,13	0,00	0,07	0,00	0,00
	70	1,85	0,00	0,04	0,00	-0,02	0,00	0,00	4	1,85	0,00	-0,04	0,00	-0,02	0,00	0,00
	71	1,85	0,00	-0,06	0,00	0,02	0,00	0,00	3	1,85	0,00	0,06	0,00	0,03	0,00	0,00
	61	4,75	0,00	-0,02	0,00	0,01	0,00	0,00	62	4,75	0,00	0,02	0,00	0,01	0,00	0,00
	62	4,75	0,00	-0,02	0,00	0,01	0,00	0,00	63	4,75	0,00	0,02	0,00	0,01	0,00	0,00
	63	4,75	0,00	-0,02	0,00	0,00	0,00	0,00	4	4,75	0,00	0,02	0,00	0,01	0,00	0,00
	68	4,75	0,00	-0,01	0,00	0,01	0,00	0,00	27	4,75	0,00	0,01	0,00	0,00	0,00	0,00
	69	4,75	0,00	0,01	0,00	-0,01	0,00	0,00	28	4,75	0,00	-0,01	0,00	0,00	0,00	0,00
	70	4,75	0,00	0,03	0,00	-0,01	0,00	0,00	4	4,75	0,00	-0,03	0,00	-0,01	0,00	0,00
	71	4,75	0,00	-0,05	0,00	0,02	0,00	0,00	3	4,75	0,00	0,05	0,00	0,03	0,00	0,00
	44	4,75	0,00	-0,22	0,00	0,05	0,00	0,00	2	4,75	0,00	0,22	0,00	0,10	0,00	0,00

CARATTERISTICHE MEDIATE: SISMA 0°: SHELL

Shell Nro	Nodo N.ro	S11 kg/cmq	S22 kg/cmq	S12 kg/cmq	M11 kg/cmq	M22 kg/cmq	M12 kg/cmq	Nodo N.ro	S11 kg/cmq	S22 kg/cmq	S12 kg/cmq	M11 kg/cmq	M22 kg/cmq	M12 kg/cmq
1	93	0,05	0,59	0,22	0,06	0,56	0,02	94	0,10	0,33	0,39	0,04	0,09	0,03
	4	0,06	0,61	0,08	0,04	0,19	0,06	90	0,01	0,35	0,36	0,10	0,48	0,05
2	102	0,10	0,76	0,24	0,50	0,43	0,15	103	0,14	0,58	0,46	0,32	0,10	0,10
	1	0,06	0,79	0,08	0,14	0,71	0,24	101	0,02	0,61	0,51	0,30	1,49	0,29

CARATTERISTICHE MEDIATE: SISMA 0°: SHELL

Shell Nro	Nodo N.ro	S11 kg/cmq	S22 kg/cmq	S12 kg/cmq	M11 kg/cmq	M22 kg/cmq	M12 kg/cmq	Nodo N.ro	S11 kg/cmq	S22 kg/cmq	S12 kg/cmq	M11 kg/cmq	M22 kg/cmq	M12 kg/cmq
3	106	0,13	0,26	0,42	0,38	0,65	0,20	107	0,07	0,55	0,73	0,14	0,26	0,15
	3	0,09	0,27	0,08	0,12	0,58	0,27	105	0,02	0,56	0,39	0,18	0,90	0,32
4	102	0,16	0,70	0,27	0,45	0,33	0,22	111	0,14	0,78	0,37	0,25	0,09	0,17
	1	0,04	0,73	0,07	0,09	0,47	0,33	110	0,01	0,81	0,54	0,33	1,66	0,38
5	104	0,12	0,27	0,88	0,08	0,14	0,11	115	0,10	0,38	0,76	0,15	0,24	0,18
	2	0,06	0,31	0,66	0,12	0,58	0,26	114	0,09	0,42	0,50	0,29	1,45	0,23
6	108	0,04	0,58	0,27	0,12	0,18	0,07	118	0,02	0,69	0,30	0,21	0,12	0,16
	6	0,09	0,60	0,18	0,21	1,03	0,19	117	0,11	0,71	0,22	0,29	1,47	0,10
7	112	0,05	0,61	0,55	0,13	0,20	0,12	121	0,03	0,63	0,48	0,13	0,19	0,10
	7	0,10	0,63	0,37	0,21	1,05	0,22	120	0,11	0,65	0,30	0,20	0,98	0,24
8	125	0,00	0,00	0,00	0,41	0,21	0,16	126	0,00	0,00	0,00	0,11	0,19	0,05
	12	0,00	0,00	0,00	0,77	0,29	0,03	123	0,00	0,00	0,00	0,42	0,27	0,09
9	17	0,00	0,00	0,00	0,11	0,17	0,06	142	0,00	0,00	0,00	0,06	0,12	0,09
	11	0,00	0,00	0,00	0,23	0,28	0,03	139	0,00	0,00	0,00	0,17	0,17	0,05
10	145	0,06	0,52	0,16	0,20	0,80	0,06	146	0,02	0,19	0,38	0,04	0,10	0,08
	8	0,11	0,53	0,13	0,17	0,85	0,05	98	0,05	0,21	0,34	0,01	0,06	0,07
11	28	0,65	0,39	0,35	0,04	0,01	0,04	29	0,66	0,49	0,78	0,03	0,04	0,04
	10	0,54	0,49	0,13	0,03	0,03	0,03	17	0,46	0,07	0,58	0,04	0,07	0,03
12	29	0,70	0,68	0,42	0,03	0,07	0,05	30	0,53	0,16	0,58	0,05	0,09	0,05
	17	0,63	0,14	0,33	0,01	0,09	0,04	11	0,84	0,98	0,22	0,03	0,11	0,04
13	20	0,53	0,20	0,22	0,00	0,03	0,04	21	0,48	0,06	0,66	0,03	0,06	0,04
	24	0,82	0,67	0,23	0,02	0,02	0,05	18	0,82	0,67	0,78	0,04	0,04	0,05
14	21	0,56	0,10	0,08	0,02	0,05	0,06	27	0,61	0,21	0,28	0,01	0,04	0,06
	18	0,37	0,79	0,30	0,03	0,06	0,07	19	0,41	1,02	0,80	0,02	0,05	0,07
15	22	0,00	0,00	0,00	0,01	0,06	0,09	22	0,67	0,24	0,23	0,01	0,06	0,09
	10	0,54	0,78	0,47	0,01	0,06	0,09	28	0,33	0,71	0,18	0,01	0,06	0,09
16	23	1,06	0,22	0,20	0,06	0,14	0,04	24	1,44	0,62	0,21	0,07	0,14	0,04
	22	0,07	0,12	0,45	0,07	0,07	0,05	28	0,10	1,30	0,81	0,07	0,07	0,05
17	20	0,00	0,00	0,00	0,10	0,04	0,06	20	0,69	0,71	0,39	0,10	0,04	0,06
	23	0,35	0,35	0,39	0,10	0,04	0,06	24	0,50	0,43	0,56	0,10	0,04	0,06
18	30	0,00	0,00	0,00	0,11	0,01	0,04	30	0,87	0,44	0,41	0,11	0,01	0,04
	11	1,97	0,21	0,63	0,11	0,01	0,04	25	1,90	0,15	0,15	0,11	0,01	0,04
19	19	1,17	0,26	0,38	0,03	0,02	0,02	26	0,89	0,64	0,31	0,03	0,02	0,02
	30	0,14	0,63	1,01	0,02	0,09	0,01	25	0,16	0,09	0,79	0,01	0,09	0,01
20	27	0,00	0,00	0,00	0,02	0,04	0,05	27	0,58	1,31	0,44	0,02	0,04	0,05
	19	0,32	0,28	0,70	0,02	0,04	0,05	26	0,06	1,07	0,57	0,02	0,04	0,05
21	155	0,16	1,19	0,03	0,02	0,20	0,11	156	0,04	0,19	0,28	0,08	0,15	0,11
	12	0,24	1,20	0,27	0,11	0,56	0,07	109	0,04	0,21	0,55	0,10	0,51	0,07
22	22	0,02	0,48	0,21	0,34	0,82	0,07	162	0,02	0,36	0,34	0,06	0,20	0,05
	10	0,08	0,50	0,07	0,04	0,19	0,02	113	0,05	0,38	0,19	0,06	0,30	0,05
23	157	0,04	0,23	0,25	0,08	0,15	0,08	167	0,03	0,36	0,24	0,04	0,03	0,05
	13	0,05	0,24	0,19	0,07	0,37	0,02	119	0,07	0,38	0,18	0,07	0,33	0,03
24	163	0,05	0,33	0,26	0,05	0,15	0,07	170	0,05	0,37	0,18	0,02	0,03	0,05
	14	0,06	0,33	0,21	0,07	0,33	0,01	122	0,07	0,38	0,13	0,07	0,34	0,03
25	36	0,00	0,00	0,00	0,02	0,05	0,03	20	0,00	0,00	0,00	0,07	0,03	0,01
	34	0,00	0,00	0,00	0,02	0,01	0,01	35	0,00	0,00	0,00	0,06	0,01	0,03
26	38	0,00	0,00	0,00	0,03	0,16	0,10	21	0,00	0,00	0,00	0,16	0,53	0,09
	37	0,00	0,00	0,00	0,02	0,44	0,09	27	0,00	0,00	0,00	0,32	1,15	0,08
27	35	0,00	0,00	0,00	0,01	0,03	0,02	20	0,00	0,00	0,00	0,07	0,12	0,04
	38	0,00	0,00	0,00	0,01	0,02	0,03	21	0,00	0,00	0,00	0,06	0,19	0,01
28	173	0,00	0,00	0,00	0,05	0,01	0,02	61	0,00	0,00	0,00	0,16	0,55	0,05
	39	0,00	0,00	0,00	0,05	0,01	0,02	31	0,00	0,00	0,00	0,33	0,64	0,07
29	39	0,00	0,00	0,00	0,01	0,20	0,12	31	0,00	0,00	0,00	0,22	0,09	0,09
	40	0,00	0,00	0,00	0,01	0,03	0,06	41	0,00	0,00	0,00	0,09	0,02	0,04
30	43	0,00	0,00	0,00	0,07	0,02	0,03	44	0,00	0,00	0,00	0,01	0,02	0,02
	15	0,00	0,00	0,00	0,04	0,07	0,01	42	0,00	0,00	0,00	0,01	0,09	0,03
31	85	0,00	0,00	0,00	0,03	0,09	0,05	174	0,00	0,00	0,00	0,01	0,06	0,04
	16	0,00	0,00	0,00	0,07	0,14	0,01	45	0,00	0,00	0,00	0,02	0,06	0,00
32	16	0,00	0,00	0,00	0,10	0,21	0,02	45	0,00	0,00	0,00	0,01	0,04	0,02
	46	0,00	0,00	0,00	0,09	0,03	0,07	47	0,00	0,00	0,00	0,01	0,03	0,05
33	178	0,00	0,00	0,00	0,00	0,04	0,01	179	0,00	0,00	0,00	0,01	0,03	0,01
	36	0,00	0,00	0,00	0,01	0,04	0,01	177	0,00	0,00	0,00	0,01	0,03	0,00
34	50	0,00	0,00	0,00	0,04	0,03	0,02	51	0,00	0,00	0,00	0,07	0,08	0,02
	20	0,00	0,00	0,00	0,06	0,01	0,01	21	0,00	0,00	0,00	0,08	0,06	0,03
35	51	0,00	0,00	0,00	0,13	0,10	0,08	52	0,00	0,00	0,00	0,54	0,28	0,04
	21	0,00	0,00	0,00	0,14	0,19	0,03	27	0,00	0,00	0,00	0,55	0,37	0,02
36	53	0,00	0,00	0,00	0,05	0,07	0,04	54	0,00	0,00	0,00	0,09	0,10	0,05
	50	0,00	0,00	0,00	0,03	0,05	0,03	51	0,00	0,00	0,00	0,06	0,08	0,04
37	54	0,00	0,00	0,00	0,20	0,05	0,05	55	0,00	0,00	0,00	0,32	0,04	0,00
	51	0,00	0,00	0,00	0,25	0,13	0,06	52	0,00	0,00	0,00	0,36	0,12	0,01
38	56	0,00	0,00	0,00	0,08	0,04	0,03	57	0,00	0,00	0,00	0,10	0,03	0,03
	53	0,00	0,00	0,00	0,06	0,03	0,04	54	0,00	0,00	0,00	0,09	0,03	0,04
39	57	0,00	0,00	0,00	0,15	0,02	0,00	58	0,00	0,00	0,00	0,17	0,01	0,03
	54	0,00	0,00	0,00	0,21	0,06	0,01	55	0,00	0,00	0,00	0,22	0,05	0,03
40	49	0,00	0,00	0,00	0,09	0,01	0,01	59	0,00	0,00	0,00	0,10	0,00	0,01
	56	0,00	0,00	0,00	0,08	0,01	0,02	57	0,00	0,00	0,00	0,10	0,01	0,02
41	59	0,00	0,00	0,00	0,11	0,01	0,01	60	0,00	0,00	0,00	0,10	0,02	0,02
	57	0,00	0,00	0,00	0,13	0,01	0,00	58	0,00	0,00	0,00	0,12	0,01	0,01
42	55	0,00	0,00	0,00	0,26	0,08	0,16	62	0,00	0,00	0,00	0,13	0,08	0,14
	52	0,00	0,00	0,00	0,26	0,11	0,16	61	0,00	0,00	0,00	0,13	0,11	0,14
43	62	0,00	0,00	0,00	0,08	0,10	0,15	63	0,00	0,00	0,00	0,09	0,04	0,10
	61	0,00	0,00	0,00	0,08	0,10	0,14	31	0,00	0,00	0,00	0,10	0,04	0,10
44	58	0,00	0,00	0,00	0,13	0,01	0,10	64	0,00	0,00	0,00	0,09	0,02	0,12

CARATTERISTICHE MEDIATE: SISMA 0°: SHELL

Shell Nro	Nodo N.ro	S11 kg/cmq	S22 kg/cmq	S12 kg/cmq	M11 kg/cmq	M22 kg/cmq	M12 kg/cmq	Nodo N.ro	S11 kg/cmq	S22 kg/cmq	S12 kg/cmq	M11 kg/cmq	M22 kg/cmq	M12 kg/cmq
	55	0,00	0,00	0,00	0,18	0,05	0,12	62	0,00	0,00	0,00	0,13	0,06	0,13
45	64	0,00	0,00	0,00	0,01	0,03	0,14	65	0,00	0,00	0,00	0,00	0,03	0,13
	62	0,00	0,00	0,00	0,00	0,04	0,13	63	0,00	0,00	0,00	0,01	0,04	0,13
46	52	0,00	0,00	0,00	0,30	0,25	0,14	52	0,00	0,00	0,00	0,30	0,25	0,14
	27	0,00	0,00	0,00	0,30	0,25	0,14	61	0,00	0,00	0,00	0,30	0,25	0,14
47	60	0,00	0,00	0,00	0,06	0,02	0,09	60	0,00	0,00	0,00	0,06	0,02	0,09
	58	0,00	0,00	0,00	0,06	0,02	0,09	64	0,00	0,00	0,00	0,06	0,02	0,09
48	63	0,00	0,00	0,00	0,02	0,04	0,07	66	0,00	0,00	0,00	0,01	0,04	0,06
	31	0,00	0,00	0,00	0,02	0,08	0,06	41	0,00	0,00	0,00	0,02	0,08	0,05
49	63	0,00	0,00	0,00	0,01	0,02	0,10	63	0,00	0,00	0,00	0,01	0,02	0,10
	66	0,00	0,00	0,00	0,01	0,02	0,10	65	0,00	0,00	0,00	0,01	0,02	0,10
50	67	0,00	0,00	0,00	0,01	0,01	0,01	89	0,00	0,00	0,00	0,02	0,02	0,02
	48	0,00	0,00	0,00	0,01	0,01	0,02	184	0,00	0,00	0,00	0,02	0,01	0,02
51	69	0,00	0,00	0,00	0,03	0,11	0,09	70	0,00	0,00	0,00	0,01	0,07	0,10
	60	0,00	0,00	0,00	0,00	0,06	0,10	64	0,00	0,00	0,00	0,04	0,02	0,11
52	70	0,00	0,00	0,00	0,02	0,02	0,12	71	0,00	0,00	0,00	0,01	0,01	0,12
	64	0,00	0,00	0,00	0,02	0,01	0,13	65	0,00	0,00	0,00	0,01	0,01	0,13
53	72	0,00	0,00	0,00	0,03	0,04	0,08	73	0,00	0,00	0,00	0,04	0,06	0,08
	69	0,00	0,00	0,00	0,02	0,06	0,08	70	0,00	0,00	0,00	0,03	0,09	0,08
54	73	0,00	0,00	0,00	0,04	0,03	0,10	74	0,00	0,00	0,00	0,02	0,02	0,09
	70	0,00	0,00	0,00	0,04	0,03	0,11	71	0,00	0,00	0,00	0,01	0,01	0,10
55	16	0,00	0,00	0,00	0,05	0,09	0,08	75	0,00	0,00	0,00	0,12	0,07	0,09
	72	0,00	0,00	0,00	0,05	0,07	0,08	73	0,00	0,00	0,00	0,04	0,05	0,08
56	75	0,00	0,00	0,00	0,06	0,05	0,04	46	0,00	0,00	0,00	0,03	0,08	0,04
	73	0,00	0,00	0,00	0,06	0,04	0,07	74	0,00	0,00	0,00	0,03	0,07	0,06
57	79	0,00	0,00	0,00	0,02	0,11	0,05	80	0,00	0,00	0,00	0,06	0,16	0,10
	68	0,00	0,00	0,00	0,05	0,21	0,08	76	0,00	0,00	0,00	0,09	0,25	0,13
58	80	0,00	0,00	0,00	0,02	0,09	0,05	81	0,00	0,00	0,00	0,05	0,07	0,04
	76	0,00	0,00	0,00	0,06	0,08	0,08	77	0,00	0,00	0,00	0,09	0,06	0,06
59	81	0,00	0,00	0,00	0,05	0,11	0,05	82	0,00	0,00	0,00	0,07	0,17	0,04
	77	0,00	0,00	0,00	0,07	0,08	0,02	78	0,00	0,00	0,00	0,09	0,13	0,02
60	82	0,00	0,00	0,00	0,06	0,17	0,08	72	0,00	0,00	0,00	0,06	0,19	0,05
	78	0,00	0,00	0,00	0,08	0,25	0,06	69	0,00	0,00	0,00	0,09	0,28	0,04
61	15	0,00	0,00	0,00	0,14	0,15	0,02	83	0,00	0,00	0,00	0,05	0,08	0,16
	79	0,00	0,00	0,00	0,09	0,10	0,07	80	0,00	0,00	0,00	0,11	0,13	0,07
62	83	0,00	0,00	0,00	0,03	0,10	0,01	84	0,00	0,00	0,00	0,05	0,11	0,05
	80	0,00	0,00	0,00	0,03	0,11	0,02	81	0,00	0,00	0,00	0,06	0,12	0,05
63	84	0,00	0,00	0,00	0,05	0,16	0,06	85	0,00	0,00	0,00	0,05	0,18	0,04
	81	0,00	0,00	0,00	0,05	0,16	0,05	82	0,00	0,00	0,00	0,06	0,18	0,03
64	85	0,00	0,00	0,00	0,07	0,16	0,09	16	0,00	0,00	0,00	0,09	0,15	0,06
	82	0,00	0,00	0,00	0,08	0,18	0,07	72	0,00	0,00	0,00	0,07	0,14	0,08
65	79	0,00	0,00	0,00	0,08	0,08	0,01	87	0,00	0,00	0,00	0,04	0,05	0,01
	15	0,00	0,00	0,00	0,02	0,14	0,04	86	0,00	0,00	0,00	0,03	0,11	0,04
66	87	0,00	0,00	0,00	0,01	0,06	0,00	88	0,00	0,00	0,00	0,00	0,06	0,01
	86	0,00	0,00	0,00	0,02	0,05	0,01	43	0,00	0,00	0,00	0,01	0,05	0,01
67	68	0,00	0,00	0,00	0,04	0,05	0,03	89	0,00	0,00	0,00	0,05	0,07	0,01
	79	0,00	0,00	0,00	0,06	0,02	0,02	87	0,00	0,00	0,00	0,08	0,04	0,01
68	89	0,00	0,00	0,00	0,04	0,02	0,01	67	0,00	0,00	0,00	0,01	0,02	0,01
	87	0,00	0,00	0,00	0,03	0,02	0,01	88	0,00	0,00	0,00	0,00	0,03	0,00
69	94	0,03	0,30	0,25	0,03	0,09	0,07	95	0,03	0,29	0,30	0,01	0,01	0,06
	90	0,06	0,31	0,15	0,10	0,48	0,10	91	0,05	0,29	0,20	0,02	0,11	0,11
70	95	0,03	0,27	0,31	0,01	0,01	0,06	96	0,04	0,53	0,25	0,03	0,09	0,07
	91	0,05	0,28	0,20	0,02	0,11	0,11	92	0,10	0,54	0,15	0,10	0,49	0,10
71	96	0,12	0,58	0,38	0,04	0,09	0,03	97	0,10	0,72	0,10	0,06	0,40	0,03
	92	0,02	0,61	0,38	0,10	0,49	0,04	5	0,07	0,74	0,09	0,04	0,21	0,03
72	8	0,13	0,60	0,10	0,07	0,35	0,01	98	0,06	0,27	0,33	0,04	0,18	0,02
	93	0,02	0,58	0,13	0,14	0,47	0,03	94	0,06	0,25	0,36	0,07	0,12	0,02
73	98	0,05	0,27	0,19	0,04	0,18	0,02	99	0,05	0,23	0,27	0,02	0,09	0,01
	94	0,02	0,27	0,21	0,06	0,12	0,04	95	0,04	0,23	0,29	0,02	0,03	0,05
74	99	0,04	0,24	0,27	0,02	0,09	0,01	100	0,09	0,46	0,19	0,05	0,24	0,03
	95	0,03	0,22	0,30	0,01	0,03	0,05	96	0,03	0,45	0,22	0,05	0,08	0,04
75	100	0,10	0,45	0,28	0,05	0,24	0,02	9	0,16	0,77	0,05	0,06	0,29	0,02
	96	0,06	0,42	0,34	0,06	0,08	0,02	97	0,03	0,74	0,10	0,14	0,30	0,03
76	103	0,15	0,51	0,41	0,26	0,11	0,21	104	0,07	0,28	0,76	0,12	0,13	0,16
	101	0,08	0,50	0,31	0,30	1,49	0,30	2	0,06	0,31	0,66	0,12	0,58	0,35
77	10	0,15	0,71	0,09	0,02	0,09	0,01	17	0,05	0,26	0,36	0,02	0,10	0,06
	102	0,04	0,68	0,13	0,40	0,11	0,07	103	0,11	0,23	0,38	0,33	0,09	0,12
78	17	0,09	0,21	0,17	0,02	0,10	0,03	11	0,08	0,71	0,56	0,02	0,10	0,08
	103	0,16	0,22	0,33	0,27	0,08	0,06	104	0,03	0,68	0,74	0,13	0,15	0,12
79	107	0,05	0,50	0,30	0,09	0,26	0,12	108	0,03	0,58	0,32	0,13	0,18	0,11
	105	0,06	0,53	0,10	0,18	0,90	0,21	6	0,07	0,60	0,18	0,21	1,03	0,22
80	12	0,08	0,52	0,15	0,14	0,70	0,04	109	0,05	0,21	0,52	0,04	0,21	0,04
	106	0,08	0,51	0,27	0,25	0,88	0,11	107	0,05	0,20	0,64	0,11	0,03	0,16
81	109	0,04	0,22	0,18	0,04	0,21	0,08	13	0,08	0,41	0,25	0,08	0,38	0,05
	107	0,06	0,20	0,22	0,10	0,02	0,06	108	0,03	0,39	0,29	0,14	0,24	0,07
82	111	0,01	0,72	0,33	0,18	0,11	0,16	112	0,03	0,61	0,48	0,14	0,20	0,06
	110	0,12	0,74	0,25	0,33	1,66	0,12	7	0,09	0,63	0,39	0,21	1,05	0,15
83	10	0,09	0,61	0,10	0,02	0,11	0,03	113	0,09	0,55	0,19	0,06	0,31	0,08
	102	0,06	0,58	0,13	0,43	0,13	0,10	111	0,07	0,52	0,32	0,28	0,07	0,14
84	113	0,09	0,55	0,23	0,06	0,31	0,09	14	0,09	0,50	0,34	0,08	0,39	0,02
	111	0,02	0,53	0,27	0,22	0,06	0,08	112	0,04	0,48	0,39	0,15	0,24	0,07
85	115	0,06	0,43	1,19	0,19	0,23	0,13	106	0,06	0,44	0,47	0,30	0,65	0,17
	114	0,03	0,45	0,88	0,29	1,45	0,24	3	0,05	0,46	0,10	0,05	0,25	0,20

CARATTERISTICHE MEDIATE: SISMA 0°: SHELL

Shell Nro	Nodo N.ro	S11 kg/cmq	S22 kg/cmq	S12 kg/cmq	M11 kg/cmq	M22 kg/cmq	M12 kg/cmq	Nodo N.ro	S11 kg/cmq	S22 kg/cmq	S12 kg/cmq	M11 kg/cmq	M22 kg/cmq	M12 kg/cmq
86	11	0,09	0,65	0,93	0,02	0,10	0,06	116	0,07	0,15	0,73	0,03	0,17	0,04
	104	0,12	0,61	0,85	0,09	0,16	0,09	115	0,20	0,11	0,68	0,21	0,08	0,07
87	116	0,05	0,13	1,15	0,03	0,17	0,07	12	0,10	0,59	0,32	0,14	0,70	0,05
	115	0,03	0,11	1,12	0,25	0,08	0,09	106	0,12	0,59	0,29	0,44	0,71	0,05
88	118	0,09	0,71	0,53	0,26	0,13	0,15	97	0,10	0,68	0,28	0,45	0,57	0,19
	117	0,08	0,74	0,33	0,29	1,47	0,34	5	0,07	0,71	0,08	0,11	0,57	0,29
89	13	0,08	0,41	0,21	0,08	0,38	0,04	119	0,10	0,53	0,24	0,04	0,22	0,07
	108	0,05	0,39	0,22	0,13	0,24	0,08	118	0,02	0,51	0,25	0,21	0,03	0,06
90	119	0,13	0,50	0,42	0,04	0,22	0,08	9	0,20	0,84	0,22	0,10	0,49	0,02
	118	0,04	0,47	0,47	0,27	0,04	0,13	97	0,05	0,81	0,27	0,34	0,36	0,08
91	121	0,04	0,65	0,71	0,18	0,20	0,11	93	0,09	0,39	0,31	0,40	0,54	0,17
	120	0,08	0,68	0,50	0,20	0,98	0,32	4	0,03	0,42	0,09	0,10	0,49	0,26
92	14	0,10	0,49	0,45	0,08	0,39	0,03	122	0,10	0,51	0,39	0,04	0,18	0,07
	112	0,04	0,48	0,46	0,14	0,24	0,07	121	0,02	0,49	0,40	0,11	0,02	0,09
93	122	0,13	0,48	0,61	0,04	0,18	0,08	8	0,15	0,62	0,26	0,10	0,48	0,03
	121	0,05	0,46	0,63	0,16	0,03	0,12	93	0,05	0,59	0,28	0,22	0,41	0,07
94	126	0,00	0,00	0,00	0,13	0,06	0,03	127	0,00	0,00	0,00	0,26	0,27	0,07
	123	0,00	0,00	0,00	0,33	0,21	0,14	109	0,00	0,00	0,00	0,47	0,42	0,18
95	127	0,00	0,00	0,00	0,25	0,14	0,13	128	0,00	0,00	0,00	0,13	0,06	0,10
	109	0,00	0,00	0,00	0,38	0,10	0,05	124	0,00	0,00	0,00	0,26	0,03	0,02
96	128	0,00	0,00	0,00	0,12	0,03	0,07	129	0,00	0,00	0,00	0,14	0,06	0,08
	124	0,00	0,00	0,00	0,20	0,07	0,10	13	0,00	0,00	0,00	0,22	0,09	0,11
97	116	0,00	0,00	0,00	0,34	0,25	0,06	130	0,00	0,00	0,00	0,21	0,14	0,08
	125	0,00	0,00	0,00	0,10	0,17	0,08	126	0,00	0,00	0,00	0,10	0,06	0,06
98	130	0,00	0,00	0,00	0,07	0,02	0,03	131	0,00	0,00	0,00	0,06	0,01	0,04
	126	0,00	0,00	0,00	0,07	0,05	0,02	127	0,00	0,00	0,00	0,04	0,06	0,04
99	131	0,00	0,00	0,00	0,08	0,05	0,03	132	0,00	0,00	0,00	0,09	0,02	0,04
	127	0,00	0,00	0,00	0,03	0,07	0,05	128	0,00	0,00	0,00	0,02	0,05	0,05
100	132	0,00	0,00	0,00	0,09	0,02	0,02	133	0,00	0,00	0,00	0,08	0,01	0,02
	128	0,00	0,00	0,00	0,04	0,01	0,05	129	0,00	0,00	0,00	0,03	0,01	0,05
101	134	0,00	0,00	0,00	0,03	0,09	0,04	135	0,00	0,00	0,00	0,24	0,19	0,04
	116	0,00	0,00	0,00	0,34	0,06	0,08	130	0,00	0,00	0,00	0,11	0,11	0,08
102	135	0,00	0,00	0,00	0,19	0,05	0,02	136	0,00	0,00	0,00	0,19	0,03	0,01
	130	0,00	0,00	0,00	0,17	0,05	0,03	131	0,00	0,00	0,00	0,17	0,03	0,01
103	136	0,00	0,00	0,00	0,17	0,00	0,02	137	0,00	0,00	0,00	0,15	0,01	0,02
	131	0,00	0,00	0,00	0,16	0,01	0,01	132	0,00	0,00	0,00	0,14	0,01	0,00
104	137	0,00	0,00	0,00	0,12	0,01	0,02	138	0,00	0,00	0,00	0,10	0,01	0,03
	132	0,00	0,00	0,00	0,13	0,00	0,01	133	0,00	0,00	0,00	0,12	0,01	0,01
105	11	0,00	0,00	0,00	0,33	0,25	0,05	139	0,00	0,00	0,00	0,30	0,20	0,06
	134	0,00	0,00	0,00	0,25	0,16	0,05	135	0,00	0,00	0,00	0,22	0,12	0,03
106	139	0,00	0,00	0,00	0,20	0,11	0,05	140	0,00	0,00	0,00	0,13	0,04	0,05
	135	0,00	0,00	0,00	0,26	0,12	0,05	136	0,00	0,00	0,00	0,19	0,04	0,05
107	140	0,00	0,00	0,00	0,10	0,04	0,04	141	0,00	0,00	0,00	0,07	0,02	0,04
	136	0,00	0,00	0,00	0,14	0,04	0,04	137	0,00	0,00	0,00	0,10	0,01	0,03
108	141	0,00	0,00	0,00	0,06	0,02	0,03	14	0,00	0,00	0,00	0,04	0,02	0,04
	137	0,00	0,00	0,00	0,08	0,02	0,03	138	0,00	0,00	0,00	0,06	0,01	0,03
109	142	0,00	0,00	0,00	0,05	0,08	0,02	143	0,00	0,00	0,00	0,04	0,05	0,04
	139	0,00	0,00	0,00	0,13	0,10	0,04	140	0,00	0,00	0,00	0,06	0,06	0,06
110	143	0,00	0,00	0,00	0,05	0,05	0,03	144	0,00	0,00	0,00	0,03	0,03	0,03
	140	0,00	0,00	0,00	0,06	0,05	0,03	141	0,00	0,00	0,00	0,04	0,06	0,03
111	144	0,00	0,00	0,00	0,08	0,08	0,03	113	0,00	0,00	0,00	0,07	0,05	0,04
	141	0,00	0,00	0,00	0,07	0,05	0,01	14	0,00	0,00	0,00	0,06	0,03	0,01
112	10	0,00	0,00	0,00	0,06	0,11	0,01	10	0,00	0,00	0,00	0,06	0,11	0,01
	17	0,00	0,00	0,00	0,06	0,11	0,01	142	0,00	0,00	0,00	0,06	0,11	0,01
113	10	0,00	0,00	0,00	0,10	0,00	0,03	10	0,00	0,00	0,00	0,10	0,00	0,03
	142	0,00	0,00	0,00	0,10	0,00	0,03	143	0,00	0,00	0,00	0,10	0,00	0,03
114	10	0,00	0,00	0,00	0,01	0,11	0,04	10	0,00	0,00	0,00	0,01	0,11	0,04
	143	0,00	0,00	0,00	0,01	0,11	0,04	144	0,00	0,00	0,00	0,01	0,11	0,04
115	10	0,00	0,00	0,00	0,11	0,04	0,04	10	0,00	0,00	0,00	0,11	0,04	0,04
	144	0,00	0,00	0,00	0,11	0,04	0,04	113	0,00	0,00	0,00	0,11	0,04	0,04
116	146	0,04	0,21	0,28	0,04	0,10	0,09	147	0,02	0,17	0,34	0,02	0,06	0,09
	98	0,04	0,21	0,23	0,01	0,06	0,03	99	0,03	0,17	0,29	0,01	0,04	0,03
117	147	0,01	0,16	0,34	0,01	0,05	0,09	148	0,05	0,35	0,28	0,04	0,09	0,09
	99	0,03	0,17	0,29	0,01	0,04	0,03	100	0,07	0,35	0,23	0,04	0,18	0,04
118	148	0,01	0,33	0,33	0,05	0,09	0,08	149	0,06	0,63	0,14	0,19	0,58	0,06
	100	0,07	0,35	0,32	0,04	0,18	0,07	9	0,13	0,65	0,14	0,15	0,77	0,05
119	150	0,04	0,28	0,10	0,17	0,71	0,07	151	0,01	0,14	0,36	0,01	0,11	0,07
	145	0,01	0,28	0,14	0,10	0,67	0,05	146	0,03	0,13	0,40	0,01	0,16	0,06
120	151	0,02	0,14	0,26	0,01	0,11	0,07	152	0,02	0,11	0,33	0,01	0,03	0,08
	146	0,02	0,14	0,30	0,01	0,16	0,07	147	0,02	0,11	0,37	0,01	0,01	0,08
121	152	0,01	0,11	0,32	0,01	0,04	0,08	153	0,03	0,24	0,26	0,01	0,08	0,06
	147	0,01	0,11	0,37	0,00	0,01	0,08	148	0,03	0,24	0,31	0,03	0,08	0,07
122	153	0,01	0,23	0,31	0,01	0,08	0,07	154	0,04	0,36	0,07	0,10	0,41	0,07
	148	0,03	0,23	0,36	0,04	0,08	0,05	149	0,01	0,36	0,12	0,07	0,44	0,05
123	15	0,02	0,06	0,06	0,10	0,49	0,13	83	0,02	0,04	0,27	0,00	0,02	0,11
	150	0,03	0,06	0,24	0,10	0,60	0,06	151	0,03	0,04	0,46	0,04	0,11	0,04
124	83	0,02	0,04	0,23	0,00	0,02	0,05	84	0,02	0,03	0,29	0,01	0,03	0,05
	151	0,02	0,04	0,34	0,04	0,11	0,09	152	0,02	0,03	0,39	0,01	0,01	0,09
125	84	0,01	0,04	0,28	0,01	0,03	0,07	85	0,03	0,09	0,23	0,00	0,02	0,07
	152	0,02	0,03	0,38	0,00	0,01	0,07	153	0,01	0,09	0,34	0,03	0,06	0,08
126	85	0,01	0,10	0,24	0,00	0,02	0,10	16	0,01	0,11	0,04	0,06	0,31	0,11
	153	0,03	0,09	0,38	0,03	0,06	0,07	154	0,03	0,10	0,18	0,06	0,38	0,08
127	156	0,12	0,22	0,24	0,08	0,15	0,12	157	0,06	0,23	0,35	0,08	0,15	0,08

CARATTERISTICHE MEDIATE: SISMA 0°: SHELL

Shell Nro	Nodo N.ro	S11 kg/cmq	S22 kg/cmq	S12 kg/cmq	M11 kg/cmq	M22 kg/cmq	M12 kg/cmq	Nodo N.ro	S11 kg/cmq	S22 kg/cmq	S12 kg/cmq	M11 kg/cmq	M22 kg/cmq	M12 kg/cmq
	109	0,05	0,20	0,20	0,10	0,51	0,04	13	0,04	0,25	0,31	0,07	0,37	0,01
128	158	0,07	0,45	0,03	0,02	0,22	0,15	159	0,01	0,19	0,28	0,08	0,11	0,09
	155	0,01	0,44	0,06	0,01	0,22	0,16	156	0,05	0,18	0,37	0,08	0,16	0,10
129	159	0,02	0,19	0,27	0,07	0,11	0,09	160	0,05	0,14	0,33	0,07	0,05	0,06
	156	0,11	0,21	0,33	0,08	0,16	0,11	157	0,06	0,12	0,39	0,08	0,12	0,08
130	31	0,07	0,22	0,10	0,41	2,03	0,49	161	0,02	0,11	0,30	0,03	0,16	0,43
	158	0,09	0,22	0,09	0,11	0,21	0,30	159	0,04	0,10	0,29	0,03	0,35	0,36
131	161	0,01	0,09	0,21	0,03	0,16	0,07	32	0,02	0,04	0,29	0,01	0,03	0,01
	159	0,02	0,08	0,28	0,03	0,35	0,01	160	0,04	0,04	0,36	0,07	0,02	0,06
132	162	0,05	0,37	0,12	0,01	0,21	0,05	163	0,03	0,34	0,17	0,06	0,16	0,05
	113	0,06	0,37	0,10	0,06	0,30	0,01	14	0,05	0,34	0,11	0,07	0,33	0,02
133	23	0,03	0,32	0,15	0,17	0,38	0,17	164	0,01	0,23	0,34	0,09	0,19	0,23
	22	0,01	0,32	0,09	0,18	0,28	0,06	162	0,01	0,22	0,29	0,03	0,35	0,08
134	164	0,02	0,23	0,11	0,04	0,20	0,12	165	0,01	0,21	0,19	0,05	0,03	0,07
	162	0,03	0,24	0,13	0,02	0,36	0,11	163	0,03	0,21	0,17	0,05	0,11	0,06
135	20	0,02	0,03	0,08	0,03	0,14	0,17	166	0,04	0,10	0,23	0,02	0,09	0,20
	23	0,02	0,02	0,23	0,42	1,03	0,21	164	0,01	0,09	0,38	0,12	0,08	0,18
136	166	0,03	0,09	0,10	0,02	0,09	0,02	33	0,03	0,07	0,15	0,00	0,01	0,02
	164	0,01	0,09	0,13	0,07	0,08	0,04	165	0,01	0,07	0,18	0,03	0,03	0,08
137	167	0,03	0,33	0,17	0,06	0,03	0,05	149	0,08	0,70	0,11	0,09	0,35	0,07
	119	0,10	0,35	0,15	0,07	0,33	0,05	9	0,17	0,72	0,06	0,05	0,27	0,02
138	160	0,03	0,13	0,29	0,07	0,05	0,07	168	0,03	0,25	0,25	0,01	0,06	0,06
	157	0,05	0,12	0,30	0,08	0,12	0,07	167	0,01	0,25	0,26	0,06	0,14	0,07
139	168	0,01	0,25	0,22	0,02	0,06	0,09	154	0,03	0,39	0,10	0,05	0,38	0,06
	167	0,04	0,25	0,19	0,07	0,14	0,07	149	0,01	0,38	0,12	0,19	0,39	0,05
140	32	0,02	0,04	0,28	0,01	0,03	0,01	169	0,02	0,09	0,22	0,01	0,03	0,05
	160	0,04	0,03	0,33	0,08	0,02	0,04	168	0,02	0,08	0,26	0,02	0,04	0,08
141	169	0,02	0,09	0,21	0,01	0,03	0,09	16	0,03	0,15	0,09	0,02	0,10	0,09
	168	0,04	0,08	0,23	0,03	0,04	0,06	154	0,04	0,14	0,14	0,07	0,23	0,05
142	170	0,05	0,34	0,37	0,04	0,03	0,04	145	0,07	0,50	0,15	0,05	0,50	0,07
	122	0,10	0,35	0,34	0,07	0,34	0,05	8	0,13	0,52	0,13	0,08	0,41	0,01
143	165	0,03	0,21	0,22	0,06	0,03	0,08	171	0,03	0,25	0,15	0,01	0,08	0,07
	163	0,04	0,21	0,24	0,04	0,11	0,06	170	0,03	0,25	0,16	0,06	0,16	0,05
144	171	0,02	0,26	0,35	0,01	0,08	0,08	150	0,02	0,28	0,20	0,09	0,51	0,06
	170	0,01	0,25	0,35	0,07	0,16	0,06	145	0,01	0,27	0,20	0,20	0,51	0,04
145	33	0,03	0,07	0,17	0,00	0,01	0,04	172	0,03	0,08	0,13	0,01	0,05	0,07
	165	0,02	0,07	0,25	0,05	0,03	0,06	171	0,01	0,08	0,21	0,02	0,08	0,08
146	172	0,02	0,09	0,33	0,01	0,05	0,10	15	0,03	0,14	0,17	0,04	0,19	0,09
	171	0,01	0,08	0,41	0,02	0,07	0,05	150	0,02	0,13	0,26	0,09	0,33	0,04
147	37	0,00	0,00	0,00	0,02	0,51	0,08	27	0,00	0,00	0,00	0,23	0,71	0,09
	173	0,00	0,00	0,00	0,01	0,27	0,05	61	0,00	0,00	0,00	0,02	0,22	0,04
148	84	0,00	0,00	0,00	0,03	0,06	0,03	175	0,00	0,00	0,00	0,00	0,05	0,03
	85	0,00	0,00	0,00	0,02	0,08	0,05	174	0,00	0,00	0,00	0,00	0,03	0,05
149	83	0,00	0,00	0,00	0,01	0,11	0,02	176	0,00	0,00	0,00	0,01	0,04	0,02
	84	0,00	0,00	0,00	0,05	0,11	0,04	175	0,00	0,00	0,00	0,01	0,02	0,04
150	15	0,00	0,00	0,00	0,07	0,28	0,01	42	0,00	0,00	0,00	0,02	0,02	0,01
	83	0,00	0,00	0,00	0,06	0,19	0,04	176	0,00	0,00	0,00	0,01	0,06	0,04
151	179	0,00	0,00	0,00	0,01	0,02	0,01	50	0,00	0,00	0,00	0,01	0,03	0,02
	177	0,00	0,00	0,00	0,03	0,06	0,02	20	0,00	0,00	0,00	0,04	0,07	0,03
152	180	0,00	0,00	0,00	0,00	0,02	0,01	181	0,00	0,00	0,00	0,00	0,03	0,01
	178	0,00	0,00	0,00	0,00	0,02	0,01	179	0,00	0,00	0,00	0,00	0,02	0,01
153	181	0,00	0,00	0,00	0,01	0,04	0,02	53	0,00	0,00	0,00	0,02	0,05	0,03
	179	0,00	0,00	0,00	0,01	0,03	0,02	50	0,00	0,00	0,00	0,02	0,03	0,02
154	182	0,00	0,00	0,00	0,00	0,03	0,02	183	0,00	0,00	0,00	0,01	0,03	0,02
	180	0,00	0,00	0,00	0,00	0,02	0,01	181	0,00	0,00	0,00	0,01	0,03	0,02
155	183	0,00	0,00	0,00	0,03	0,04	0,03	56	0,00	0,00	0,00	0,04	0,04	0,04
	181	0,00	0,00	0,00	0,02	0,04	0,03	53	0,00	0,00	0,00	0,03	0,04	0,04
156	48	0,00	0,00	0,00	0,01	0,03	0,02	184	0,00	0,00	0,00	0,02	0,02	0,02
	182	0,00	0,00	0,00	0,00	0,02	0,02	183	0,00	0,00	0,00	0,01	0,02	0,02
157	184	0,00	0,00	0,00	0,04	0,01	0,03	49	0,00	0,00	0,00	0,04	0,00	0,03
	183	0,00	0,00	0,00	0,03	0,02	0,03	56	0,00	0,00	0,00	0,04	0,01	0,03
158	89	0,00	0,00	0,00	0,04	0,05	0,03	68	0,00	0,00	0,00	0,04	0,07	0,03
	184	0,00	0,00	0,00	0,04	0,02	0,03	49	0,00	0,00	0,00	0,04	0,04	0,03

CARATTERISTICHE MEDIATE: SISMA 90°: ASTE

Tratto	Filo In.	Alt. (m)	Tx (t)	Ty (t)	N (t)	Mx (t*m)	My (t*m)	Mt (t*m)	Filo Fin.	Alt. (m)	Tx (t)	Ty (t)	N (t)	Mx (t*m)	My (t*m)	Mt (t*m)
	1	0,00	0,00	0,92	0,00	-0,17	0,00	-0,04	29	0,00	0,00	0,82	0,00	0,12	0,00	-0,05
	17	0,00	0,00	0,62	0,00	-0,07	0,00	-0,03	44	0,00	0,00	0,58	0,00	0,06	0,00	-0,03
	3	0,00	0,00	-0,92	0,00	0,09	0,00	-0,04	61	0,00	0,00	-0,99	0,00	-0,16	0,00	-0,04
	2	0,00	0,00	0,90	0,00	-0,08	0,00	-0,02	68	0,00	0,00	0,87	0,00	0,10	0,00	-0,03
	27	0,00	0,00	0,35	0,00	0,05	0,00	-0,03	70	0,00	0,00	0,35	0,00	0,08	0,00	-0,02
	1	0,00	0,00	0,57	0,00	0,03	0,00	-0,02	69	0,00	0,00	0,62	0,00	0,09	0,00	-0,02
	28	0,00	0,00	-0,59	0,00	0,10	0,00	-0,02	71	0,00	0,00	-0,65	0,00	-0,07	0,00	-0,03
	3	1,85	0,00	-0,05	0,00	0,02	0,00	0,00	61	1,85	0,00	0,05	0,00	0,02	0,00	0,00
	1	1,85	0,00	0,03	0,00	-0,02	0,00	0,00	29	1,85	0,00	-0,03	0,00	-0,02	0,00	0,00
	2	1,85	0,00	-0,08	0,00	0,04	0,00	0,00	68	1,85	0,00	0,08	0,00	0,03	0,00	0,00
	1	1,85	0,00	-0,05	0,00	0,02	0,00	0,00	69	1,85	0,00	0,05	0,00	0,02	0,00	0,00
	17	1,85	0,00	-0,02	0,00	0,01	0,00	0,00	83	1,85	0,00	0,02	0,00	0,00	0,00	0,00
	27	1,85	0,00	-0,03	0,00	0,01	0,00	0,00	70	1,85	0,00	0,03	0,00	0,02	0,00	0,00
	28	1,85	0,00	-0,03	0,00	0,01	0,00	0,00	71	1,85	0,00	0,03	0,00	0,01	0,00	0,00
	3	4,75	0,00	-0,02	0,00	0,01	0,00	0,00	61	4,75	0,00	0,02	0,00	0,01	0,00	0,00

CARATTERISTICHE MEDIATE: SISMA 90°: ASTE

Tratto	Filo In.	Alt. (m)	Tx (t)	Ty (t)	N (t)	Mx (t*m)	My (t*m)	Mt (t*m)	Filo Fin.	Alt. (m)	Tx (t)	Ty (t)	N (t)	Mx (t*m)	My (t*m)	Mt (t*m)
	1	4,75	0,00	0,03	0,00	-0,01	0,00	0,00	29	4,75	0,00	-0,03	0,00	-0,01	0,00	0,00
	29	4,75	0,00	0,04	0,00	-0,01	0,00	0,00	17	4,75	0,00	-0,04	0,00	-0,03	0,00	0,00
	2	4,75	0,00	-0,02	0,00	0,01	0,00	0,00	68	4,75	0,00	0,02	0,00	0,01	0,00	0,00
	1	4,75	0,00	-0,04	0,00	0,02	0,00	0,00	69	4,75	0,00	0,04	0,00	0,01	0,00	0,00
	27	4,75	0,00	-0,03	0,00	0,01	0,00	0,00	70	4,75	0,00	0,03	0,00	0,01	0,00	0,00
	28	4,75	0,00	-0,02	0,00	0,01	0,00	0,00	71	4,75	0,00	0,02	0,00	0,01	0,00	0,00
	17	4,75	0,00	-0,10	0,00	0,10	0,00	0,00	44	4,75	0,00	0,10	0,00	-0,03	0,00	0,00
	29	0,00	0,00	0,88	0,00	-0,15	0,00	-0,05	17	0,00	0,00	0,86	0,00	0,14	0,00	-0,05
	44	0,00	0,00	0,73	0,00	-0,06	0,00	-0,04	2	0,00	0,00	0,80	0,00	0,10	0,00	-0,03
	61	0,00	0,00	-0,72	0,00	0,10	0,00	-0,04	62	0,00	0,00	-0,71	0,00	-0,11	0,00	-0,04
	62	0,00	0,00	-0,71	0,00	0,10	0,00	-0,04	63	0,00	0,00	-0,72	0,00	-0,10	0,00	-0,04
	63	0,00	0,00	-0,73	0,00	0,10	0,00	-0,04	4	0,00	0,00	-0,70	0,00	-0,09	0,00	-0,04
	68	0,00	0,00	0,59	0,00	-0,05	0,00	-0,03	27	0,00	0,00	0,62	0,00	0,10	0,00	-0,02
	70	0,00	0,00	-0,59	0,00	0,09	0,00	-0,03	4	0,00	0,00	-0,73	0,00	-0,08	0,00	-0,03
	69	0,00	0,00	-0,25	0,00	0,05	0,00	-0,02	28	0,00	0,00	0,26	0,00	0,06	0,00	-0,03
	71	0,00	0,00	-0,89	0,00	0,12	0,00	-0,03	3	0,00	0,00	-1,11	0,00	-0,16	0,00	-0,02
	61	1,85	0,00	0,02	0,00	-0,01	0,00	0,00	62	1,85	0,00	-0,02	0,00	-0,01	0,00	0,00
	62	1,85	0,00	0,03	0,00	-0,01	0,00	0,00	63	1,85	0,00	-0,03	0,00	-0,02	0,00	0,00
	63	1,85	0,00	0,07	0,00	-0,03	0,00	0,00	4	1,85	0,00	-0,07	0,00	-0,04	0,00	0,00
	29	1,85	0,00	0,01	0,00	-0,01	0,00	0,00	17	1,85	0,00	-0,01	0,00	-0,01	0,00	0,00
	68	1,85	0,00	-0,04	0,00	0,02	0,00	0,00	27	1,85	0,00	0,04	0,00	0,01	0,00	0,00
	69	1,85	0,00	-0,03	0,00	0,01	0,00	0,00	28	1,85	0,00	0,03	0,00	0,01	0,00	0,00
	83	1,85	0,00	0,02	0,00	0,01	0,00	0,00	44	1,85	0,00	-0,02	0,00	-0,01	0,00	0,00
	44	1,85	0,00	-0,12	0,00	0,04	0,00	0,00	74	1,85	0,00	0,12	0,00	0,00	0,00	0,00
	74	1,85	0,00	-0,10	0,00	-0,02	0,00	0,00	2	1,85	0,00	0,10	0,00	0,05	0,00	0,00
	70	1,85	0,00	-0,06	0,00	0,02	0,00	0,00	4	1,85	0,00	0,06	0,00	0,03	0,00	0,00
	71	1,85	0,00	-0,05	0,00	0,02	0,00	0,00	3	1,85	0,00	0,05	0,00	0,03	0,00	0,00
	61	4,75	0,00	-0,01	0,00	0,00	0,00	0,00	62	4,75	0,00	0,01	0,00	0,00	0,00	0,00
	62	4,75	0,00	0,01	0,00	-0,01	0,00	0,00	63	4,75	0,00	-0,01	0,00	-0,01	0,00	0,00
	63	4,75	0,00	0,03	0,00	-0,01	0,00	0,00	4	4,75	0,00	-0,03	0,00	-0,02	0,00	0,00
	68	4,75	0,00	-0,02	0,00	0,01	0,00	0,00	27	4,75	0,00	0,02	0,00	0,01	0,00	0,00
	69	4,75	0,00	-0,03	0,00	0,01	0,00	0,00	28	4,75	0,00	0,03	0,00	0,01	0,00	0,00
	70	4,75	0,00	-0,05	0,00	0,02	0,00	0,00	4	4,75	0,00	0,05	0,00	0,03	0,00	0,00
	71	4,75	0,00	-0,04	0,00	0,02	0,00	0,00	3	4,75	0,00	0,04	0,00	0,02	0,00	0,00
	44	4,75	0,00	-0,09	0,00	0,02	0,00	0,00	2	4,75	0,00	0,09	0,00	-0,03	0,00	0,00

CARATTERISTICHE MEDIATE: SISMA 90°: SHELL

Shell Nro	Nodo N.ro	S11 kg/cmq	S22 kg/cmq	S12 kg/cmq	M11 kg/cmq	M22 kg/cmq	M12 kg/cmq	Nodo N.ro	S11 kg/cmq	S22 kg/cmq	S12 kg/cmq	M11 kg/cmq	M22 kg/cmq	M12 kg/cmq
1	93	0,10	0,65	0,24	0,12	0,44	0,04	94	0,12	0,59	0,18	0,06	0,07	0,04
	4	0,03	0,67	0,04	0,07	0,33	0,07	90	0,02	0,61	0,26	0,08	0,39	0,07
2	102	0,12	0,46	0,38	0,41	0,53	0,15	103	0,09	0,65	0,59	0,23	0,22	0,10
	1	0,04	0,49	0,11	0,10	0,50	0,27	101	0,04	0,68	0,39	0,21	1,07	0,32
3	106	0,15	0,69	0,22	0,52	0,24	0,22	107	0,15	0,71	0,75	0,26	0,24	0,14
	3	0,07	0,72	0,10	0,11	0,54	0,28	105	0,02	0,74	0,63	0,33	1,65	0,35
4	102	0,07	0,61	0,29	0,29	0,24	0,14	111	0,11	0,42	0,69	0,19	0,19	0,11
	1	0,06	0,63	0,10	0,07	0,34	0,16	110	0,01	0,44	0,63	0,26	1,32	0,19
5	104	0,06	0,58	0,38	0,18	0,22	0,04	115	0,04	0,68	0,31	0,17	0,10	0,13
	2	0,07	0,61	0,37	0,23	1,14	0,12	114	0,09	0,71	0,22	0,31	1,57	0,18
6	108	0,06	0,44	0,59	0,13	0,13	0,15	118	0,02	0,32	0,50	0,17	0,20	0,20
	6	0,08	0,44	0,39	0,16	0,81	0,31	117	0,05	0,32	0,31	0,23	1,15	0,26
7	112	0,05	0,34	0,62	0,05	0,14	0,15	121	0,03	0,64	0,47	0,22	0,15	0,21
	7	0,04	0,35	0,45	0,10	0,51	0,31	120	0,10	0,65	0,30	0,30	1,52	0,25
8	125	0,00	0,00	0,00	0,23	0,20	0,17	126	0,00	0,00	0,00	0,09	0,17	0,07
	12	0,00	0,00	0,00	0,54	0,29	0,08	123	0,00	0,00	0,00	0,28	0,26	0,03
9	17	0,00	0,00	0,00	0,09	0,22	0,11	142	0,00	0,00	0,00	0,13	0,26	0,15
	11	0,00	0,00	0,00	0,11	0,21	0,03	139	0,00	0,00	0,00	0,15	0,23	0,02
10	145	0,04	0,48	0,07	0,10	0,55	0,03	146	0,01	0,30	0,19	0,02	0,07	0,04
	8	0,10	0,49	0,05	0,10	0,51	0,02	98	0,06	0,31	0,16	0,03	0,15	0,03
11	28	0,37	0,51	0,30	0,05	0,01	0,02	29	0,35	0,39	0,62	0,01	0,05	0,03
	10	0,26	0,36	0,09	0,03	0,05	0,03	17	0,24	0,15	0,46	0,04	0,10	0,04
12	29	0,55	0,36	0,28	0,03	0,08	0,03	30	0,45	0,18	0,32	0,06	0,10	0,02
	17	0,45	0,15	0,18	0,01	0,13	0,04	11	0,59	0,78	0,14	0,04	0,15	0,04
13	20	0,39	0,24	0,12	0,01	0,02	0,02	21	0,32	0,09	0,44	0,02	0,04	0,02
	24	0,55	0,40	0,23	0,02	0,01	0,03	18	0,58	0,51	0,56	0,01	0,02	0,02
14	21	0,28	0,04	0,19	0,01	0,05	0,02	27	0,27	0,19	0,15	0,01	0,05	0,02
	18	0,26	0,40	0,36	0,02	0,04	0,03	19	0,32	0,71	0,39	0,02	0,04	0,03
15	22	0,00	0,00	0,00	0,02	0,08	0,10	22	0,33	0,26	0,23	0,02	0,08	0,10
	10	0,25	0,49	0,31	0,02	0,08	0,10	28	0,29	0,59	0,29	0,02	0,08	0,10
16	23	0,72	0,21	0,10	0,04	0,11	0,07	24	0,95	0,80	0,09	0,03	0,11	0,06
	22	0,05	0,20	0,24	0,05	0,10	0,02	28	0,13	1,30	0,50	0,04	0,10	0,02
17	20	0,00	0,00	0,00	0,10	0,06	0,03	20	0,52	0,61	0,25	0,10	0,06	0,03
	23	0,26	0,34	0,36	0,10	0,06	0,03	24	0,38	0,27	0,48	0,10	0,06	0,03
18	30	0,00	0,00	0,00	0,15	0,03	0,02	30	0,60	0,34	0,27	0,15	0,03	0,02
	11	1,36	0,18	0,45	0,15	0,03	0,02	25	1,30	0,13	0,07	0,15	0,03	0,02
19	19	0,91	0,42	0,39	0,01	0,04	0,01	26	0,62	0,43	0,24	0,01	0,04	0,01
	30	0,11	0,43	0,72	0,01	0,09	0,02	25	0,08	0,13	0,51	0,01	0,10	0,01
20	27	0,00	0,00	0,00	0,02	0,05	0,02	27	0,34	0,47	0,26	0,02	0,05	0,02
	19	0,21	0,28	0,30	0,02	0,05	0,02	26	0,09	0,44	0,21	0,02	0,05	0,02
21	155	0,13	1,15	0,04	0,01	0,10	0,05	156	0,03	0,36	0,28	0,04	0,09	0,05
	12	0,22	1,17	0,23	0,06	0,29	0,04	109	0,07	0,38	0,48	0,04	0,22	0,04
22	22	0,03	0,47	0,28	0,40	0,81	0,06	162	0,04	0,22	0,48	0,07	0,12	0,02

CARATTERISTICHE MEDIATE: SISMA 90°: SHELL

Shell Nro	Nodo N.ro	S11 kg/cmq	S22 kg/cmq	S12 kg/cmq	M11 kg/cmq	M22 kg/cmq	M12 kg/cmq	Nodo N.ro	S11 kg/cmq	S22 kg/cmq	S12 kg/cmq	M11 kg/cmq	M22 kg/cmq	M12 kg/cmq
	10	0,09	0,49	0,17	0,08	0,39	0,02	113	0,04	0,23	0,37	0,02	0,12	0,07
23	157	0,06	0,24	0,40	0,04	0,08	0,04	167	0,03	0,13	0,34	0,03	0,05	0,03
	13	0,05	0,24	0,31	0,04	0,20	0,03	119	0,03	0,14	0,24	0,03	0,17	0,03
24	163	0,04	0,16	0,40	0,02	0,09	0,03	170	0,03	0,32	0,31	0,03	0,03	0,03
	14	0,02	0,17	0,31	0,03	0,17	0,00	122	0,06	0,33	0,22	0,04	0,21	0,01
25	36	0,00	0,00	0,00	0,03	0,07	0,04	20	0,00	0,00	0,00	0,10	0,04	0,02
	34	0,00	0,00	0,00	0,03	0,01	0,01	35	0,00	0,00	0,00	0,12	0,00	0,06
26	38	0,00	0,00	0,00	0,01	0,12	0,05	21	0,00	0,00	0,00	0,08	0,34	0,05
	37	0,00	0,00	0,00	0,01	0,18	0,04	27	0,00	0,00	0,00	0,16	0,61	0,04
27	35	0,00	0,00	0,00	0,02	0,01	0,02	20	0,00	0,00	0,00	0,12	0,31	0,01
	38	0,00	0,00	0,00	0,02	0,03	0,01	21	0,00	0,00	0,00	0,08	0,31	0,01
28	173	0,00	0,00	0,00	0,03	0,03	0,02	61	0,00	0,00	0,00	0,10	0,25	0,03
	39	0,00	0,00	0,00	0,03	0,02	0,02	31	0,00	0,00	0,00	0,17	0,28	0,04
29	39	0,00	0,00	0,00	0,02	0,09	0,06	31	0,00	0,00	0,00	0,13	0,07	0,04
	40	0,00	0,00	0,00	0,02	0,02	0,03	41	0,00	0,00	0,00	0,07	0,03	0,02
30	43	0,00	0,00	0,00	0,07	0,01	0,03	44	0,00	0,00	0,00	0,01	0,01	0,01
	15	0,00	0,00	0,00	0,06	0,03	0,01	42	0,00	0,00	0,00	0,01	0,07	0,03
31	85	0,00	0,00	0,00	0,06	0,20	0,02	174	0,00	0,00	0,00	0,02	0,05	0,03
	16	0,00	0,00	0,00	0,13	0,28	0,01	45	0,00	0,00	0,00	0,03	0,02	0,01
32	16	0,00	0,00	0,00	0,08	0,12	0,01	45	0,00	0,00	0,00	0,01	0,10	0,05
	46	0,00	0,00	0,00	0,10	0,02	0,06	47	0,00	0,00	0,00	0,02	0,03	0,02
33	178	0,00	0,00	0,00	0,00	0,07	0,00	179	0,00	0,00	0,00	0,01	0,06	0,00
	36	0,00	0,00	0,00	0,01	0,07	0,01	177	0,00	0,00	0,00	0,02	0,05	0,01
34	50	0,00	0,00	0,00	0,05	0,05	0,04	51	0,00	0,00	0,00	0,09	0,10	0,01
	20	0,00	0,00	0,00	0,07	0,03	0,02	21	0,00	0,00	0,00	0,09	0,09	0,01
35	51	0,00	0,00	0,00	0,06	0,12	0,04	52	0,00	0,00	0,00	0,28	0,20	0,02
	21	0,00	0,00	0,00	0,06	0,17	0,02	27	0,00	0,00	0,00	0,28	0,24	0,01
36	53	0,00	0,00	0,00	0,02	0,06	0,03	54	0,00	0,00	0,00	0,06	0,08	0,03
	50	0,00	0,00	0,00	0,02	0,06	0,03	51	0,00	0,00	0,00	0,05	0,08	0,03
37	54	0,00	0,00	0,00	0,10	0,06	0,02	55	0,00	0,00	0,00	0,16	0,06	0,00
	51	0,00	0,00	0,00	0,13	0,11	0,03	52	0,00	0,00	0,00	0,18	0,10	0,01
38	56	0,00	0,00	0,00	0,03	0,03	0,03	57	0,00	0,00	0,00	0,05	0,03	0,02
	53	0,00	0,00	0,00	0,03	0,04	0,03	54	0,00	0,00	0,00	0,05	0,04	0,02
39	57	0,00	0,00	0,00	0,08	0,02	0,00	58	0,00	0,00	0,00	0,08	0,02	0,02
	54	0,00	0,00	0,00	0,10	0,05	0,01	55	0,00	0,00	0,00	0,11	0,05	0,01
40	49	0,00	0,00	0,00	0,04	0,01	0,02	59	0,00	0,00	0,00	0,04	0,00	0,01
	56	0,00	0,00	0,00	0,03	0,01	0,02	57	0,00	0,00	0,00	0,04	0,01	0,01
41	59	0,00	0,00	0,00	0,05	0,01	0,01	60	0,00	0,00	0,00	0,05	0,01	0,01
	57	0,00	0,00	0,00	0,06	0,01	0,00	58	0,00	0,00	0,00	0,05	0,01	0,01
42	55	0,00	0,00	0,00	0,13	0,08	0,07	62	0,00	0,00	0,00	0,07	0,08	0,06
	52	0,00	0,00	0,00	0,13	0,10	0,08	61	0,00	0,00	0,00	0,07	0,10	0,07
43	62	0,00	0,00	0,00	0,04	0,09	0,06	63	0,00	0,00	0,00	0,04	0,07	0,05
	61	0,00	0,00	0,00	0,05	0,10	0,06	31	0,00	0,00	0,00	0,05	0,08	0,05
44	58	0,00	0,00	0,00	0,07	0,02	0,05	64	0,00	0,00	0,00	0,05	0,02	0,06
	55	0,00	0,00	0,00	0,09	0,05	0,06	62	0,00	0,00	0,00	0,07	0,05	0,06
45	64	0,00	0,00	0,00	0,01	0,03	0,06	65	0,00	0,00	0,00	0,01	0,03	0,06
	62	0,00	0,00	0,00	0,01	0,04	0,06	63	0,00	0,00	0,00	0,01	0,05	0,06
46	52	0,00	0,00	0,00	0,15	0,19	0,06	52	0,00	0,00	0,00	0,15	0,19	0,06
	27	0,00	0,00	0,00	0,15	0,19	0,06	61	0,00	0,00	0,00	0,15	0,19	0,06
47	60	0,00	0,00	0,00	0,03	0,01	0,04	60	0,00	0,00	0,00	0,03	0,01	0,04
	58	0,00	0,00	0,00	0,03	0,01	0,04	64	0,00	0,00	0,00	0,03	0,01	0,04
48	63	0,00	0,00	0,00	0,02	0,06	0,03	66	0,00	0,00	0,00	0,01	0,05	0,03
	31	0,00	0,00	0,00	0,01	0,08	0,02	41	0,00	0,00	0,00	0,01	0,07	0,02
49	63	0,00	0,00	0,00	0,01	0,04	0,04	63	0,00	0,00	0,00	0,01	0,04	0,04
	66	0,00	0,00	0,00	0,01	0,04	0,04	65	0,00	0,00	0,00	0,01	0,04	0,04
50	67	0,00	0,00	0,00	0,01	0,02	0,01	89	0,00	0,00	0,00	0,01	0,03	0,02
	48	0,00	0,00	0,00	0,01	0,01	0,02	184	0,00	0,00	0,00	0,01	0,02	0,02
51	69	0,00	0,00	0,00	0,01	0,08	0,05	70	0,00	0,00	0,00	0,01	0,06	0,05
	60	0,00	0,00	0,00	0,00	0,05	0,05	64	0,00	0,00	0,00	0,02	0,03	0,06
52	70	0,00	0,00	0,00	0,02	0,03	0,05	71	0,00	0,00	0,00	0,01	0,02	0,05
	64	0,00	0,00	0,00	0,01	0,01	0,06	65	0,00	0,00	0,00	0,01	0,01	0,05
53	72	0,00	0,00	0,00	0,04	0,04	0,05	73	0,00	0,00	0,00	0,05	0,07	0,03
	69	0,00	0,00	0,00	0,01	0,06	0,06	70	0,00	0,00	0,00	0,02	0,09	0,03
54	73	0,00	0,00	0,00	0,03	0,04	0,04	74	0,00	0,00	0,00	0,01	0,04	0,04
	70	0,00	0,00	0,00	0,04	0,03	0,04	71	0,00	0,00	0,00	0,01	0,03	0,04
55	16	0,00	0,00	0,00	0,03	0,19	0,05	75	0,00	0,00	0,00	0,07	0,14	0,06
	72	0,00	0,00	0,00	0,06	0,12	0,03	73	0,00	0,00	0,00	0,04	0,07	0,03
56	75	0,00	0,00	0,00	0,04	0,07	0,02	46	0,00	0,00	0,00	0,02	0,08	0,02
	73	0,00	0,00	0,00	0,04	0,08	0,03	74	0,00	0,00	0,00	0,01	0,09	0,03
57	79	0,00	0,00	0,00	0,05	0,14	0,03	80	0,00	0,00	0,00	0,08	0,16	0,07
	68	0,00	0,00	0,00	0,08	0,22	0,07	76	0,00	0,00	0,00	0,11	0,25	0,11
58	80	0,00	0,00	0,00	0,05	0,10	0,04	81	0,00	0,00	0,00	0,06	0,07	0,01
	76	0,00	0,00	0,00	0,08	0,09	0,06	77	0,00	0,00	0,00	0,09	0,06	0,04
59	81	0,00	0,00	0,00	0,07	0,07	0,03	82	0,00	0,00	0,00	0,05	0,10	0,04
	77	0,00	0,00	0,00	0,10	0,06	0,03	78	0,00	0,00	0,00	0,08	0,08	0,04
60	82	0,00	0,00	0,00	0,09	0,18	0,09	72	0,00	0,00	0,00	0,06	0,14	0,04
	78	0,00	0,00	0,00	0,12	0,26	0,12	69	0,00	0,00	0,00	0,09	0,22	0,06
61	15	0,00	0,00	0,00	0,08	0,08	0,02	83	0,00	0,00	0,00	0,07	0,10	0,11
	79	0,00	0,00	0,00	0,04	0,04	0,07	80	0,00	0,00	0,00	0,11	0,15	0,05
62	83	0,00	0,00	0,00	0,04	0,13	0,01	84	0,00	0,00	0,00	0,05	0,12	0,03
	80	0,00	0,00	0,00	0,05	0,15	0,01	81	0,00	0,00	0,00	0,06	0,13	0,02
63	84	0,00	0,00	0,00	0,06	0,12	0,03	85	0,00	0,00	0,00	0,02	0,13	0,02
	81	0,00	0,00	0,00	0,07	0,12	0,03	82	0,00	0,00	0,00	0,03	0,14	0,02

CARATTERISTICHE MEDIATE: SISMA 90°: SHELL

Shell Nro	Nodo N.ro	S11 kg/cmq	S22 kg/cmq	S12 kg/cmq	M11 kg/cmq	M22 kg/cmq	M12 kg/cmq	Nodo N.ro	S11 kg/cmq	S22 kg/cmq	S12 kg/cmq	M11 kg/cmq	M22 kg/cmq	M12 kg/cmq
64	85	0,00	0,00	0,00	0,09	0,11	0,14	16	0,00	0,00	0,00	0,13	0,17	0,03
	82	0,00	0,00	0,00	0,13	0,17	0,07	72	0,00	0,00	0,00	0,08	0,12	0,10
65	79	0,00	0,00	0,00	0,03	0,12	0,01	87	0,00	0,00	0,00	0,02	0,07	0,01
	15	0,00	0,00	0,00	0,02	0,17	0,03	86	0,00	0,00	0,00	0,01	0,13	0,03
66	87	0,00	0,00	0,00	0,01	0,08	0,00	88	0,00	0,00	0,00	0,00	0,08	0,01
	86	0,00	0,00	0,00	0,02	0,06	0,00	43	0,00	0,00	0,00	0,01	0,06	0,01
67	68	0,00	0,00	0,00	0,03	0,07	0,03	89	0,00	0,00	0,00	0,03	0,09	0,01
	79	0,00	0,00	0,00	0,02	0,04	0,02	87	0,00	0,00	0,00	0,03	0,07	0,00
68	89	0,00	0,00	0,00	0,02	0,04	0,01	67	0,00	0,00	0,00	0,00	0,04	0,01
	87	0,00	0,00	0,00	0,02	0,05	0,01	88	0,00	0,00	0,00	0,00	0,05	0,01
69	94	0,03	0,53	0,13	0,05	0,07	0,06	95	0,02	0,44	0,17	0,01	0,02	0,04
	90	0,10	0,55	0,09	0,08	0,39	0,05	91	0,08	0,45	0,13	0,03	0,17	0,07
70	95	0,03	0,44	0,24	0,02	0,02	0,04	96	0,02	0,46	0,21	0,03	0,10	0,03
	91	0,08	0,45	0,15	0,03	0,17	0,07	92	0,08	0,47	0,11	0,04	0,22	0,07
71	96	0,07	0,51	0,39	0,04	0,10	0,04	97	0,09	0,39	0,24	0,11	0,58	0,04
	92	0,01	0,53	0,22	0,04	0,22	0,07	5	0,05	0,40	0,07	0,06	0,32	0,08
72	8	0,13	0,63	0,11	0,09	0,44	0,01	98	0,09	0,43	0,19	0,02	0,10	0,02
	93	0,01	0,60	0,10	0,06	0,41	0,02	94	0,04	0,40	0,19	0,06	0,08	0,02
73	98	0,08	0,44	0,08	0,02	0,10	0,02	99	0,07	0,36	0,14	0,02	0,12	0,01
	94	0,02	0,42	0,10	0,04	0,08	0,02	95	0,02	0,35	0,16	0,02	0,06	0,03
74	99	0,07	0,36	0,22	0,02	0,12	0,01	100	0,07	0,37	0,17	0,03	0,17	0,02
	95	0,03	0,35	0,23	0,03	0,06	0,03	96	0,01	0,36	0,18	0,03	0,12	0,03
75	100	0,08	0,36	0,34	0,03	0,17	0,02	9	0,09	0,42	0,12	0,10	0,52	0,02
	96	0,03	0,35	0,37	0,04	0,12	0,02	97	0,01	0,41	0,15	0,14	0,51	0,03
76	103	0,06	0,58	0,38	0,17	0,21	0,08	104	0,05	0,59	0,46	0,19	0,21	0,13
	101	0,10	0,59	0,28	0,21	1,07	0,24	2	0,11	0,61	0,36	0,23	1,14	0,19
77	10	0,14	0,55	0,22	0,04	0,20	0,03	17	0,11	0,37	0,46	0,03	0,15	0,08
	102	0,03	0,53	0,28	0,26	0,23	0,09	103	0,06	0,35	0,51	0,21	0,12	0,14
78	17	0,08	0,42	0,22	0,03	0,15	0,09	11	0,08	0,61	0,38	0,04	0,20	0,04
	103	0,07	0,41	0,31	0,16	0,11	0,08	104	0,02	0,59	0,46	0,20	0,27	0,06
79	107	0,02	0,66	0,47	0,19	0,25	0,21	108	0,06	0,43	0,60	0,09	0,13	0,13
	105	0,10	0,68	0,25	0,33	1,65	0,20	6	0,06	0,46	0,40	0,16	0,81	0,28
80	12	0,11	0,66	0,14	0,09	0,45	0,01	109	0,09	0,50	0,56	0,04	0,22	0,06
	106	0,09	0,63	0,21	0,55	0,65	0,08	107	0,09	0,46	0,62	0,29	0,07	0,15
81	109	0,08	0,50	0,31	0,04	0,22	0,08	13	0,05	0,36	0,45	0,05	0,24	0,05
	107	0,04	0,48	0,35	0,24	0,05	0,02	108	0,07	0,33	0,49	0,10	0,16	0,11
82	111	0,01	0,39	0,49	0,16	0,20	0,20	112	0,05	0,34	0,63	0,09	0,15	0,13
	110	0,07	0,40	0,31	0,26	1,32	0,24	7	0,06	0,34	0,44	0,10	0,51	0,29
83	10	0,06	0,49	0,16	0,01	0,04	0,02	113	0,05	0,33	0,46	0,04	0,20	0,03
	102	0,07	0,47	0,26	0,34	0,18	0,04	111	0,10	0,31	0,60	0,23	0,03	0,06
84	113	0,05	0,32	0,37	0,04	0,20	0,04	14	0,06	0,26	0,48	0,04	0,19	0,04
	111	0,02	0,30	0,40	0,20	0,03	0,08	112	0,06	0,25	0,52	0,09	0,16	0,11
85	115	0,11	0,73	0,64	0,25	0,09	0,19	106	0,14	0,60	0,45	0,60	0,75	0,26
	114	0,03	0,75	0,41	0,31	1,57	0,44	3	0,07	0,62	0,06	0,13	0,63	0,37
86	11	0,13	0,55	0,46	0,04	0,20	0,04	116	0,10	0,25	0,28	0,02	0,12	0,10
	104	0,08	0,53	0,37	0,20	0,27	0,04	115	0,08	0,22	0,28	0,18	0,05	0,10
87	116	0,07	0,25	0,71	0,02	0,12	0,13	12	0,15	0,71	0,30	0,12	0,61	0,06
	115	0,03	0,23	0,61	0,27	0,04	0,14	106	0,08	0,69	0,19	0,48	0,55	0,07
88	118	0,07	0,32	0,73	0,19	0,21	0,10	97	0,05	0,56	0,31	0,23	0,37	0,10
	117	0,03	0,34	0,52	0,23	1,15	0,15	5	0,08	0,58	0,10	0,05	0,27	0,14
89	13	0,07	0,35	0,47	0,05	0,24	0,06	119	0,04	0,21	0,41	0,03	0,13	0,05
	108	0,05	0,34	0,47	0,14	0,17	0,11	118	0,02	0,21	0,41	0,21	0,03	0,08
90	119	0,06	0,21	0,61	0,03	0,13	0,05	9	0,09	0,48	0,25	0,08	0,40	0,02
	118	0,06	0,19	0,63	0,23	0,03	0,05	97	0,05	0,46	0,27	0,27	0,38	0,05
91	121	0,07	0,66	0,60	0,27	0,15	0,14	93	0,07	0,66	0,19	0,44	0,32	0,18
	120	0,07	0,68	0,50	0,30	1,52	0,32	4	0,07	0,69	0,08	0,10	0,51	0,28
92	14	0,05	0,27	0,52	0,04	0,19	0,05	122	0,09	0,47	0,38	0,04	0,18	0,06
	112	0,04	0,25	0,51	0,05	0,15	0,12	121	0,02	0,46	0,38	0,24	0,05	0,05
93	122	0,10	0,46	0,51	0,04	0,18	0,06	8	0,14	0,66	0,16	0,03	0,17	0,02
	121	0,07	0,43	0,52	0,29	0,06	0,12	93	0,05	0,64	0,17	0,37	0,23	0,08
94	126	0,00	0,00	0,00	0,07	0,04	0,04	127	0,00	0,00	0,00	0,12	0,20	0,08
	123	0,00	0,00	0,00	0,20	0,17	0,11	109	0,00	0,00	0,00	0,30	0,33	0,15
95	127	0,00	0,00	0,00	0,12	0,06	0,11	128	0,00	0,00	0,00	0,05	0,04	0,07
	109	0,00	0,00	0,00	0,20	0,10	0,06	124	0,00	0,00	0,00	0,14	0,07	0,02
96	128	0,00	0,00	0,00	0,04	0,03	0,05	129	0,00	0,00	0,00	0,05	0,06	0,06
	124	0,00	0,00	0,00	0,12	0,08	0,06	13	0,00	0,00	0,00	0,13	0,11	0,07
97	116	0,00	0,00	0,00	0,37	0,20	0,02	130	0,00	0,00	0,00	0,28	0,10	0,05
	125	0,00	0,00	0,00	0,16	0,15	0,10	126	0,00	0,00	0,00	0,12	0,06	0,07
98	130	0,00	0,00	0,00	0,14	0,03	0,03	131	0,00	0,00	0,00	0,10	0,01	0,03
	126	0,00	0,00	0,00	0,14	0,03	0,02	127	0,00	0,00	0,00	0,09	0,04	0,03
99	131	0,00	0,00	0,00	0,09	0,03	0,01	132	0,00	0,00	0,00	0,09	0,02	0,02
	127	0,00	0,00	0,00	0,06	0,04	0,03	128	0,00	0,00	0,00	0,05	0,04	0,03
100	132	0,00	0,00	0,00	0,08	0,01	0,01	133	0,00	0,00	0,00	0,07	0,01	0,01
	128	0,00	0,00	0,00	0,05	0,01	0,03	129	0,00	0,00	0,00	0,05	0,01	0,03
101	134	0,00	0,00	0,00	0,07	0,08	0,02	135	0,00	0,00	0,00	0,14	0,10	0,04
	116	0,00	0,00	0,00	0,22	0,11	0,04	130	0,00	0,00	0,00	0,13	0,12	0,06
102	135	0,00	0,00	0,00	0,13	0,07	0,02	136	0,00	0,00	0,00	0,13	0,05	0,01
	130	0,00	0,00	0,00	0,12	0,05	0,03	131	0,00	0,00	0,00	0,11	0,03	0,02
103	136	0,00	0,00	0,00	0,11	0,01	0,01	137	0,00	0,00	0,00	0,10	0,01	0,01
	131	0,00	0,00	0,00	0,11	0,01	0,00	132	0,00	0,00	0,00	0,10	0,01	0,00
104	137	0,00	0,00	0,00	0,07	0,01	0,02	138	0,00	0,00	0,00	0,05	0,02	0,03
	132	0,00	0,00	0,00	0,09	0,00	0,01	133	0,00	0,00	0,00	0,07	0,01	0,02
105	11	0,00	0,00	0,00	0,14	0,11	0,03	139	0,00	0,00	0,00	0,13	0,09	0,04

CARATTERISTICHE MEDIATE: SISMA 90°: SHELL

Shell Nro	Nodo N.ro	S11 kg/cmq	S22 kg/cmq	S12 kg/cmq	M11 kg/cmq	M22 kg/cmq	M12 kg/cmq	Nodo N.ro	S11 kg/cmq	S22 kg/cmq	S12 kg/cmq	M11 kg/cmq	M22 kg/cmq	M12 kg/cmq
	134	0,00	0,00	0,00	0,13	0,10	0,04	135	0,00	0,00	0,00	0,12	0,08	0,04
106	139	0,00	0,00	0,00	0,12	0,11	0,03	140	0,00	0,00	0,00	0,11	0,04	0,02
	135	0,00	0,00	0,00	0,13	0,10	0,03	136	0,00	0,00	0,00	0,11	0,03	0,02
107	140	0,00	0,00	0,00	0,06	0,02	0,03	141	0,00	0,00	0,00	0,04	0,03	0,04
	136	0,00	0,00	0,00	0,11	0,03	0,02	137	0,00	0,00	0,00	0,06	0,01	0,03
108	141	0,00	0,00	0,00	0,05	0,03	0,04	14	0,00	0,00	0,00	0,06	0,03	0,05
	137	0,00	0,00	0,00	0,04	0,02	0,03	138	0,00	0,00	0,00	0,05	0,01	0,04
109	142	0,00	0,00	0,00	0,03	0,07	0,03	143	0,00	0,00	0,00	0,09	0,07	0,07
	139	0,00	0,00	0,00	0,13	0,06	0,02	140	0,00	0,00	0,00	0,03	0,03	0,04
110	143	0,00	0,00	0,00	0,07	0,05	0,02	144	0,00	0,00	0,00	0,06	0,01	0,03
	140	0,00	0,00	0,00	0,06	0,02	0,02	141	0,00	0,00	0,00	0,05	0,05	0,01
111	144	0,00	0,00	0,00	0,15	0,06	0,07	113	0,00	0,00	0,00	0,16	0,04	0,08
	141	0,00	0,00	0,00	0,15	0,09	0,01	14	0,00	0,00	0,00	0,16	0,07	0,01
112	10	0,00	0,00	0,00	0,08	0,26	0,02	10	0,00	0,00	0,00	0,08	0,26	0,02
	17	0,00	0,00	0,00	0,08	0,26	0,02	142	0,00	0,00	0,00	0,08	0,26	0,02
113	10	0,00	0,00	0,00	0,18	0,00	0,09	10	0,00	0,00	0,00	0,18	0,00	0,09
	142	0,00	0,00	0,00	0,18	0,00	0,09	143	0,00	0,00	0,00	0,18	0,00	0,09
114	10	0,00	0,00	0,00	0,02	0,21	0,05	10	0,00	0,00	0,00	0,02	0,21	0,05
	143	0,00	0,00	0,00	0,02	0,21	0,05	144	0,00	0,00	0,00	0,02	0,21	0,05
115	10	0,00	0,00	0,00	0,20	0,09	0,04	10	0,00	0,00	0,00	0,20	0,09	0,04
	144	0,00	0,00	0,00	0,20	0,09	0,04	113	0,00	0,00	0,00	0,20	0,09	0,04
116	146	0,03	0,31	0,16	0,02	0,07	0,04	147	0,02	0,25	0,15	0,02	0,07	0,04
	98	0,06	0,31	0,14	0,03	0,15	0,02	99	0,04	0,26	0,13	0,01	0,06	0,01
117	147	0,02	0,25	0,26	0,02	0,07	0,04	148	0,02	0,27	0,18	0,03	0,11	0,04
	99	0,04	0,26	0,22	0,01	0,06	0,01	100	0,05	0,27	0,14	0,04	0,18	0,02
118	148	0,02	0,26	0,34	0,04	0,11	0,03	149	0,02	0,30	0,14	0,18	0,78	0,02
	100	0,05	0,27	0,31	0,04	0,18	0,03	9	0,06	0,31	0,10	0,16	0,79	0,03
119	150	0,03	0,27	0,06	0,12	0,56	0,03	151	0,01	0,20	0,17	0,01	0,09	0,03
	145	0,01	0,27	0,08	0,12	0,52	0,02	146	0,02	0,20	0,20	0,03	0,13	0,02
120	151	0,02	0,20	0,14	0,01	0,09	0,02	152	0,02	0,16	0,15	0,01	0,05	0,03
	146	0,02	0,20	0,17	0,03	0,13	0,03	147	0,01	0,16	0,17	0,01	0,02	0,04
121	152	0,02	0,16	0,24	0,01	0,05	0,03	153	0,02	0,18	0,16	0,01	0,11	0,03
	147	0,01	0,16	0,28	0,01	0,02	0,04	148	0,02	0,18	0,20	0,04	0,16	0,03
122	153	0,01	0,18	0,31	0,01	0,11	0,03	154	0,02	0,19	0,09	0,16	0,71	0,03
	148	0,01	0,18	0,36	0,04	0,16	0,02	149	0,01	0,19	0,13	0,13	0,67	0,02
123	15	0,03	0,09	0,04	0,07	0,35	0,06	83	0,03	0,08	0,12	0,01	0,03	0,06
	150	0,01	0,09	0,15	0,09	0,46	0,04	151	0,01	0,07	0,23	0,02	0,08	0,04
124	83	0,03	0,07	0,11	0,01	0,03	0,03	84	0,03	0,05	0,15	0,00	0,02	0,03
	151	0,01	0,07	0,15	0,03	0,09	0,04	152	0,01	0,05	0,19	0,01	0,00	0,04
125	84	0,03	0,05	0,18	0,00	0,02	0,04	85	0,04	0,08	0,16	0,00	0,02	0,04
	152	0,02	0,05	0,28	0,01	0,01	0,04	153	0,02	0,07	0,26	0,04	0,10	0,05
126	85	0,03	0,08	0,23	0,00	0,02	0,08	16	0,03	0,09	0,05	0,09	0,46	0,09
	153	0,02	0,08	0,41	0,04	0,10	0,06	154	0,02	0,09	0,23	0,10	0,59	0,05
127	156	0,11	0,39	0,30	0,03	0,09	0,05	157	0,06	0,24	0,39	0,04	0,08	0,04
	109	0,07	0,38	0,22	0,04	0,22	0,02	13	0,04	0,24	0,31	0,04	0,20	0,01
128	158	0,06	0,51	0,02	0,01	0,09	0,06	159	0,02	0,30	0,25	0,03	0,05	0,04
	155	0,00	0,50	0,06	0,01	0,12	0,06	156	0,04	0,28	0,33	0,04	0,09	0,04
129	159	0,03	0,30	0,29	0,03	0,05	0,04	160	0,02	0,15	0,33	0,03	0,04	0,03
	156	0,10	0,31	0,35	0,03	0,09	0,04	157	0,05	0,14	0,39	0,04	0,05	0,03
130	31	0,03	0,16	0,04	0,15	0,75	0,18	161	0,01	0,13	0,22	0,01	0,06	0,16
	158	0,05	0,16	0,10	0,04	0,09	0,12	159	0,03	0,12	0,28	0,01	0,13	0,14
131	161	0,02	0,11	0,22	0,01	0,06	0,03	32	0,02	0,05	0,29	0,00	0,02	0,01
	159	0,01	0,11	0,32	0,01	0,14	0,01	160	0,02	0,05	0,39	0,03	0,01	0,03
132	162	0,04	0,23	0,32	0,02	0,13	0,04	163	0,01	0,16	0,39	0,03	0,10	0,03
	113	0,04	0,23	0,23	0,02	0,12	0,01	14	0,02	0,17	0,29	0,03	0,17	0,01
133	23	0,06	0,30	0,17	0,09	0,67	0,11	164	0,03	0,15	0,46	0,06	0,18	0,17
	22	0,01	0,29	0,15	0,19	0,36	0,06	162	0,03	0,14	0,43	0,03	0,30	0,04
134	164	0,03	0,16	0,27	0,02	0,19	0,08	165	0,01	0,10	0,36	0,03	0,02	0,04
	162	0,03	0,16	0,29	0,01	0,31	0,06	163	0,01	0,10	0,37	0,02	0,07	0,02
135	20	0,02	0,06	0,10	0,06	0,30	0,15	166	0,03	0,07	0,33	0,02	0,11	0,17
	23	0,03	0,05	0,29	0,36	1,03	0,16	164	0,02	0,06	0,51	0,10	0,08	0,14
136	166	0,01	0,06	0,24	0,02	0,11	0,02	33	0,02	0,03	0,31	0,00	0,01	0,01
	164	0,01	0,05	0,32	0,06	0,07	0,02	165	0,01	0,03	0,40	0,02	0,02	0,05
137	167	0,05	0,13	0,42	0,03	0,05	0,03	149	0,04	0,39	0,20	0,09	0,49	0,03
	119	0,05	0,14	0,37	0,03	0,17	0,02	9	0,08	0,40	0,14	0,08	0,42	0,02
138	160	0,04	0,14	0,39	0,03	0,04	0,03	168	0,02	0,10	0,32	0,02	0,07	0,03
	157	0,05	0,14	0,41	0,04	0,05	0,03	167	0,02	0,10	0,34	0,03	0,13	0,03
139	168	0,01	0,10	0,43	0,02	0,07	0,05	154	0,02	0,22	0,20	0,09	0,46	0,03
	167	0,03	0,10	0,42	0,04	0,13	0,03	149	0,00	0,21	0,21	0,14	0,46	0,03
140	32	0,02	0,05	0,35	0,00	0,02	0,01	169	0,01	0,03	0,28	0,01	0,04	0,02
	160	0,04	0,05	0,45	0,03	0,01	0,02	168	0,03	0,03	0,38	0,02	0,06	0,04
141	169	0,01	0,04	0,40	0,01	0,04	0,06	16	0,03	0,09	0,17	0,03	0,13	0,07
	168	0,04	0,03	0,49	0,01	0,06	0,04	154	0,05	0,09	0,27	0,05	0,28	0,04
142	170	0,03	0,30	0,40	0,04	0,03	0,02	145	0,05	0,52	0,18	0,10	0,35	0,04
	122	0,07	0,32	0,35	0,04	0,21	0,05	8	0,11	0,53	0,13	0,06	0,31	0,03
143	165	0,03	0,10	0,36	0,04	0,02	0,04	171	0,01	0,21	0,28	0,01	0,05	0,04
	163	0,03	0,10	0,37	0,02	0,07	0,02	170	0,02	0,21	0,29	0,03	0,07	0,02
144	171	0,01	0,20	0,39	0,01	0,05	0,04	150	0,02	0,28	0,17	0,09	0,31	0,03
	170	0,02	0,20	0,38	0,04	0,07	0,03	145	0,01	0,28	0,16	0,10	0,30	0,03
145	33	0,01	0,04	0,31	0,00	0,01	0,02	172	0,02	0,07	0,24	0,01	0,03	0,04
	165	0,02	0,03	0,40	0,03	0,02	0,03	171	0,02	0,06	0,33	0,01	0,04	0,04
146	172	0,01	0,08	0,35	0,01	0,03	0,04	15	0,01	0,07	0,14	0,02	0,11	0,04
	171	0,02	0,07	0,44	0,01	0,04	0,04	150	0,03	0,07	0,22	0,04	0,19	0,03

CARATTERISTICHE MEDIATE: SISMA 90°: SHELL

Shell Nro	Nodo N.ro	S11 kg/cmq	S22 kg/cmq	S12 kg/cmq	M11 kg/cmq	M22 kg/cmq	M12 kg/cmq	Nodo N.ro	S11 kg/cmq	S22 kg/cmq	S12 kg/cmq	M11 kg/cmq	M22 kg/cmq	M12 kg/cmq
147	37	0,00	0,00	0,00	0,02	0,27	0,05	27	0,00	0,00	0,00	0,09	0,27	0,06
	173	0,00	0,00	0,00	0,01	0,12	0,03	61	0,00	0,00	0,00	0,05	0,10	0,02
148	84	0,00	0,00	0,00	0,04	0,11	0,02	175	0,00	0,00	0,00	0,00	0,03	0,02
	85	0,00	0,00	0,00	0,01	0,09	0,03	174	0,00	0,00	0,00	0,00	0,05	0,03
149	83	0,00	0,00	0,00	0,02	0,05	0,02	176	0,00	0,00	0,00	0,01	0,04	0,02
	84	0,00	0,00	0,00	0,03	0,06	0,02	175	0,00	0,00	0,00	0,01	0,04	0,02
150	15	0,00	0,00	0,00	0,09	0,21	0,01	42	0,00	0,00	0,00	0,02	0,01	0,01
	83	0,00	0,00	0,00	0,06	0,17	0,02	176	0,00	0,00	0,00	0,01	0,03	0,02
151	179	0,00	0,00	0,00	0,02	0,05	0,01	50	0,00	0,00	0,00	0,01	0,08	0,03
	177	0,00	0,00	0,00	0,04	0,09	0,03	20	0,00	0,00	0,00	0,05	0,12	0,05
152	180	0,00	0,00	0,00	0,00	0,04	0,00	181	0,00	0,00	0,00	0,01	0,04	0,01
	178	0,00	0,00	0,00	0,00	0,04	0,00	179	0,00	0,00	0,00	0,01	0,04	0,01
153	181	0,00	0,00	0,00	0,01	0,05	0,01	53	0,00	0,00	0,00	0,02	0,06	0,02
	179	0,00	0,00	0,00	0,03	0,05	0,01	50	0,00	0,00	0,00	0,03	0,06	0,02
154	182	0,00	0,00	0,00	0,00	0,03	0,01	183	0,00	0,00	0,00	0,01	0,04	0,02
	180	0,00	0,00	0,00	0,00	0,03	0,01	181	0,00	0,00	0,00	0,01	0,04	0,01
155	183	0,00	0,00	0,00	0,02	0,04	0,02	56	0,00	0,00	0,00	0,02	0,03	0,03
	181	0,00	0,00	0,00	0,02	0,04	0,02	53	0,00	0,00	0,00	0,02	0,04	0,03
156	48	0,00	0,00	0,00	0,00	0,02	0,02	184	0,00	0,00	0,00	0,01	0,02	0,02
	182	0,00	0,00	0,00	0,00	0,02	0,01	183	0,00	0,00	0,00	0,01	0,02	0,02
157	184	0,00	0,00	0,00	0,02	0,01	0,03	49	0,00	0,00	0,00	0,02	0,00	0,03
	183	0,00	0,00	0,00	0,02	0,02	0,03	56	0,00	0,00	0,00	0,02	0,01	0,03
158	89	0,00	0,00	0,00	0,03	0,06	0,03	68	0,00	0,00	0,00	0,03	0,08	0,03
	184	0,00	0,00	0,00	0,03	0,03	0,03	49	0,00	0,00	0,00	0,03	0,05	0,03

CARATT. PESO PROPRIO: ASTE

Tratto	Filo In.	Alt. (m)	Tx (t)	Ty (t)	N (t)	Mx (t*m)	My (t*m)	Mt (t*m)	Filo Fin.	Alt. (m)	Tx (t)	Ty (t)	N (t)	Mx (t*m)	My (t*m)	Mt (t*m)
	1	0,00	0,00	-2,13	0,00	0,33	0,00	-0,03	29	0,00	0,00	-2,17	0,00	-0,36	0,00	0,00
	17	0,00	0,00	-1,34	0,00	0,13	0,00	0,00	44	0,00	0,00	-1,32	0,00	-0,13	0,00	-0,01
	3	0,00	0,00	-1,95	0,00	0,16	0,00	-0,01	61	0,00	0,00	-2,48	0,00	-0,39	0,00	-0,02
	2	0,00	0,00	-1,48	0,00	0,14	0,00	-0,02	68	0,00	0,00	-1,66	0,00	-0,19	0,00	0,02
	27	0,00	0,00	-2,06	0,00	0,31	0,00	0,00	70	0,00	0,00	-2,10	0,00	-0,31	0,00	0,00
	1	0,00	0,00	-1,61	0,00	0,16	0,00	0,01	69	0,00	0,00	-1,73	0,00	-0,19	0,00	-0,02
	28	0,00	0,00	-2,17	0,00	0,32	0,00	-0,01	71	0,00	0,00	-2,22	0,00	-0,32	0,00	-0,01
	3	1,85	0,00	0,15	0,00	-0,03	0,00	0,00	61	1,85	0,00	0,07	0,00	0,00	0,00	0,00
	1	1,85	0,00	0,12	0,00	-0,03	0,00	0,00	29	1,85	0,00	0,08	0,00	0,00	0,00	0,00
	2	1,85	0,00	0,16	0,00	-0,05	0,00	0,00	68	1,85	0,00	-0,01	0,00	-0,03	0,00	0,00
	1	1,85	0,00	0,10	0,00	-0,02	0,00	0,00	69	1,85	0,00	0,05	0,00	-0,01	0,00	0,00
	17	1,85	0,00	0,20	0,00	-0,03	0,00	0,00	83	1,85	0,00	-0,14	0,00	-0,03	0,00	0,00
	27	1,85	0,00	0,09	0,00	-0,02	0,00	0,00	70	1,85	0,00	0,09	0,00	0,01	0,00	0,00
	28	1,85	0,00	0,10	0,00	-0,02	0,00	0,00	71	1,85	0,00	0,08	0,00	0,01	0,00	0,00
	3	4,75	0,00	0,04	0,00	-0,01	0,00	0,00	61	4,75	0,00	0,19	0,00	0,07	0,00	0,00
	1	4,75	0,00	0,15	0,00	-0,06	0,00	0,00	29	4,75	0,00	0,05	0,00	0,01	0,00	0,00
	29	4,75	0,00	0,08	0,00	-0,01	0,00	0,00	17	4,75	0,00	0,12	0,00	0,03	0,00	0,00
	2	4,75	0,00	-0,29	0,00	0,17	0,00	0,00	68	4,75	0,00	0,44	0,00	0,13	0,00	0,00
	1	4,75	0,00	-0,09	0,00	0,07	0,00	0,00	69	4,75	0,00	0,24	0,00	0,06	0,00	0,00
	27	4,75	0,00	0,09	0,00	-0,01	0,00	0,00	70	4,75	0,00	0,08	0,00	0,01	0,00	0,00
	28	4,75	0,00	0,10	0,00	-0,02	0,00	0,00	71	4,75	0,00	0,08	0,00	0,01	0,00	0,00
	17	4,75	0,00	0,42	0,00	0,01	0,00	0,01	44	4,75	0,00	-0,12	0,00	-0,19	0,00	-0,01
	29	0,00	0,00	-2,08	0,00	0,34	0,00	-0,01	17	0,00	0,00	-2,12	0,00	-0,37	0,00	-0,01
	44	0,00	0,00	-1,26	0,00	0,09	0,00	0,01	2	0,00	0,00	-1,36	0,00	-0,12	0,00	-0,03
	61	0,00	0,00	-2,15	0,00	0,29	0,00	-0,01	62	0,00	0,00	-2,22	0,00	-0,33	0,00	-0,01
	62	0,00	0,00	-2,20	0,00	0,32	0,00	-0,01	63	0,00	0,00	-2,11	0,00	-0,29	0,00	-0,01
	63	0,00	0,00	-2,39	0,00	0,38	0,00	-0,02	4	0,00	0,00	-1,86	0,00	-0,15	0,00	-0,01
	68	0,00	0,00	-1,61	0,00	0,19	0,00	0,00	27	0,00	0,00	-1,75	0,00	-0,23	0,00	0,01
	70	0,00	0,00	-2,03	0,00	0,24	0,00	0,02	4	0,00	0,00	-2,43	0,00	-0,40	0,00	-0,02
	69	0,00	0,00	-1,72	0,00	0,21	0,00	0,00	28	0,00	0,00	-1,83	0,00	-0,24	0,00	-0,01
	71	0,00	0,00	-2,13	0,00	0,25	0,00	-0,03	3	0,00	0,00	-2,56	0,00	-0,43	0,00	0,01
	61	1,85	0,00	0,12	0,00	-0,02	0,00	0,00	62	1,85	0,00	0,10	0,00	0,01	0,00	0,00
	62	1,85	0,00	0,10	0,00	-0,01	0,00	0,00	63	1,85	0,00	0,12	0,00	0,02	0,00	0,00
	63	1,85	0,00	0,08	0,00	0,00	0,00	0,00	4	1,85	0,00	0,15	0,00	0,03	0,00	0,00
	29	1,85	0,00	0,14	0,00	-0,04	0,00	0,00	17	1,85	0,00	0,05	0,00	-0,01	0,00	0,00
	68	1,85	0,00	0,10	0,00	-0,02	0,00	0,00	27	1,85	0,00	0,05	0,00	0,00	0,00	0,00
	69	1,85	0,00	0,11	0,00	-0,02	0,00	0,00	28	1,85	0,00	0,04	0,00	-0,01	0,00	0,00
	83	1,85	0,00	-0,06	0,00	0,00	0,00	0,00	44	1,85	0,00	0,12	0,00	0,03	0,00	0,00
	44	1,85	0,00	0,14	0,00	-0,04	0,00	0,00	74	1,85	0,00	-0,07	0,00	0,00	0,00	0,00
	74	1,85	0,00	0,04	0,00	0,03	0,00	0,00	2	1,85	0,00	0,02	0,00	-0,03	0,00	0,00
	70	1,85	0,00	0,08	0,00	-0,01	0,00	0,00	4	1,85	0,00	0,09	0,00	0,01	0,00	0,00
	71	1,85	0,00	0,09	0,00	-0,02	0,00	0,00	3	1,85	0,00	0,08	0,00	0,01	0,00	0,00
	61	4,75	0,00	0,03	0,00	0,03	0,00	0,00	62	4,75	0,00	0,19	0,00	0,04	0,00	0,00
	62	4,75	0,00	0,19	0,00	-0,04	0,00	0,00	63	4,75	0,00	0,03	0,00	-0,03	0,00	0,00
	63	4,75	0,00	0,19	0,00	-0,07	0,00	0,00	4	4,75	0,00	0,04	0,00	0,01	0,00	0,00
	68	4,75	0,00	0,03	0,00	0,01	0,00	0,00	27	4,75	0,00	0,12	0,00	0,03	0,00	0,00
	69	4,75	0,00	0,06	0,00	0,00	0,00	0,00	28	4,75	0,00	0,09	0,00	0,02	0,00	0,00
	70	4,75	0,00	0,15	0,00	-0,04	0,00	0,00	4	4,75	0,00	0,03	0,00	-0,02	0,00	0,00
	71	4,75	0,00	0,14	0,00	-0,04	0,00	0,00	3	4,75	0,00	0,03	0,00	-0,01	0,00	0,00
	44	4,75	0,00	-0,75	0,00	0,11	0,00	-0,01	2	4,75	0,00	1,05	0,00	0,50	0,00	0,01

TENS. PESO PROPRIO: SHELL

Shell	Nodo	S11	S22	S12	M11	M22	M12	Nodo	S11	S22	S12	M11	M22	M12

Nro	N.ro	kg/cmq	kg/cmq	kg/cmq	kg/cmq	kg/cmq	kg/cmq	N.ro	kg/cmq	kg/cmq	kg/cmq	kg/cmq	kg/cmq	kg/cmq
1	93	0,36	-1,24	0,34	-0,61	-0,23	0,23	94	0,28	-1,63	-0,24	0,27	0,29	0,09
	4	0,02	-1,31	-0,10	0,23	1,16	-0,23	90	-0,06	-1,70	-0,67	0,37	1,87	-0,36
2	102	0,45	-1,15	0,36	2,04	1,21	-0,67	103	0,32	-1,80	0,00	-1,13	-0,91	-0,27
	1	0,00	-1,24	-0,13	-0,40	-2,01	1,02	101	-0,13	-1,89	-0,49	-1,05	-5,26	1,42
3	106	0,55	-0,91	0,25	2,29	0,83	-0,77	107	0,38	-1,75	-0,24	-0,92	-0,39	-0,31
	3	0,09	-1,00	-0,17	-0,31	-1,56	1,08	105	-0,08	-1,85	-0,65	-0,99	-4,97	1,55
4	102	0,54	-0,96	0,45	-2,18	-1,28	0,82	111	0,36	-1,86	0,06	0,89	0,53	0,41
	1	0,14	-1,04	-0,14	0,37	1,84	-1,23	110	-0,04	-1,95	-0,52	1,01	5,03	-1,64
5	104	0,12	-1,50	0,10	-0,88	-1,32	0,14	115	0,13	-1,41	-0,15	-0,40	-0,21	-0,16
	2	-0,23	-1,57	0,44	-0,95	-4,74	-0,49	114	-0,21	-1,48	0,18	-0,93	-4,65	-0,79
6	108	0,01	-1,72	0,05	-0,81	-1,39	0,13	118	0,01	-1,74	-0,15	-0,68	-0,55	-0,33
	6	-0,31	-1,78	0,18	-1,01	-5,03	-0,01	117	-0,32	-1,80	-0,03	-1,11	-5,53	-0,47
7	112	0,02	-1,77	0,13	0,86	1,43	-0,13	121	0,01	-1,81	-0,12	0,70	0,58	0,35
	7	-0,32	-1,84	0,28	1,04	5,18	0,01	120	-0,32	-1,88	0,03	1,14	5,68	0,50
8	125	0,00	0,00	0,00	0,01	-0,31	0,91	126	0,00	0,00	0,00	-0,33	-0,38	0,92
	12	0,00	0,00	0,00	0,52	-0,10	0,79	123	0,00	0,00	0,00	0,19	-0,18	0,80
9	17	0,00	0,00	0,00	-0,37	-2,01	-0,30	142	0,00	0,00	0,00	-0,20	-1,33	-0,58
	11	0,00	0,00	0,00	-0,26	-2,16	-0,04	139	0,00	0,00	0,00	-0,09	-1,47	-0,33
10	145	-0,09	-0,96	-0,03	0,22	0,10	-0,13	146	-0,08	-0,89	-0,07	-0,04	0,01	-0,08
	8	-0,20	-0,98	-0,07	-0,02	-0,09	0,03	98	-0,18	-0,91	-0,12	-0,08	-0,41	0,08
11	28	0,24	-1,07	0,13	-0,18	0,03	0,09	29	0,43	-0,13	0,23	0,25	0,38	0,03
	10	-0,49	-1,26	0,14	-0,13	0,39	-0,09	17	-0,32	-0,41	0,08	0,30	0,74	-0,14
12	29	0,51	-0,09	-0,28	0,19	0,57	0,13	30	0,25	-1,42	-0,04	0,37	0,73	0,13
	17	-0,42	-0,44	-0,18	0,12	0,95	-0,06	11	-0,67	-1,71	-0,14	0,30	1,11	-0,05
13	20	-0,56	-1,07	0,06	-0,08	-0,83	-0,28	21	-0,33	0,08	-0,46	-0,33	-1,08	-0,29
	24	0,07	-0,67	0,15	-0,16	-0,45	-0,22	18	0,30	0,49	-0,56	-0,40	-0,69	-0,24
14	21	-0,26	0,03	0,21	-0,21	-1,25	-0,13	27	-0,57	-1,52	0,17	-0,36	-1,42	-0,11
	18	0,52	0,39	0,15	-0,36	-0,92	0,07	19	0,24	-1,04	-0,08	-0,51	-1,09	0,09
15	22	0,00	0,00	0,00	0,01	-0,37	0,03	22	-1,27	-0,08	-0,53	0,01	-0,37	0,03
	10	-1,11	-0,44	-0,76	0,01	-0,37	0,03	28	-1,00	0,13	-0,37	0,01	-0,37	0,03
16	23	-0,47	-0,42	-0,33	0,50	0,01	0,03	24	-1,21	-1,93	-0,94	0,73	-0,07	0,13
	22	-0,22	-0,21	-0,50	-0,09	-0,29	0,14	28	-0,66	-2,20	-0,81	0,14	-0,38	0,24
17	20	0,00	0,00	0,00	-0,12	-0,30	-0,06	20	0,25	-1,67	-0,28	-0,12	-0,30	-0,06
	23	-0,07	-1,61	0,34	-0,12	-0,30	-0,06	24	0,06	-0,95	0,28	-0,12	-0,30	-0,06
18	30	0,00	0,00	0,00	1,07	0,20	-0,09	30	-1,28	0,47	-0,33	1,07	0,20	-0,09
	11	-2,14	-0,30	0,48	1,07	0,20	-0,09	25	-2,04	0,20	-0,09	1,07	0,20	-0,09
19	19	-0,85	-2,54	0,96	-0,15	-0,43	0,23	26	-0,24	-0,87	0,43	-0,07	-0,28	0,31
	30	-0,67	-2,72	0,81	-0,22	0,17	-0,05	25	-0,23	-0,69	0,59	-0,13	0,32	0,02
20	27	0,00	0,00	0,00	-0,25	-1,39	-0,07	27	0,17	-1,92	0,22	-0,25	-1,39	-0,07
	19	0,15	-1,06	-0,34	-0,25	-1,39	-0,07	26	-0,01	-1,86	-0,39	-0,25	-1,39	-0,07
21	155	-0,21	-1,93	0,09	0,04	0,53	0,16	156	-0,03	-1,06	0,11	0,12	0,29	0,17
	12	-0,41	-1,97	-0,42	-0,09	-0,45	-0,26	109	-0,23	-1,10	-0,40	0,14	0,68	-0,26
22	22	-0,15	-1,33	-0,14	0,44	-0,59	-0,05	162	-0,08	-0,98	0,07	-0,21	0,01	0,07
	10	-0,33	-1,37	-0,24	0,05	0,27	0,26	113	-0,26	-1,01	-0,03	-0,23	-1,13	0,38
23	157	-0,23	-0,98	0,13	0,24	0,22	-0,07	167	-0,23	-0,98	0,04	0,10	0,09	0,04
	13	-0,18	-0,97	0,10	0,26	1,29	0,18	119	-0,18	-0,97	0,01	0,16	0,80	0,29
24	163	-0,16	-0,91	0,10	-0,35	-0,12	0,20	170	-0,17	-0,98	-0,04	-0,12	-0,13	0,03
	14	-0,16	-0,91	0,10	-0,34	-1,70	-0,17	122	-0,17	-0,98	-0,04	-0,15	-0,76	-0,34
25	36	0,00	0,00	0,00	1,01	-3,32	1,72	20	0,00	0,00	0,00	-5,60	-1,58	0,55
	34	0,00	0,00	0,00	-0,76	0,41	0,74	35	0,00	0,00	0,00	0,01	-0,16	-0,42
26	38	0,00	0,00	0,00	0,15	-0,07	0,09	21	0,00	0,00	0,00	-1,93	-0,19	0,06
	37	0,00	0,00	0,00	-0,16	0,04	0,17	27	0,00	0,00	0,00	-1,58	-0,67	0,14
27	35	0,00	0,00	0,00	-0,42	-1,27	0,23	20	0,00	0,00	0,00	-0,57	-0,55	0,53
	38	0,00	0,00	0,00	0,21	0,21	-0,10	21	0,00	0,00	0,00	-1,98	-0,46	0,20
28	173	0,00	0,00	0,00	0,36	-0,36	0,34	61	0,00	0,00	0,00	-2,85	-0,24	-0,54
	39	0,00	0,00	0,00	-0,62	-0,42	0,25	31	0,00	0,00	0,00	0,02	-0,84	-0,63
29	39	0,00	0,00	0,00	-0,58	-0,19	-0,57	31	0,00	0,00	0,00	-0,31	-2,48	0,68
	40	0,00	0,00	0,00	0,69	0,07	0,42	41	0,00	0,00	0,00	-4,23	-0,95	1,68
30	43	0,00	0,00	0,00	-3,31	0,75	1,69	44	0,00	0,00	0,00	0,34	-0,69	0,84
	15	0,00	0,00	0,00	-1,92	-5,50	0,44	42	0,00	0,00	0,00	-0,11	0,04	-0,41
31	85	0,00	0,00	0,00	-1,94	-1,56	0,03	174	0,00	0,00	0,00	0,19	0,44	-0,18
	16	0,00	0,00	0,00	-0,71	0,42	0,29	45	0,00	0,00	0,00	-0,44	-1,59	0,08
32	16	0,00	0,00	0,00	-1,90	-5,51	-0,45	45	0,00	0,00	0,00	-0,12	0,05	0,41
	46	0,00	0,00	0,00	-3,35	0,75	-1,71	47	0,00	0,00	0,00	0,35	-0,70	-0,84
33	178	0,00	0,00	0,00	-0,63	-3,54	-0,03	179	0,00	0,00	0,00	-1,09	-2,86	0,01
	36	0,00	0,00	0,00	-0,89	-3,76	-0,42	177	0,00	0,00	0,00	-1,35	-3,09	-0,37
34	50	0,00	0,00	0,00	-1,47	-3,63	0,51	51	0,00	0,00	0,00	-0,61	-2,57	0,26
	20	0,00	0,00	0,00	-1,78	-6,00	0,05	21	0,00	0,00	0,00	-0,91	-4,93	-0,20
35	51	0,00	0,00	0,00	-0,51	-2,46	-0,02	52	0,00	0,00	0,00	-0,53	-2,46	0,02
	21	0,00	0,00	0,00	-0,87	-4,31	-0,05	27	0,00	0,00	0,00	-0,88	-4,31	-0,02
36	53	0,00	0,00	0,00	-0,58	1,34	0,39	54	0,00	0,00	0,00	0,04	1,42	0,19
	50	0,00	0,00	0,00	-0,83	0,05	0,35	51	0,00	0,00	0,00	-0,20	0,14	0,15
37	54	0,00	0,00	0,00	0,13	1,43	0,02	55	0,00	0,00	0,00	0,31	1,51	-0,04
	51	0,00	0,00	0,00	-0,05	0,35	-0,01	52	0,00	0,00	0,00	0,12	0,43	-0,07
38	56	0,00	0,00	0,00	0,05	3,47	0,02	57	0,00	0,00	0,00	0,26	3,34	-0,13
	53	0,00	0,00	0,00	-0,05	3,12	0,19	54	0,00	0,00	0,00	0,16	2,99	0,04
39	57	0,00	0,00	0,00	0,39	3,09	0,01	58	0,00	0,00	0,00	0,38	3,17	-0,12
	54	0,00	0,00	0,00	0,46	2,98	0,01	55	0,00	0,00	0,00	0,45	3,05	-0,12
40	49	0,00	0,00	0,00	0,84	3,34	-0,82	59	0,00	0,00	0,00	0,50	2,66	-0,72
	56	0,00	0,00	0,00	0,48	3,68	-0,21	57	0,00	0,00	0,00	0,14	2,99	-0,11
41	59	0,00	0,00	0,00	0,94	2,22	0,79	60	0,00	0,00	0,00	0,95	3,28	0,98
	57	0,00	0,00	0,00	0,63	3,13	0,13	58	0,00	0,00	0,00	0,63	4,19	0,33
42	55	0,00	0,00	0,00	0,33	1,25	-0,02	62	0,00	0,00	0,00	-0,53	-0,06	0,01
	52	0,00	0,00	0,00	-0,20	-0,88	-0,08	61	0,00	0,00	0,00	-1,05	-2,19	-0,04
43	62	0,00	0,00	0,00	-0,70	-0,57	-0,46	63	0,00	0,00	0,00	-2,01	-1,60	-0,56

TENS. PESO PROPRIO: SHELL

Shell Nro	Nodo N.ro	S11 kg/cmq	S22 kg/cmq	S12 kg/cmq	M11 kg/cmq	M22 kg/cmq	M12 kg/cmq	Nodo N.ro	S11 kg/cmq	S22 kg/cmq	S12 kg/cmq	M11 kg/cmq	M22 kg/cmq	M12 kg/cmq
	61	0,00	0,00	0,00	-0,54	-3,21	-0,27	31	0,00	0,00	0,00	-1,85	-4,25	-0,36
44	58	0,00	0,00	0,00	0,40	3,38	0,16	64	0,00	0,00	0,00	-0,25	3,40	0,14
	55	0,00	0,00	0,00	0,65	2,96	0,01	62	0,00	0,00	0,00	-0,01	2,98	-0,01
45	64	0,00	0,00	0,00	-0,15	3,63	-0,15	65	0,00	0,00	0,00	-0,68	3,22	0,07
	62	0,00	0,00	0,00	-0,50	2,67	-0,23	63	0,00	0,00	0,00	-1,03	2,26	-0,02
46	52	0,00	0,00	0,00	-0,33	-3,52	0,03	52	0,00	0,00	0,00	-0,33	-3,52	0,03
	27	0,00	0,00	0,00	-0,33	-3,52	0,03	61	0,00	0,00	0,00	-0,33	-3,52	0,03
47	60	0,00	0,00	0,00	0,16	2,94	0,20	60	0,00	0,00	0,00	0,16	2,94	0,20
	58	0,00	0,00	0,00	0,16	2,94	0,20	64	0,00	0,00	0,00	0,16	2,94	0,20
48	63	0,00	0,00	0,00	-2,49	-1,96	-0,14	66	0,00	0,00	0,00	-0,65	-1,02	-0,03
	31	0,00	0,00	0,00	-2,87	-4,90	-0,76	41	0,00	0,00	0,00	-1,03	-3,95	-0,65
49	63	0,00	0,00	0,00	0,17	3,12	-0,46	63	0,00	0,00	0,00	0,17	3,12	-0,46
	66	0,00	0,00	0,00	0,17	3,12	-0,46	65	0,00	0,00	0,00	0,17	3,12	-0,46
50	67	0,00	0,00	0,00	-0,24	2,78	-0,04	89	0,00	0,00	0,00	-0,80	2,27	0,03
	48	0,00	0,00	0,00	-0,17	3,69	-0,05	184	0,00	0,00	0,00	-0,72	3,17	0,01
51	69	0,00	0,00	0,00	-0,87	-0,28	-0,25	70	0,00	0,00	0,00	-0,68	0,92	-0,04
	60	0,00	0,00	0,00	-0,66	2,00	-0,24	64	0,00	0,00	0,00	-0,48	3,20	-0,03
52	70	0,00	0,00	0,00	-0,45	2,45	-0,06	71	0,00	0,00	0,00	-0,37	3,01	0,03
	64	0,00	0,00	0,00	-0,34	3,51	-0,06	65	0,00	0,00	0,00	-0,26	4,08	0,03
53	72	0,00	0,00	0,00	-1,07	-3,29	0,40	73	0,00	0,00	0,00	-1,64	-2,86	0,68
	69	0,00	0,00	0,00	-0,28	-1,67	0,45	70	0,00	0,00	0,00	-0,86	-1,24	0,72
54	73	0,00	0,00	0,00	-1,00	-0,72	0,04	74	0,00	0,00	0,00	-0,46	-0,01	-0,01
	70	0,00	0,00	0,00	-0,82	0,18	0,10	71	0,00	0,00	0,00	-0,27	0,89	0,05
55	16	0,00	0,00	0,00	-3,80	-8,92	2,23	75	0,00	0,00	0,00	-3,06	-6,01	1,67
	72	0,00	0,00	0,00	-2,30	-6,13	0,94	73	0,00	0,00	0,00	-1,55	-3,22	0,38
56	75	0,00	0,00	0,00	-1,94	-3,09	-0,26	46	0,00	0,00	0,00	-0,80	-3,03	-0,46
	73	0,00	0,00	0,00	-1,85	-3,27	0,08	74	0,00	0,00	0,00	-0,71	-3,21	-0,12
57	79	0,00	0,00	0,00	-0,71	-4,16	-0,52	80	0,00	0,00	0,00	-0,53	-3,69	-0,35
	68	0,00	0,00	0,00	-1,12	-5,65	-0,85	76	0,00	0,00	0,00	-0,93	-5,19	-0,68
58	80	0,00	0,00	0,00	-1,07	-3,58	-0,38	81	0,00	0,00	0,00	-0,71	-2,75	-0,07
	76	0,00	0,00	0,00	-1,46	-2,99	-1,11	77	0,00	0,00	0,00	-1,10	-2,16	-0,79
59	81	0,00	0,00	0,00	-0,72	-2,75	0,07	82	0,00	0,00	0,00	-1,08	-3,60	0,42
	77	0,00	0,00	0,00	-1,12	-2,13	0,78	78	0,00	0,00	0,00	-1,49	-2,98	1,13
60	82	0,00	0,00	0,00	-0,53	-3,71	0,38	72	0,00	0,00	0,00	-0,72	-4,19	0,55
	78	0,00	0,00	0,00	-0,93	-5,19	0,72	69	0,00	0,00	0,00	-1,13	-5,67	0,90
61	15	0,00	0,00	0,00	-1,08	-4,81	0,60	83	0,00	0,00	0,00	-1,40	-5,77	-0,29
	79	0,00	0,00	0,00	-0,92	-4,81	0,26	80	0,00	0,00	0,00	-1,24	-5,77	-0,63
62	83	0,00	0,00	0,00	-0,77	-5,14	-0,03	84	0,00	0,00	0,00	-0,95	-4,66	0,03
	80	0,00	0,00	0,00	-0,83	-4,66	-0,20	81	0,00	0,00	0,00	-1,01	-4,18	-0,14
63	84	0,00	0,00	0,00	-0,95	-4,69	-0,03	85	0,00	0,00	0,00	-0,79	-5,19	0,05
	81	0,00	0,00	0,00	-1,01	-4,20	0,14	82	0,00	0,00	0,00	-0,85	-4,71	0,22
64	85	0,00	0,00	0,00	-1,41	-5,83	0,29	16	0,00	0,00	0,00	-1,10	-4,90	-0,60
	82	0,00	0,00	0,00	-1,25	-5,82	0,65	72	0,00	0,00	0,00	-0,94	-4,90	-0,24
65	79	0,00	0,00	0,00	-2,26	-6,04	-0,91	87	0,00	0,00	0,00	-1,55	-3,18	-0,37
	15	0,00	0,00	0,00	-3,77	-8,81	-2,19	86	0,00	0,00	0,00	-3,06	-5,95	-1,65
66	87	0,00	0,00	0,00	-1,88	-3,24	-0,08	88	0,00	0,00	0,00	-0,73	-3,18	0,11
	86	0,00	0,00	0,00	-1,94	-3,05	0,25	43	0,00	0,00	0,00	-0,80	-2,99	0,45
67	68	0,00	0,00	0,00	-0,27	-1,62	-0,42	89	0,00	0,00	0,00	-0,84	-1,21	-0,70
	79	0,00	0,00	0,00	-1,04	-3,23	-0,37	87	0,00	0,00	0,00	-1,62	-2,81	-0,66
68	89	0,00	0,00	0,00	-0,87	0,18	-0,11	67	0,00	0,00	0,00	-0,36	0,87	-0,09
	87	0,00	0,00	0,00	-1,03	-0,69	-0,05	88	0,00	0,00	0,00	-0,52	0,00	-0,03
69	94	-0,07	-1,44	-0,08	0,18	0,27	-0,08	95	-0,05	-1,38	-0,14	0,20	0,49	0,01
	90	-0,31	-1,49	-0,08	0,37	1,87	-0,09	91	-0,29	-1,43	-0,13	0,34	1,68	0,00
70	95	-0,06	-1,38	0,05	0,20	0,49	-0,01	96	-0,07	-1,42	0,00	0,17	0,28	0,07
	91	-0,30	-1,43	0,05	0,34	1,68	0,02	92	-0,30	-1,46	0,01	0,36	1,80	0,11
71	96	0,28	-1,60	0,15	0,26	0,30	-0,09	97	0,36	-1,19	-0,35	-0,60	-0,28	-0,23
	92	-0,06	-1,66	0,58	0,36	1,80	0,37	5	0,02	-1,26	0,08	0,23	1,16	0,23
72	8	-0,26	-1,24	0,20	-0,10	-0,51	-0,03	98	-0,26	-1,24	0,01	-0,06	-0,32	0,11
	93	0,08	-1,17	0,11	-0,48	0,43	0,03	94	0,08	-1,17	-0,08	0,27	0,27	0,17
73	98	-0,23	-1,26	0,13	-0,06	-0,32	0,10	99	-0,23	-1,26	-0,08	-0,11	-0,54	0,01
	94	0,01	-1,21	0,07	0,18	0,25	0,08	95	0,01	-1,21	-0,14	0,20	0,50	-0,01
74	99	-0,23	-1,26	0,01	-0,11	-0,54	-0,02	100	-0,23	-1,25	-0,19	-0,07	-0,33	-0,10
	95	0,00	-1,21	0,05	0,21	0,50	0,01	96	0,01	-1,21	-0,14	0,16	0,23	-0,07
75	100	-0,26	-1,23	-0,07	-0,07	-0,33	-0,11	9	-0,27	-1,27	-0,22	-0,13	-0,63	0,02
	96	0,07	-1,16	0,00	0,25	0,25	-0,16	97	0,06	-1,21	-0,15	-0,44	0,51	-0,02
76	103	0,04	-1,58	0,10	-0,82	-0,85	0,36	104	0,06	-1,52	-0,04	-0,72	-1,28	-0,17
	101	-0,29	-1,65	0,19	-1,05	-5,26	0,34	2	-0,28	-1,59	0,05	-0,95	-4,74	-0,19
77	10	-0,27	-1,36	0,25	0,14	0,68	-0,22	17	-0,27	-1,35	0,20	0,05	0,26	-0,62
	102	0,17	-1,27	0,13	1,71	-0,44	-0,13	103	0,17	-1,26	0,09	-1,11	-0,83	-0,53
78	17	-0,19	-1,46	0,00	0,05	0,26	-0,40	11	-0,20	-1,51	-0,05	0,12	0,58	0,12
	103	0,14	-1,39	0,19	-0,81	-0,77	-0,29	104	0,13	-1,44	0,13	-0,74	-1,38	0,24
79	107	0,11	-1,63	0,00	-0,55	-0,32	0,19	108	0,10	-1,69	-0,16	-0,86	-1,40	-0,20
	105	-0,30	-1,71	-0,07	-0,99	-4,97	0,71	6	-0,31	-1,77	-0,22	-1,01	-5,03	0,32
80	12	-0,20	-1,01	0,08	-0,02	-0,09	-0,18	109	-0,31	-1,54	-0,11	0,02	0,11	-0,64
	106	0,26	-0,91	0,09	2,18	0,32	-0,13	107	0,16	-1,45	-0,09	-0,96	-0,59	-0,59
81	109	-0,26	-1,57	0,25	0,02	0,11	-0,49	13	-0,27	-1,59	0,01	0,15	0,75	-0,11
	107	0,15	-1,49	0,14	-0,59	-0,52	-0,39	108	0,14	-1,51	-0,10	-0,86	-1,40	-0,01
82	111	0,07	-1,71	0,14	0,54	0,46	-0,21	112	0,06	-1,76	-0,02	0,92	1,44	0,18
	110	-0,30	-1,78	0,04	1,01	5,03	-0,71	7	-0,31	-1,83	-0,12	1,04	5,18	-0,32
83	10	-0,26	-1,34	0,20	-0,15	-0,77	0,22	113	-0,28	-1,46	0,29	-0,06	-0,30	0,63
	102	0,15	-1,26	0,07	-1,83	0,45	0,19	111	0,13	-1,38	0,17	0,91	0,60	0,60
84	113	-0,24	-1,48	0,23	-0,06	-0,30	0,60	14	-0,27	-1,62	0,06	-0,11	-0,54	0,21
	111	0,13	-1,41	0,25	0,56	0,53	0,33	112	0,10	-1,55	0,08	0,91	1,40	-0,06

TENS. PESO PROPRIO: SHELL

Shell Nro	Nodo N.ro	S11 kg/cmq	S22 kg/cmq	S12 kg/cmq	M11 kg/cmq	M22 kg/cmq	M12 kg/cmq	Nodo N.ro	S11 kg/cmq	S22 kg/cmq	S12 kg/cmq	M11 kg/cmq	M22 kg/cmq	M12 kg/cmq
85	115	0,30	-1,51	-0,13	-0,78	-0,29	0,44	106	0,45	-0,79	-0,52	2,46	1,47	0,88
	114	0,02	-1,57	0,61	-0,93	-4,65	-1,65	3	0,16	-0,84	0,22	-0,40	-1,98	-1,21
86	11	-0,34	-1,38	0,32	0,12	0,58	0,23	116	-0,20	-0,70	-0,10	-0,09	-0,44	0,52
	104	0,01	-1,31	0,28	-0,90	-1,42	0,13	115	0,15	-0,63	-0,14	-0,39	-0,18	0,43
87	116	-0,12	-0,73	-0,53	-0,09	-0,44	0,71	12	-0,17	-0,99	-0,43	0,21	1,05	0,28
	115	0,16	-0,67	-0,12	-0,78	-0,25	0,50	106	0,11	-0,93	-0,03	2,01	-0,76	0,07
88	118	0,14	-1,83	-0,10	-0,99	-0,61	0,44	97	0,29	-1,06	-0,22	2,00	1,17	0,81
	117	-0,22	-1,90	0,23	-1,11	-5,53	-1,61	5	-0,06	-1,13	0,10	-0,33	-1,65	-1,24
89	13	-0,29	-1,58	0,15	0,15	0,75	0,08	119	-0,26	-1,40	-0,15	0,14	0,71	0,54
	108	0,03	-1,52	0,12	-0,81	-1,39	-0,19	118	0,06	-1,34	-0,18	-0,71	-0,67	0,27
90	119	-0,29	-1,37	-0,13	0,14	0,71	0,56	9	-0,28	-1,28	-0,19	0,14	0,71	0,18
	118	0,06	-1,30	-0,12	-1,01	-0,74	0,62	97	0,08	-1,20	-0,18	1,69	-0,35	0,25
91	121	0,14	-1,90	-0,08	1,02	0,65	-0,44	93	0,30	-1,08	-0,26	-2,07	-1,23	-0,83
	120	-0,23	-1,97	0,28	1,14	5,68	1,67	4	-0,06	-1,16	0,10	0,34	1,70	1,28
92	14	-0,31	-1,60	0,21	-0,11	-0,54	-0,11	122	-0,27	-1,41	-0,15	-0,15	-0,75	-0,60
	112	0,02	-1,54	0,23	0,85	1,39	0,24	121	0,06	-1,34	-0,13	0,73	0,73	-0,25
93	122	-0,29	-1,39	-0,11	-0,15	-0,75	-0,57	8	-0,26	-1,23	-0,20	-0,13	-0,67	-0,19
	121	0,07	-1,32	-0,09	1,05	0,79	-0,65	93	0,10	-1,16	-0,18	-1,75	0,34	-0,26
94	126	0,00	0,00	0,00	0,00	0,29	1,20	127	0,00	0,00	0,00	-0,37	-0,01	1,17
	123	0,00	0,00	0,00	-0,67	0,20	0,88	109	0,00	0,00	0,00	-1,04	-0,11	0,85
95	127	0,00	0,00	0,00	-0,30	0,10	1,01	128	0,00	0,00	0,00	-0,13	0,35	0,93
	109	0,00	0,00	0,00	-1,28	-0,09	1,01	124	0,00	0,00	0,00	-1,11	0,16	0,94
96	128	0,00	0,00	0,00	0,28	0,41	1,14	129	0,00	0,00	0,00	-0,08	-0,25	1,03
	124	0,00	0,00	0,00	-1,67	0,17	0,61	13	0,00	0,00	0,00	-2,03	-0,49	0,49
97	116	0,00	0,00	0,00	-0,73	-1,28	0,68	130	0,00	0,00	0,00	-0,47	-0,65	0,81
	125	0,00	0,00	0,00	-0,10	-0,76	0,96	126	0,00	0,00	0,00	0,16	-0,13	1,09
98	130	0,00	0,00	0,00	0,32	-0,03	0,89	131	0,00	0,00	0,00	0,76	0,50	0,78
	126	0,00	0,00	0,00	-0,06	-0,14	1,08	127	0,00	0,00	0,00	0,39	0,39	0,97
99	131	0,00	0,00	0,00	1,10	0,51	0,64	132	0,00	0,00	0,00	1,52	0,92	0,52
	127	0,00	0,00	0,00	0,79	0,36	0,93	128	0,00	0,00	0,00	1,21	0,77	0,80
100	132	0,00	0,00	0,00	1,72	0,41	0,41	133	0,00	0,00	0,00	1,97	0,52	0,30
	128	0,00	0,00	0,00	1,40	0,21	0,61	129	0,00	0,00	0,00	1,65	0,31	0,50
101	134	0,00	0,00	0,00	-0,26	-1,51	0,47	135	0,00	0,00	0,00	0,17	-1,02	0,39
	116	0,00	0,00	0,00	-0,40	-1,55	0,63	130	0,00	0,00	0,00	0,03	-1,05	0,55
102	135	0,00	0,00	0,00	0,73	-0,01	0,31	136	0,00	0,00	0,00	1,10	0,37	0,16
	130	0,00	0,00	0,00	0,49	-0,14	0,51	131	0,00	0,00	0,00	0,87	0,24	0,36
103	136	0,00	0,00	0,00	1,37	0,69	-0,16	137	0,00	0,00	0,00	1,67	0,83	-0,30
	131	0,00	0,00	0,00	1,36	0,56	0,20	132	0,00	0,00	0,00	1,67	0,69	0,06
104	137	0,00	0,00	0,00	1,66	0,60	-0,60	138	0,00	0,00	0,00	1,76	0,48	-0,74
	132	0,00	0,00	0,00	2,00	0,29	-0,15	133	0,00	0,00	0,00	2,11	0,18	-0,30
105	11	0,00	0,00	0,00	-0,26	-2,46	-0,03	139	0,00	0,00	0,00	0,21	-1,41	-0,03
	134	0,00	0,00	0,00	-0,29	-2,15	0,15	135	0,00	0,00	0,00	0,18	-1,10	0,15
106	139	0,00	0,00	0,00	0,65	-0,19	-0,27	140	0,00	0,00	0,00	0,93	0,26	-0,51
	135	0,00	0,00	0,00	0,48	-0,32	-0,11	136	0,00	0,00	0,00	0,77	0,14	-0,35
107	140	0,00	0,00	0,00	0,73	0,58	-0,91	141	0,00	0,00	0,00	0,56	0,39	-0,97
	136	0,00	0,00	0,00	1,17	0,56	-0,68	137	0,00	0,00	0,00	1,00	0,37	-0,74
108	141	0,00	0,00	0,00	-0,60	0,03	-0,86	14	0,00	0,00	0,00	-1,82	-1,03	-0,36
	137	0,00	0,00	0,00	0,99	0,71	-1,11	138	0,00	0,00	0,00	-0,22	-0,36	-0,62
109	142	0,00	0,00	0,00	-0,05	-0,34	-0,79	143	0,00	0,00	0,00	-0,04	-0,12	-0,95
	139	0,00	0,00	0,00	0,22	-0,25	-0,69	140	0,00	0,00	0,00	0,22	-0,03	-0,86
110	143	0,00	0,00	0,00	0,05	0,13	-1,07	144	0,00	0,00	0,00	-0,03	0,24	-1,08
	140	0,00	0,00	0,00	0,29	0,43	-1,05	141	0,00	0,00	0,00	0,21	0,53	-1,07
111	144	0,00	0,00	0,00	-1,09	-0,01	-0,46	113	0,00	0,00	0,00	-1,02	-0,10	-0,24
	141	0,00	0,00	0,00	-1,48	-0,21	-0,40	14	0,00	0,00	0,00	-1,40	-0,30	-0,18
112	10	0,00	0,00	0,00	-0,21	-1,21	-0,52	10	0,00	0,00	0,00	-0,21	-1,21	-0,52
	17	0,00	0,00	0,00	-0,21	-1,21	-0,52	142	0,00	0,00	0,00	-0,21	-1,21	-0,52
113	10	0,00	0,00	0,00	0,11	0,00	-0,68	10	0,00	0,00	0,00	0,11	0,00	-0,68
	142	0,00	0,00	0,00	0,11	0,00	-0,68	143	0,00	0,00	0,00	0,11	0,00	-0,68
114	10	0,00	0,00	0,00	0,19	0,32	-0,76	10	0,00	0,00	0,00	0,19	0,32	-0,76
	143	0,00	0,00	0,00	0,19	0,32	-0,76	144	0,00	0,00	0,00	0,19	0,32	-0,76
115	10	0,00	0,00	0,00	-0,81	-0,06	-0,55	10	0,00	0,00	0,00	-0,81	-0,06	-0,55
	144	0,00	0,00	0,00	-0,81	-0,06	-0,55	113	0,00	0,00	0,00	-0,81	-0,06	-0,55
116	146	-0,13	-0,90	0,00	0,00	0,02	-0,04	147	-0,13	-0,92	-0,04	0,01	-0,04	-0,03
	98	-0,18	-0,91	0,00	-0,08	-0,41	0,02	99	-0,18	-0,93	-0,04	-0,09	-0,47	0,02
117	147	-0,14	-0,92	0,06	0,01	-0,04	0,02	148	-0,13	-0,91	0,02	0,00	0,04	0,02
	99	-0,18	-0,93	0,05	-0,09	-0,47	-0,03	100	-0,18	-0,92	0,01	-0,09	-0,44	-0,03
118	148	-0,08	-0,89	0,09	-0,04	0,03	0,06	149	-0,11	-1,00	0,05	0,22	0,08	0,12
	100	-0,19	-0,91	0,12	-0,09	-0,44	-0,10	9	-0,21	-1,02	0,08	-0,02	-0,08	-0,04
119	150	0,03	-0,68	0,10	-0,17	-0,03	-0,05	151	0,03	-0,71	0,05	0,21	0,17	-0,10
	145	-0,03	-0,69	-0,03	0,22	0,12	-0,07	146	-0,04	-0,72	-0,08	-0,05	-0,01	-0,12
120	151	-0,20	-0,77	0,11	0,15	0,16	-0,06	152	-0,18	-0,67	0,07	0,14	0,28	0,01
	146	-0,07	-0,75	0,00	0,00	0,00	-0,09	147	-0,05	-0,65	-0,04	0,00	-0,06	-0,02
121	152	-0,18	-0,67	-0,05	0,14	0,28	-0,02	153	-0,20	-0,78	-0,09	0,16	0,18	0,06
	147	-0,05	-0,65	0,06	0,00	-0,06	0,00	148	-0,08	-0,76	0,02	0,00	0,00	0,08
122	153	0,03	-0,72	-0,02	0,21	0,19	0,10	154	0,03	-0,68	-0,09	-0,16	-0,04	0,05
	148	-0,04	-0,73	0,09	-0,05	-0,01	0,11	149	-0,03	-0,69	0,03	0,25	0,18	0,06
123	15	-0,40	-0,89	0,59	0,02	0,08	0,32	83	-0,27	-0,24	-0,03	0,19	0,94	0,32
	150	-0,23	-0,86	0,27	-0,18	-0,08	-0,11	151	-0,10	-0,21	-0,36	0,19	0,09	-0,12
124	83	0,03	-0,45	-0,01	0,19	0,94	0,10	84	0,04	-0,41	0,36	0,16	0,80	0,02
	151	-0,05	-0,47	-0,30	0,14	0,08	0,06	152	-0,04	-0,43	0,07	0,15	0,31	-0,02
125	84	0,04	-0,41	-0,34	0,16	0,80	-0,01	85	0,03	-0,45	0,03	0,19	0,97	-0,09
	152	-0,04	-0,43	-0,06	0,15	0,31	0,02	153	-0,04	-0,47	0,32	0,14	0,09	-0,06
126	85	-0,27	-0,24	0,05	0,19	0,97	-0,31	16	-0,40	-0,89	-0,59	0,02	0,09	-0,32

TENS. PESO PROPRIO: SHELL

Shell Nro	Nodo N.ro	S11 kg/cmq	S22 kg/cmq	S12 kg/cmq	M11 kg/cmq	M22 kg/cmq	M12 kg/cmq	Nodo N.ro	S11 kg/cmq	S22 kg/cmq	S12 kg/cmq	M11 kg/cmq	M22 kg/cmq	M12 kg/cmq
	153	-0,10	-0,21	0,38	0,20	0,10	0,12	154	-0,23	-0,86	-0,25	-0,17	-0,05	0,11
127	156	-0,29	-1,13	0,12	0,09	0,28	0,08	157	-0,26	-0,98	0,13	0,25	0,22	0,16
	109	-0,21	-1,12	-0,04	0,14	0,68	-0,17	13	-0,18	-0,97	-0,03	0,26	1,29	-0,09
128	158	-0,26	-1,52	0,42	0,00	0,18	0,03	159	-0,18	-1,09	0,47	0,06	0,13	0,03
	155	0,00	-1,47	-0,23	0,00	0,31	0,06	156	0,09	-1,03	-0,17	0,13	0,34	0,06
129	159	-0,29	-1,07	0,16	0,07	0,13	0,02	160	-0,21	-0,68	0,30	0,10	0,09	-0,02
	156	-0,24	-1,06	-0,16	0,10	0,34	0,08	157	-0,16	-0,67	-0,01	0,27	0,30	0,04
130	31	-0,05	-2,08	0,51	0,01	0,05	-0,03	161	0,26	-0,55	1,65	0,00	-0,01	-0,03
	158	-0,11	-2,10	-0,88	0,00	0,17	0,02	159	0,20	-0,56	0,27	0,07	0,15	0,02
131	161	-0,09	-0,35	-0,12	0,00	-0,01	-0,02	32	-0,08	-0,30	0,15	0,00	0,02	-0,07
	159	-0,21	-0,38	-0,05	0,08	0,15	0,01	160	-0,20	-0,32	0,22	0,10	0,06	-0,03
132	162	-0,23	-1,04	0,04	-0,10	0,04	0,03	163	-0,20	-0,89	0,09	-0,36	-0,12	-0,12
	113	-0,22	-1,03	-0,09	-0,23	-1,13	0,36	14	-0,19	-0,89	-0,05	-0,34	-1,70	0,21
133	23	-0,09	-1,17	0,19	0,15	0,16	-0,16	164	-0,02	-0,80	0,20	-0,03	0,21	-0,26
	22	-0,07	-1,17	-0,06	0,72	0,79	0,17	162	0,00	-0,80	-0,05	-0,24	-0,15	0,07
134	164	-0,14	-0,84	0,08	-0,06	0,21	-0,12	165	-0,10	-0,63	0,15	-0,16	0,02	-0,06
	162	-0,16	-0,85	-0,08	-0,14	-0,13	-0,03	163	-0,12	-0,63	-0,01	-0,38	-0,21	0,04
135	20	-0,01	-1,13	0,51	-0,32	-1,62	0,11	166	0,12	-0,46	0,89	0,03	0,16	0,09
	23	0,15	-1,10	-0,23	0,28	0,81	-0,35	164	0,28	-0,43	0,15	-0,08	-0,06	-0,36
136	166	-0,08	-0,35	0,05	0,03	0,16	-0,14	33	-0,06	-0,29	0,13	-0,01	-0,04	-0,05
	164	-0,06	-0,35	0,03	-0,11	-0,07	-0,12	165	-0,05	-0,29	0,10	-0,15	0,08	-0,03
137	167	-0,13	-0,93	0,01	0,18	0,11	0,02	149	-0,14	-1,01	0,04	-0,44	0,01	-0,10
	119	-0,20	-0,94	0,03	0,16	0,80	0,38	9	-0,22	-1,03	0,06	-0,02	-0,08	0,26
138	160	-0,21	-0,65	-0,04	0,11	0,09	-0,05	168	-0,22	-0,71	-0,06	0,03	-0,03	-0,11
	157	-0,17	-0,65	-0,01	0,26	0,29	0,04	167	-0,18	-0,70	-0,03	0,11	0,16	-0,02
139	168	-0,01	-0,68	-0,15	0,01	-0,04	-0,13	154	-0,01	-0,69	-0,12	-0,11	0,09	-0,06
	167	-0,04	-0,69	-0,05	0,19	0,18	-0,05	149	-0,04	-0,69	-0,02	-0,50	-0,30	0,03
140	32	-0,07	-0,30	-0,14	0,00	0,02	-0,07	169	-0,05	-0,22	-0,09	-0,02	-0,10	-0,12
	160	-0,16	-0,32	-0,13	0,10	0,06	-0,04	168	-0,14	-0,24	-0,07	0,06	0,10	-0,09
141	169	-0,04	-0,23	-0,48	-0,02	-0,10	-0,05	16	-0,16	-0,85	-0,42	0,15	0,73	-0,01
	168	0,07	-0,21	-0,16	0,04	0,10	-0,18	154	-0,06	-0,83	-0,11	-0,22	-0,46	-0,13
142	170	-0,10	-0,93	-0,02	-0,21	-0,15	0,00	145	-0,11	-0,97	0,00	0,41	-0,04	0,10
	122	-0,20	-0,95	0,00	-0,15	-0,76	-0,37	8	-0,21	-0,99	0,02	0,03	0,14	-0,27
143	165	-0,14	-0,63	-0,02	-0,16	0,02	0,01	171	-0,15	-0,70	-0,09	-0,07	0,07	0,08
	163	-0,12	-0,63	0,00	-0,37	-0,20	0,00	170	-0,13	-0,69	-0,07	-0,13	-0,17	0,07
144	171	0,00	-0,68	-0,11	-0,04	0,08	0,13	150	0,00	-0,71	-0,12	0,07	-0,09	0,05
	170	-0,02	-0,68	-0,05	-0,22	-0,18	0,07	145	-0,03	-0,71	-0,06	0,48	0,30	-0,02
145	33	-0,06	-0,29	-0,04	-0,01	-0,04	-0,03	172	-0,04	-0,23	-0,06	0,02	0,12	0,07
	165	-0,08	-0,30	-0,07	-0,15	0,08	-0,02	171	-0,07	-0,24	-0,09	-0,10	-0,08	0,08
146	172	-0,04	-0,24	-0,40	0,02	0,12	0,00	15	-0,17	-0,87	-0,40	-0,15	-0,74	-0,01
	171	0,09	-0,21	-0,11	-0,08	-0,08	0,15	150	-0,04	-0,84	-0,12	0,18	0,46	0,14
147	37	0,00	0,00	0,00	-0,17	-0,02	0,08	27	0,00	0,00	0,00	-1,46	-0,08	0,41
	173	0,00	0,00	0,00	0,39	-0,22	-0,16	61	0,00	0,00	0,00	-2,90	-0,47	0,16
148	84	0,00	0,00	0,00	-1,88	-0,80	-0,11	175	0,00	0,00	0,00	0,01	0,14	-0,18
	85	0,00	0,00	0,00	-1,54	0,46	0,13	174	0,00	0,00	0,00	0,05	-0,25	0,06
149	83	0,00	0,00	0,00	-1,52	0,48	-0,14	176	0,00	0,00	0,00	0,05	-0,25	-0,06
	84	0,00	0,00	0,00	-1,89	-0,82	0,10	175	0,00	0,00	0,00	0,01	0,14	0,17
150	15	0,00	0,00	0,00	-0,74	0,42	-0,29	42	0,00	0,00	0,00	-0,44	-1,59	-0,09
	83	0,00	0,00	0,00	-1,93	-1,54	-0,03	176	0,00	0,00	0,00	0,19	0,44	0,17
151	179	0,00	0,00	0,00	-1,26	-2,03	-0,13	50	0,00	0,00	0,00	-3,11	-3,73	0,55
	177	0,00	0,00	0,00	-2,49	-5,38	1,05	20	0,00	0,00	0,00	-4,34	-7,08	1,73
152	180	0,00	0,00	0,00	-0,53	0,31	0,09	181	0,00	0,00	0,00	-0,41	0,97	-0,14
	178	0,00	0,00	0,00	-0,41	-0,57	-0,03	179	0,00	0,00	0,00	-0,29	0,08	-0,25
153	181	0,00	0,00	0,00	-1,31	1,37	0,14	53	0,00	0,00	0,00	-0,71	1,56	0,30
	179	0,00	0,00	0,00	-1,93	-0,34	0,18	50	0,00	0,00	0,00	-1,33	-0,16	0,34
154	182	0,00	0,00	0,00	-0,38	2,89	0,05	183	0,00	0,00	0,00	-0,28	3,43	-0,05
	180	0,00	0,00	0,00	-0,40	2,08	0,01	181	0,00	0,00	0,00	-0,30	2,61	-0,09
155	183	0,00	0,00	0,00	-0,44	3,53	0,07	56	0,00	0,00	0,00	-0,23	3,60	0,21
	181	0,00	0,00	0,00	-0,63	2,84	0,02	53	0,00	0,00	0,00	-0,42	2,90	0,17
156	48	0,00	0,00	0,00	-0,19	4,25	-0,09	184	0,00	0,00	0,00	-0,29	4,37	-0,13
	182	0,00	0,00	0,00	-0,19	3,88	-0,05	183	0,00	0,00	0,00	-0,30	4,01	-0,09
157	184	0,00	0,00	0,00	-0,02	3,77	-0,13	49	0,00	0,00	0,00	-0,52	3,25	0,00
	183	0,00	0,00	0,00	0,08	4,13	-0,08	56	0,00	0,00	0,00	-0,42	3,62	0,05
158	89	0,00	0,00	0,00	-0,36	0,92	0,04	68	0,00	0,00	0,00	-1,13	-0,17	0,21
	184	0,00	0,00	0,00	-0,12	3,25	-0,07	49	0,00	0,00	0,00	-0,89	2,17	0,10

CARATT. SOVRACCARICO PERMAN.: ASTE

Tratto	Filo In.	Alt. (m)	Tx (t)	Ty (t)	N (t)	Mx (t*m)	My (t*m)	Mt (t*m)	Filo Fin.	Alt. (m)	Tx (t)	Ty (t)	N (t)	Mx (t*m)	My (t*m)	Mt (t*m)
	1	0,00	0,00	-0,12	0,00	0,01	0,00	0,00	29	0,00	0,00	-0,18	0,00	-0,04	0,00	0,00
	17	0,00	0,00	-0,12	0,00	0,02	0,00	0,00	44	0,00	0,00	-0,08	0,00	-0,01	0,00	0,00
	3	0,00	0,00	-0,09	0,00	0,01	0,00	0,00	61	0,00	0,00	-0,12	0,00	-0,02	0,00	0,00
	2	0,00	0,00	-0,08	0,00	0,00	0,00	0,00	68	0,00	0,00	-0,15	0,00	-0,03	0,00	0,00
	27	0,00	0,00	-0,13	0,00	0,03	0,00	0,00	70	0,00	0,00	-0,11	0,00	-0,02	0,00	0,00
	1	0,00	0,00	-0,08	0,00	0,00	0,00	0,00	69	0,00	0,00	-0,15	0,00	-0,03	0,00	0,00
	28	0,00	0,00	-0,13	0,00	0,03	0,00	0,00	71	0,00	0,00	-0,11	0,00	-0,02	0,00	0,00
	3	1,85	0,00	0,00	0,00	0,00	0,00	0,00	61	1,85	0,00	0,00	0,00	0,00	0,00	0,00
	1	1,85	0,00	0,00	0,00	0,00	0,00	0,00	29	1,85	0,00	0,00	0,00	0,00	0,00	0,00
	2	1,85	0,00	0,00	0,00	0,00	0,00	0,00	68	1,85	0,00	0,00	0,00	0,00	0,00	0,00
	1	1,85	0,00	0,00	0,00	0,00	0,00	0,00	69	1,85	0,00	0,00	0,00	0,00	0,00	0,00
	17	1,85	0,00	0,05	0,00	-0,01	0,00	0,00	83	1,85	0,00	-0,05	0,00	-0,01	0,00	0,00
	27	1,85	0,00	0,00	0,00	0,00	0,00	0,00	70	1,85	0,00	0,00	0,00	0,00	0,00	0,00

CARATT. SOVRACCARICO PERMAN.: ASTE

Tratto	Filo In.	Alt. (m)	Tx (t)	Ty (t)	N (t)	Mx (t*m)	My (t*m)	Mt (t*m)	Filo Fin.	Alt. (m)	Tx (t)	Ty (t)	N (t)	Mx (t*m)	My (t*m)	Mt (t*m)
	28	1,85	0,00	0,00	0,00	0,00	0,00	0,00	71	1,85	0,00	0,00	0,00	0,00	0,00	0,00
	3	4,75	0,00	-0,02	0,00	0,00	0,00	0,00	61	4,75	0,00	0,02	0,00	0,02	0,00	0,00
	1	4,75	0,00	0,01	0,00	-0,01	0,00	0,00	29	4,75	0,00	-0,01	0,00	0,00	0,00	0,00
	29	4,75	0,00	-0,01	0,00	0,00	0,00	0,00	17	4,75	0,00	0,01	0,00	0,00	0,00	0,00
	2	4,75	0,00	-0,11	0,00	0,06	0,00	0,00	68	4,75	0,00	0,11	0,00	0,03	0,00	0,00
	1	4,75	0,00	-0,05	0,00	0,02	0,00	0,00	69	4,75	0,00	0,05	0,00	0,02	0,00	0,00
	27	4,75	0,00	0,00	0,00	0,00	0,00	0,00	70	4,75	0,00	0,00	0,00	0,00	0,00	0,00
	28	4,75	0,00	0,00	0,00	0,00	0,00	0,00	71	4,75	0,00	0,00	0,00	0,00	0,00	0,00
	17	4,75	0,00	0,06	0,00	0,00	0,00	0,00	44	4,75	0,00	-0,06	0,00	-0,04	0,00	0,00
	29	0,00	0,00	-0,14	0,00	0,02	0,00	0,00	17	0,00	0,00	-0,16	0,00	-0,03	0,00	0,00
	44	0,00	0,00	-0,13	0,00	0,02	0,00	0,00	2	0,00	0,00	-0,06	0,00	0,00	0,00	0,00
	61	0,00	0,00	-0,10	0,00	0,02	0,00	0,00	62	0,00	0,00	-0,11	0,00	-0,02	0,00	0,00
	62	0,00	0,00	-0,11	0,00	0,02	0,00	0,00	63	0,00	0,00	-0,10	0,00	-0,02	0,00	0,00
	63	0,00	0,00	-0,12	0,00	0,02	0,00	0,00	4	0,00	0,00	-0,09	0,00	-0,01	0,00	0,00
	68	0,00	0,00	-0,09	0,00	0,01	0,00	0,00	27	0,00	0,00	-0,13	0,00	-0,03	0,00	0,00
	70	0,00	0,00	-0,15	0,00	0,04	0,00	0,00	4	0,00	0,00	-0,08	0,00	0,00	0,00	0,00
	69	0,00	0,00	-0,09	0,00	0,01	0,00	0,00	28	0,00	0,00	-0,13	0,00	-0,03	0,00	0,00
	71	0,00	0,00	-0,15	0,00	0,03	0,00	0,00	3	0,00	0,00	-0,08	0,00	0,00	0,00	0,00
	61	1,85	0,00	0,00	0,00	0,00	0,00	0,00	62	1,85	0,00	0,00	0,00	0,00	0,00	0,00
	62	1,85	0,00	0,00	0,00	0,00	0,00	0,00	63	1,85	0,00	0,00	0,00	0,00	0,00	0,00
	63	1,85	0,00	0,00	0,00	0,00	0,00	0,00	4	1,85	0,00	0,00	0,00	0,00	0,00	0,00
	29	1,85	0,00	0,01	0,00	0,00	0,00	0,00	17	1,85	0,00	-0,01	0,00	0,00	0,00	0,00
	68	1,85	0,00	0,00	0,00	0,00	0,00	0,00	27	1,85	0,00	0,00	0,00	0,00	0,00	0,00
	69	1,85	0,00	0,00	0,00	0,00	0,00	0,00	28	1,85	0,00	0,00	0,00	0,00	0,00	0,00
	83	1,85	0,00	0,01	0,00	-0,01	0,00	0,00	44	1,85	0,00	-0,01	0,00	0,00	0,00	0,00
	44	1,85	0,00	0,06	0,00	-0,01	0,00	0,00	74	1,85	0,00	-0,06	0,00	-0,01	0,00	0,00
	74	1,85	0,00	0,03	0,00	-0,01	0,00	0,00	2	1,85	0,00	-0,03	0,00	0,00	0,00	0,00
	70	1,85	0,00	0,00	0,00	0,00	0,00	0,00	4	1,85	0,00	0,00	0,00	0,00	0,00	0,00
	71	1,85	0,00	0,00	0,00	0,00	0,00	0,00	3	1,85	0,00	0,00	0,00	0,00	0,00	0,00
	61	4,75	0,00	-0,02	0,00	0,01	0,00	0,00	62	4,75	0,00	0,02	0,00	0,01	0,00	0,00
	62	4,75	0,00	0,02	0,00	-0,01	0,00	0,00	63	4,75	0,00	-0,02	0,00	-0,01	0,00	0,00
	63	4,75	0,00	0,02	0,00	-0,02	0,00	0,00	4	4,75	0,00	-0,02	0,00	0,00	0,00	0,00
	68	4,75	0,00	-0,02	0,00	0,01	0,00	0,00	27	4,75	0,00	0,02	0,00	0,01	0,00	0,00
	69	4,75	0,00	-0,01	0,00	0,00	0,00	0,00	28	4,75	0,00	0,01	0,00	0,00	0,00	0,00
	70	4,75	0,00	0,02	0,00	-0,01	0,00	0,00	4	4,75	0,00	-0,02	0,00	-0,01	0,00	0,00
	71	4,75	0,00	0,02	0,00	-0,01	0,00	0,00	3	4,75	0,00	-0,02	0,00	-0,01	0,00	0,00
	44	4,75	0,00	-0,21	0,00	0,02	0,00	0,00	2	4,75	0,00	0,21	0,00	0,12	0,00	0,00

TENS. SOVRACCARICO PERMAN.: SHELL

Shell Nro	Nodo N.ro	S11 kg/cmq	S22 kg/cmq	S12 kg/cmq	M11 kg/cmq	M22 kg/cmq	M12 kg/cmq	Nodo N.ro	S11 kg/cmq	S22 kg/cmq	S12 kg/cmq	M11 kg/cmq	M22 kg/cmq	M12 kg/cmq
1	93	-0,18	-0,14	0,06	0,55	0,01	-0,01	94	-0,17	-0,07	0,00	-0,48	-0,87	0,08
	4	-0,03	-0,11	0,07	0,00	-0,02	0,22	90	-0,01	-0,04	0,02	0,03	0,15	0,31
2	102	-0,23	-0,21	0,06	-1,30	-0,10	0,06	103	-0,21	-0,11	0,02	1,03	1,77	-0,23
	1	-0,04	-0,17	0,11	-0,02	-0,08	-0,31	101	-0,02	-0,07	0,07	-0,10	-0,50	-0,59
3	106	-0,27	-0,23	0,07	-1,60	-0,24	0,08	107	-0,25	-0,12	-0,02	0,94	1,46	-0,25
	3	-0,04	-0,18	0,13	-0,01	-0,03	-0,29	105	-0,02	-0,08	0,03	-0,09	-0,47	-0,62
4	102	-0,25	-0,23	0,06	1,37	0,17	-0,03	111	-0,23	-0,12	-0,01	-0,90	-1,46	0,23
	1	-0,04	-0,18	0,13	0,00	0,02	0,33	110	-0,02	-0,08	0,06	0,09	0,47	0,59
5	104	-0,18	-0,11	-0,03	0,79	1,95	-0,06	115	-0,17	-0,09	0,00	0,59	1,21	0,17
	2	-0,04	-0,08	-0,09	-0,10	-0,52	0,28	114	-0,03	-0,06	-0,06	-0,08	-0,42	0,51
6	108	-0,14	-0,10	-0,02	0,70	1,99	-0,13	118	-0,13	-0,07	0,02	0,78	1,54	0,19
	6	-0,03	-0,08	-0,06	-0,10	-0,51	0,03	117	-0,03	-0,05	-0,02	-0,09	-0,44	0,35
7	112	-0,14	-0,10	-0,01	-0,68	-1,98	0,13	121	-0,13	-0,07	0,02	-0,78	-1,53	-0,18
	7	-0,03	-0,08	-0,05	0,10	0,51	-0,03	120	-0,03	-0,05	-0,02	0,09	0,43	-0,35
8	125	0,00	0,00	0,00	-0,07	-0,18	-0,20	126	0,00	0,00	0,00	-0,08	-0,22	-0,15
	12	0,00	0,00	0,00	-0,06	-0,12	-0,22	123	0,00	0,00	0,00	-0,08	-0,16	-0,17
9	17	0,00	0,00	0,00	-0,09	-0,48	0,04	142	0,00	0,00	0,00	-0,07	-0,37	-0,01
	11	0,00	0,00	0,00	-0,05	-0,46	0,08	139	0,00	0,00	0,00	-0,03	-0,36	0,04
10	145	0,04	-0,03	0,00	-0,17	0,03	0,03	146	0,02	-0,09	0,00	0,09	0,04	0,00
	8	0,00	-0,04	-0,01	0,00	0,01	-0,12	98	-0,01	-0,10	-0,01	0,08	0,40	-0,16
11	28	0,10	-0,11	0,02	0,10	-0,01	0,09	29	0,12	-0,01	0,02	-0,03	-0,11	0,12
	10	-0,05	-0,14	0,03	0,05	-0,15	0,12	17	-0,04	-0,05	0,01	-0,08	-0,25	0,16
12	29	0,12	0,01	-0,07	-0,11	-0,18	0,09	30	0,08	-0,17	0,00	-0,14	-0,21	0,08
	17	-0,07	-0,06	-0,07	-0,06	-0,30	0,12	11	-0,11	-0,25	-0,04	-0,09	-0,33	0,11
13	20	-0,14	-0,23	0,05	-0,03	-0,27	-0,14	21	-0,09	0,00	-0,10	-0,07	-0,31	-0,16
	24	0,01	-0,11	0,09	-0,01	-0,13	-0,15	18	0,05	0,11	-0,11	-0,06	-0,17	-0,17
14	21	-0,04	-0,01	0,05	-0,08	-0,32	-0,11	27	-0,10	-0,30	0,02	-0,07	-0,32	-0,10
	18	0,07	0,04	0,03	-0,12	-0,21	-0,09	19	0,02	-0,21	-0,03	-0,12	-0,21	-0,09
15	22	0,00	0,00	0,00	0,05	0,15	-0,08	22	-0,11	0,07	-0,05	0,05	0,15	-0,08
	10	-0,12	-0,06	-0,06	0,05	0,15	-0,08	28	-0,08	0,12	-0,03	0,05	0,15	-0,08
16	23	-0,05	-0,03	-0,04	0,31	0,11	-0,10	24	-0,21	-0,29	-0,17	0,30	0,11	-0,08
	22	0,00	-0,03	-0,05	0,25	0,12	-0,11	28	-0,06	-0,37	-0,13	0,24	0,12	-0,08
17	20	0,00	0,00	0,00	0,05	-0,07	-0,05	20	0,03	-0,39	-0,06	0,05	-0,07	-0,05
	23	-0,03	-0,37	0,11	0,05	-0,07	-0,05	24	0,00	-0,20	0,10	0,05	-0,07	-0,05
18	30	0,00	0,00	0,00	-0,32	-0,06	-0,06	30	-0,17	0,07	-0,04	-0,32	-0,06	-0,06
	11	-0,31	-0,03	0,09	-0,32	-0,06	-0,06	25	-0,30	0,03	-0,01	-0,32	-0,06	-0,06
19	19	-0,16	-0,43	0,17	-0,04	-0,27	0,10	26	-0,05	-0,15	0,08	-0,04	-0,27	0,10
	30	-0,11	-0,46	0,14	-0,05	-0,28	0,09	25	-0,03	-0,12	0,10	-0,05	-0,27	0,09
20	27	0,00	0,00	0,00	-0,05	-0,29	-0,09	27	0,02	-0,38	0,03	-0,05	-0,29	-0,09
	19	0,02	-0,21	-0,07	-0,05	-0,29	-0,09	26	-0,01	-0,36	-0,08	-0,05	-0,29	-0,09
21	155	0,01	-0,15	0,06	-0,03	-0,33	-0,09	156	0,01	-0,17	0,07	-0,08	-0,16	-0,10

TENS. SOVRACCARICO PERMAN.: SHELL

Shell Nro	Nodo N.ro	S11 kg/cmq	S22 kg/cmq	S12 kg/cmq	M11 kg/cmq	M22 kg/cmq	M12 kg/cmq	Nodo N.ro	S11 kg/cmq	S22 kg/cmq	S12 kg/cmq	M11 kg/cmq	M22 kg/cmq	M12 kg/cmq
	12	-0,01	-0,16	-0,03	0,07	0,36	0,21	109	-0,01	-0,17	-0,02	-0,09	-0,47	0,20
22	22	0,04	-0,09	0,04	-0,42	-0,10	0,17	162	0,03	-0,13	0,02	0,09	0,05	0,06
	10	0,00	-0,10	0,02	-0,01	-0,04	-0,15	113	-0,01	-0,14	0,00	0,12	0,58	-0,26
23	157	0,00	-0,10	0,01	-0,16	-0,17	0,02	167	0,00	-0,10	0,03	-0,08	-0,03	-0,06
	13	-0,02	-0,11	0,00	-0,16	-0,81	-0,05	119	-0,02	-0,10	0,02	-0,15	-0,75	-0,14
24	163	0,01	-0,09	0,00	0,17	0,13	-0,04	170	0,01	-0,10	0,00	0,09	0,02	0,05
	14	-0,02	-0,09	0,01	0,17	0,83	0,02	122	-0,02	-0,10	0,01	0,15	0,77	0,12
25	36	0,00	0,00	0,00	0,31	-1,01	0,53	20	0,00	0,00	0,00	-1,70	-0,42	0,15
	34	0,00	0,00	0,00	-0,24	0,13	0,21	35	0,00	0,00	0,00	0,06	-0,05	-0,16
26	38	0,00	0,00	0,00	0,04	-0,02	0,05	21	0,00	0,00	0,00	-0,55	0,00	0,08
	37	0,00	0,00	0,00	-0,03	-0,06	0,02	27	0,00	0,00	0,00	-0,64	-0,28	0,05
27	35	0,00	0,00	0,00	-0,13	-0,36	0,08	20	0,00	0,00	0,00	-0,09	-0,06	0,18
	38	0,00	0,00	0,00	0,06	0,07	-0,01	21	0,00	0,00	0,00	-0,59	-0,22	0,10
28	173	0,00	0,00	0,00	0,11	-0,09	0,09	61	0,00	0,00	0,00	-0,87	-0,23	-0,19
	39	0,00	0,00	0,00	-0,20	-0,13	0,07	31	0,00	0,00	0,00	0,12	-0,07	-0,22
29	39	0,00	0,00	0,00	-0,18	0,01	-0,21	31	0,00	0,00	0,00	-0,01	-0,75	0,18
	40	0,00	0,00	0,00	0,21	0,01	0,11	41	0,00	0,00	0,00	-1,26	-0,28	0,51
30	43	0,00	0,00	0,00	-1,00	0,22	0,51	44	0,00	0,00	0,00	0,11	-0,21	0,25
	15	0,00	0,00	0,00	-0,56	-1,66	0,13	42	0,00	0,00	0,00	-0,03	0,03	-0,13
31	85	0,00	0,00	0,00	-0,58	-0,49	0,01	174	0,00	0,00	0,00	0,06	0,14	-0,05
	16	0,00	0,00	0,00	-0,19	0,16	0,09	45	0,00	0,00	0,00	-0,14	-0,48	0,03
32	16	0,00	0,00	0,00	-0,56	-1,66	-0,14	45	0,00	0,00	0,00	-0,04	0,03	0,13
	46	0,00	0,00	0,00	-1,01	0,23	-0,52	47	0,00	0,00	0,00	0,11	-0,21	-0,25
33	178	0,00	0,00	0,00	-0,19	-1,06	-0,02	179	0,00	0,00	0,00	-0,33	-0,86	0,00
	36	0,00	0,00	0,00	-0,27	-1,13	-0,13	177	0,00	0,00	0,00	-0,41	-0,93	-0,12
34	50	0,00	0,00	0,00	-0,43	-1,07	0,13	51	0,00	0,00	0,00	-0,19	-0,74	0,06
	20	0,00	0,00	0,00	-0,51	-1,78	-0,01	21	0,00	0,00	0,00	-0,28	-1,45	-0,08
35	51	0,00	0,00	0,00	-0,14	-0,69	-0,02	52	0,00	0,00	0,00	-0,14	-0,65	-0,01
	21	0,00	0,00	0,00	-0,24	-1,22	-0,04	27	0,00	0,00	0,00	-0,24	-1,18	-0,03
36	53	0,00	0,00	0,00	-0,17	0,43	0,11	54	0,00	0,00	0,00	0,02	0,46	0,06
	50	0,00	0,00	0,00	-0,25	0,04	0,10	51	0,00	0,00	0,00	-0,06	0,07	0,04
37	54	0,00	0,00	0,00	0,05	0,46	0,00	55	0,00	0,00	0,00	0,11	0,49	-0,01
	51	0,00	0,00	0,00	0,00	0,15	-0,01	52	0,00	0,00	0,00	0,05	0,18	-0,02
38	56	0,00	0,00	0,00	0,02	1,06	0,00	57	0,00	0,00	0,00	0,08	1,02	-0,04
	53	0,00	0,00	0,00	-0,01	0,96	0,06	54	0,00	0,00	0,00	0,05	0,92	0,01
39	57	0,00	0,00	0,00	0,13	0,95	0,00	58	0,00	0,00	0,00	0,12	0,97	-0,04
	54	0,00	0,00	0,00	0,15	0,92	0,00	55	0,00	0,00	0,00	0,15	0,94	-0,04
40	49	0,00	0,00	0,00	0,26	1,02	-0,25	59	0,00	0,00	0,00	0,16	0,81	-0,22
	56	0,00	0,00	0,00	0,15	1,12	-0,06	57	0,00	0,00	0,00	0,05	0,91	-0,03
41	59	0,00	0,00	0,00	0,29	0,67	0,24	60	0,00	0,00	0,00	0,30	1,00	0,30
	57	0,00	0,00	0,00	0,20	0,95	0,04	58	0,00	0,00	0,00	0,20	1,28	0,10
42	55	0,00	0,00	0,00	0,11	0,42	-0,01	62	0,00	0,00	0,00	-0,18	0,01	0,01
	52	0,00	0,00	0,00	-0,06	-0,23	-0,02	61	0,00	0,00	0,00	-0,34	-0,63	-0,01
43	62	0,00	0,00	0,00	-0,23	-0,16	-0,12	63	0,00	0,00	0,00	-0,59	-0,47	-0,16
	61	0,00	0,00	0,00	-0,18	-0,96	-0,05	31	0,00	0,00	0,00	-0,54	-1,27	-0,09
44	58	0,00	0,00	0,00	0,13	1,03	0,05	64	0,00	0,00	0,00	-0,08	1,04	0,04
	55	0,00	0,00	0,00	0,20	0,91	0,00	62	0,00	0,00	0,00	-0,01	0,92	0,00
45	64	0,00	0,00	0,00	-0,05	1,11	-0,04	65	0,00	0,00	0,00	-0,21	0,98	0,03
	62	0,00	0,00	0,00	-0,16	0,82	-0,06	63	0,00	0,00	0,00	-0,31	0,69	0,00
46	52	0,00	0,00	0,00	-0,10	-0,95	0,04	52	0,00	0,00	0,00	-0,10	-0,95	0,04
	27	0,00	0,00	0,00	-0,10	-0,95	0,04	61	0,00	0,00	0,00	-0,10	-0,95	0,04
47	60	0,00	0,00	0,00	0,05	0,89	0,06	60	0,00	0,00	0,00	0,05	0,89	0,06
	58	0,00	0,00	0,00	0,05	0,89	0,06	64	0,00	0,00	0,00	0,05	0,89	0,06
48	63	0,00	0,00	0,00	-0,76	-0,58	-0,04	66	0,00	0,00	0,00	-0,19	-0,29	0,00
	31	0,00	0,00	0,00	-0,87	-1,47	-0,22	41	0,00	0,00	0,00	-0,31	-1,18	-0,19
49	63	0,00	0,00	0,00	0,05	0,95	-0,13	63	0,00	0,00	0,00	0,05	0,95	-0,13
	66	0,00	0,00	0,00	0,05	0,95	-0,13	65	0,00	0,00	0,00	0,05	0,95	-0,13
50	67	0,00	0,00	0,00	-0,07	0,84	-0,01	89	0,00	0,00	0,00	-0,24	0,69	0,01
	48	0,00	0,00	0,00	-0,05	1,12	-0,02	184	0,00	0,00	0,00	-0,22	0,96	0,01
51	69	0,00	0,00	0,00	-0,26	-0,07	-0,08	70	0,00	0,00	0,00	-0,20	0,29	-0,01
	60	0,00	0,00	0,00	-0,20	0,61	-0,07	64	0,00	0,00	0,00	-0,14	0,97	-0,01
52	70	0,00	0,00	0,00	-0,14	0,74	-0,02	71	0,00	0,00	0,00	-0,11	0,91	0,01
	64	0,00	0,00	0,00	-0,10	1,06	-0,02	65	0,00	0,00	0,00	-0,08	1,23	0,01
53	72	0,00	0,00	0,00	-0,32	-0,99	0,11	73	0,00	0,00	0,00	-0,49	-0,86	0,20
	69	0,00	0,00	0,00	-0,08	-0,50	0,13	70	0,00	0,00	0,00	-0,25	-0,37	0,22
54	73	0,00	0,00	0,00	-0,30	-0,21	0,01	74	0,00	0,00	0,00	-0,14	0,00	0,00
	70	0,00	0,00	0,00	-0,25	0,06	0,03	71	0,00	0,00	0,00	-0,08	0,27	0,02
55	16	0,00	0,00	0,00	-1,15	-2,70	0,67	75	0,00	0,00	0,00	-0,93	-1,82	0,50
	72	0,00	0,00	0,00	-0,69	-1,85	0,28	73	0,00	0,00	0,00	-0,46	-0,97	0,11
56	75	0,00	0,00	0,00	-0,59	-0,93	-0,08	46	0,00	0,00	0,00	-0,24	-0,91	-0,14
	73	0,00	0,00	0,00	-0,56	-0,99	0,02	74	0,00	0,00	0,00	-0,21	-0,97	-0,04
57	79	0,00	0,00	0,00	-0,22	-1,25	-0,15	80	0,00	0,00	0,00	-0,16	-1,11	-0,11
	68	0,00	0,00	0,00	-0,34	-1,69	-0,25	76	0,00	0,00	0,00	-0,28	-1,56	-0,21
58	80	0,00	0,00	0,00	-0,32	-1,07	-0,11	81	0,00	0,00	0,00	-0,22	-0,82	-0,02
	76	0,00	0,00	0,00	-0,44	-0,89	-0,33	77	0,00	0,00	0,00	-0,33	-0,64	-0,23
59	81	0,00	0,00	0,00	-0,22	-0,82	0,02	82	0,00	0,00	0,00	-0,32	-1,07	0,12
	77	0,00	0,00	0,00	-0,34	-0,63	0,23	78	0,00	0,00	0,00	-0,44	-0,89	0,33
60	82	0,00	0,00	0,00	-0,16	-1,12	0,12	72	0,00	0,00	0,00	-0,22	-1,26	0,16
	78	0,00	0,00	0,00	-0,28	-1,56	0,22	69	0,00	0,00	0,00	-0,34	-1,70	0,27
61	15	0,00	0,00	0,00	-0,31	-1,43	0,19	83	0,00	0,00	0,00	-0,43	-1,74	-0,10
	79	0,00	0,00	0,00	-0,27	-1,43	0,09	80	0,00	0,00	0,00	-0,38	-1,74	-0,19
62	83	0,00	0,00	0,00	-0,23	-1,54	0,00	84	0,00	0,00	0,00	-0,29	-1,39	0,02
	80	0,00	0,00	0,00	-0,25	-1,39	-0,05	81	0,00	0,00	0,00	-0,30	-1,25	-0,04

TENS. SOVRACCARICO PERMAN.: SHELL

Shell Nro	Nodo N.ro	S11 kg/cmq	S22 kg/cmq	S12 kg/cmq	M11 kg/cmq	M22 kg/cmq	M12 kg/cmq	Nodo N.ro	S11 kg/cmq	S22 kg/cmq	S12 kg/cmq	M11 kg/cmq	M22 kg/cmq	M12 kg/cmq
63	84	0,00	0,00	0,00	-0,29	-1,40	-0,01	85	0,00	0,00	0,00	-0,23	-1,55	0,00
	81	0,00	0,00	0,00	-0,30	-1,25	0,04	82	0,00	0,00	0,00	-0,25	-1,41	0,06
64	85	0,00	0,00	0,00	-0,43	-1,75	0,10	16	0,00	0,00	0,00	-0,32	-1,46	-0,19
	82	0,00	0,00	0,00	-0,39	-1,75	0,20	72	0,00	0,00	0,00	-0,28	-1,46	-0,09
65	79	0,00	0,00	0,00	-0,67	-1,82	-0,27	87	0,00	0,00	0,00	-0,46	-0,96	-0,11
	15	0,00	0,00	0,00	-1,13	-2,66	-0,66	86	0,00	0,00	0,00	-0,92	-1,80	-0,50
66	87	0,00	0,00	0,00	-0,57	-0,98	-0,02	88	0,00	0,00	0,00	-0,22	-0,96	0,03
	86	0,00	0,00	0,00	-0,59	-0,92	0,08	43	0,00	0,00	0,00	-0,24	-0,90	0,14
67	68	0,00	0,00	0,00	-0,08	-0,48	-0,12	89	0,00	0,00	0,00	-0,25	-0,36	-0,21
	79	0,00	0,00	0,00	-0,31	-0,97	-0,10	87	0,00	0,00	0,00	-0,48	-0,84	-0,19
68	89	0,00	0,00	0,00	-0,26	0,06	-0,03	67	0,00	0,00	0,00	-0,11	0,26	-0,03
	87	0,00	0,00	0,00	-0,31	-0,20	-0,01	88	0,00	0,00	0,00	-0,16	0,00	-0,01
69	94	-0,10	-0,05	0,01	-0,39	-0,85	0,08	95	-0,10	-0,06	0,00	-0,37	-1,09	-0,06
	90	-0,01	-0,04	0,03	0,03	0,15	0,19	91	-0,02	-0,05	0,02	0,03	0,14	0,05
70	95	-0,10	-0,06	0,00	-0,37	-1,09	0,06	96	-0,10	-0,05	-0,01	-0,39	-0,85	-0,08
	91	-0,02	-0,04	-0,02	0,03	0,14	-0,05	92	-0,01	-0,04	-0,03	0,03	0,15	-0,19
71	96	-0,17	-0,07	-0,01	-0,48	-0,87	-0,08	97	-0,18	-0,15	-0,06	0,55	0,00	0,01
	92	-0,01	-0,04	-0,02	0,03	0,15	-0,31	5	-0,03	-0,11	-0,07	0,00	-0,01	-0,22
72	8	-0,03	-0,11	-0,07	0,04	0,20	-0,18	98	-0,01	-0,04	-0,03	0,08	0,40	-0,27
	93	-0,18	-0,14	-0,07	0,52	-0,13	-0,03	94	-0,17	-0,08	-0,04	-0,48	-0,85	-0,12
73	98	-0,01	-0,05	-0,04	0,08	0,40	-0,17	99	-0,01	-0,05	-0,01	0,11	0,54	-0,03
	94	-0,10	-0,06	-0,03	-0,38	-0,83	-0,11	95	-0,10	-0,07	0,00	-0,38	-1,11	0,04
74	99	-0,01	-0,05	0,00	0,11	0,54	0,03	100	-0,01	-0,05	0,04	0,08	0,40	0,17
	95	-0,10	-0,07	0,00	-0,38	-1,11	-0,04	96	-0,10	-0,06	0,03	-0,38	-0,83	0,11
75	100	-0,01	-0,04	0,03	0,08	0,40	0,27	9	-0,03	-0,11	0,07	0,03	0,17	0,18
	96	-0,17	-0,08	0,03	-0,48	-0,85	0,13	97	-0,18	-0,15	0,07	0,53	-0,11	0,03
76	103	-0,14	-0,09	-0,01	0,81	1,73	-0,21	104	-0,14	-0,10	0,02	0,69	1,93	0,16
	101	-0,03	-0,07	0,02	-0,10	-0,50	-0,28	2	-0,03	-0,08	0,05	-0,10	-0,52	0,08
77	10	-0,04	-0,18	-0,08	-0,03	-0,16	0,23	17	-0,02	-0,07	0,00	-0,19	-0,97	0,52
	102	-0,23	-0,22	-0,09	-1,28	-0,03	0,02	103	-0,21	-0,10	-0,01	1,03	1,79	0,30
78	17	-0,01	-0,08	-0,07	-0,19	-0,97	0,31	11	-0,01	-0,09	0,05	-0,18	-0,88	-0,06
	103	-0,12	-0,10	-0,04	0,81	1,74	0,18	104	-0,12	-0,11	0,08	0,70	1,97	-0,18
79	107	-0,15	-0,09	-0,02	0,68	1,41	-0,17	108	-0,15	-0,11	0,01	0,73	2,00	0,10
	105	-0,03	-0,07	0,04	-0,09	-0,47	-0,43	6	-0,04	-0,09	0,08	-0,10	-0,51	-0,16
80	12	-0,04	-0,17	-0,11	-0,05	-0,23	0,23	109	-0,02	-0,10	-0,07	-0,13	-0,64	0,56
	106	-0,27	-0,22	-0,11	-1,55	0,00	-0,02	107	-0,25	-0,14	-0,06	0,92	1,40	0,31
81	109	-0,03	-0,10	-0,07	-0,13	-0,64	0,36	13	-0,02	-0,09	-0,01	-0,22	-1,10	0,09
	107	-0,14	-0,12	-0,06	0,67	1,35	0,24	108	-0,14	-0,11	0,00	0,74	2,06	-0,03
82	111	-0,15	-0,09	-0,01	-0,68	-1,42	0,16	112	-0,15	-0,10	0,02	-0,71	-1,99	-0,09
	110	-0,03	-0,07	0,06	0,09	0,47	0,41	7	-0,04	-0,08	0,09	0,10	0,51	0,16
83	10	-0,05	-0,20	-0,08	0,03	0,15	-0,26	113	-0,03	-0,08	-0,05	0,16	0,79	-0,52
	102	-0,26	-0,24	-0,06	1,36	0,09	-0,04	111	-0,24	-0,12	-0,03	-0,90	-1,44	-0,30
84	113	-0,02	-0,08	-0,07	0,16	0,79	-0,35	14	-0,02	-0,08	-0,02	0,24	1,18	-0,10
	111	-0,14	-0,10	-0,03	-0,67	-1,40	-0,22	112	-0,14	-0,10	0,02	-0,73	-2,04	0,03
85	115	-0,25	-0,12	-0,02	0,87	1,27	0,27	106	-0,28	-0,22	-0,10	-1,68	-0,24	-0,04
	114	-0,01	-0,07	-0,05	-0,08	-0,42	0,63	3	-0,03	-0,17	-0,14	0,00	-0,02	0,32
86	11	-0,04	-0,07	0,06	-0,18	-0,88	-0,18	116	-0,03	-0,01	0,08	-0,06	-0,28	-0,41
	104	-0,18	-0,10	0,03	0,80	1,99	-0,04	115	-0,16	-0,03	0,05	0,57	1,13	-0,27
87	116	-0,03	0,00	0,02	-0,06	-0,28	-0,65	12	-0,07	-0,20	0,03	-0,05	-0,23	-0,34
	115	-0,27	-0,05	0,03	0,85	1,18	-0,25	106	-0,31	-0,24	0,04	-1,65	-0,08	0,06
88	118	-0,22	-0,10	0,00	1,02	1,59	0,24	97	-0,23	-0,19	-0,06	-1,48	-0,11	-0,08
	117	-0,02	-0,06	-0,06	-0,09	-0,44	0,62	5	-0,04	-0,15	-0,12	-0,03	-0,15	0,31
89	13	-0,02	-0,08	0,00	-0,22	-1,10	0,01	119	-0,02	-0,06	0,05	-0,15	-0,75	-0,31
	108	-0,13	-0,10	-0,03	0,71	2,05	0,09	118	-0,12	-0,08	0,03	0,78	1,53	-0,23
90	119	-0,02	-0,06	0,03	-0,15	-0,75	-0,57	9	-0,03	-0,13	0,08	-0,03	-0,17	-0,25
	118	-0,21	-0,10	0,01	1,01	1,58	-0,30	97	-0,23	-0,17	0,06	-1,48	-0,11	0,02
91	121	-0,22	-0,09	0,00	-1,01	-1,57	-0,24	93	-0,23	-0,18	-0,07	1,47	0,10	0,08
	120	-0,02	-0,05	-0,06	0,09	0,43	-0,62	4	-0,04	-0,15	-0,12	0,03	0,15	-0,30
92	14	-0,02	-0,07	0,00	0,24	1,18	-0,02	122	-0,02	-0,05	0,05	0,15	0,76	0,29
	112	-0,13	-0,10	-0,01	-0,69	-2,04	-0,08	121	-0,12	-0,07	0,03	-0,78	-1,52	0,24
93	122	-0,02	-0,05	0,03	0,15	0,76	0,56	8	-0,03	-0,12	0,07	0,04	0,18	0,24
	121	-0,21	-0,09	0,02	-1,01	-1,57	0,30	93	-0,22	-0,16	0,06	1,47	0,10	-0,02
94	126	0,00	0,00	0,00	-0,13	-0,10	-0,08	127	0,00	0,00	0,00	-0,25	-0,11	-0,04
	123	0,00	0,00	0,00	-0,14	-0,01	-0,18	109	0,00	0,00	0,00	-0,26	-0,02	-0,14
95	127	0,00	0,00	0,00	-0,24	-0,09	-0,02	128	0,00	0,00	0,00	-0,20	-0,03	-0,02
	109	0,00	0,00	0,00	-0,34	-0,09	0,01	124	0,00	0,00	0,00	-0,30	-0,04	0,00
96	128	0,00	0,00	0,00	-0,16	0,03	0,02	129	0,00	0,00	0,00	-0,24	-0,05	0,01
	124	0,00	0,00	0,00	-0,35	0,02	-0,08	13	0,00	0,00	0,00	-0,43	-0,06	-0,09
97	116	0,00	0,00	0,00	-0,18	-0,63	-0,20	130	0,00	0,00	0,00	-0,18	-0,44	-0,07
	125	0,00	0,00	0,00	-0,14	-0,47	-0,25	126	0,00	0,00	0,00	-0,14	-0,29	-0,12
98	130	0,00	0,00	0,00	-0,13	-0,23	-0,04	131	0,00	0,00	0,00	-0,10	-0,14	-0,02
	126	0,00	0,00	0,00	-0,16	-0,20	-0,05	127	0,00	0,00	0,00	-0,13	-0,12	-0,03
99	131	0,00	0,00	0,00	-0,07	-0,07	-0,01	132	0,00	0,00	0,00	-0,04	-0,01	-0,01
	127	0,00	0,00	0,00	-0,10	-0,06	0,00	128	0,00	0,00	0,00	-0,07	0,00	0,00
100	132	0,00	0,00	0,00	-0,02	0,00	0,00	133	0,00	0,00	0,00	-0,01	0,02	0,00
	128	0,00	0,00	0,00	-0,06	-0,01	-0,01	129	0,00	0,00	0,00	-0,05	0,01	-0,01
101	134	0,00	0,00	0,00	-0,15	-0,54	-0,05	135	0,00	0,00	0,00	-0,12	-0,45	-0,05
	116	0,00	0,00	0,00	-0,16	-0,57	-0,06	130	0,00	0,00	0,00	-0,12	-0,48	-0,05
102	135	0,00	0,00	0,00	-0,05	-0,22	-0,01	136	0,00	0,00	0,00	-0,03	-0,16	-0,01
	130	0,00	0,00	0,00	-0,07	-0,24	-0,02	131	0,00	0,00	0,00	-0,05	-0,17	-0,02
103	136	0,00	0,00	0,00	-0,01	-0,05	-0,01	137	0,00	0,00	0,00	0,00	-0,01	-0,02
	131	0,00	0,00	0,00	-0,02	-0,06	-0,01	132	0,00	0,00	0,00	0,00	-0,02	-0,01
104	137	0,00	0,00	0,00	-0,01	0,02	-0,03	138	0,00	0,00	0,00	-0,02	0,03	-0,04

TENS. SOVRACCARICO PERMAN.: SHELL

Shell Nro	Nodo N.ro	S11 kg/cmq	S22 kg/cmq	S12 kg/cmq	M11 kg/cmq	M22 kg/cmq	M12 kg/cmq	Nodo N.ro	S11 kg/cmq	S22 kg/cmq	S12 kg/cmq	M11 kg/cmq	M22 kg/cmq	M12 kg/cmq
	132	0,00	0,00	0,00	0,02	-0,01	-0,02	133	0,00	0,00	0,00	0,01	0,00	-0,03
105	11	0,00	0,00	0,00	-0,13	-0,85	-0,07	139	0,00	0,00	0,00	-0,08	-0,50	-0,01
	134	0,00	0,00	0,00	-0,11	-0,75	-0,07	135	0,00	0,00	0,00	-0,05	-0,40	-0,02
106	139	0,00	0,00	0,00	-0,04	-0,28	0,00	140	0,00	0,00	0,00	-0,02	-0,16	0,00
	135	0,00	0,00	0,00	-0,06	-0,29	-0,02	136	0,00	0,00	0,00	-0,04	-0,17	-0,02
107	140	0,00	0,00	0,00	-0,07	-0,05	-0,01	141	0,00	0,00	0,00	-0,12	-0,04	-0,01
	136	0,00	0,00	0,00	-0,02	-0,05	-0,02	137	0,00	0,00	0,00	-0,07	-0,05	-0,02
108	141	0,00	0,00	0,00	-0,26	-0,01	0,01	14	0,00	0,00	0,00	-0,41	-0,13	0,07
	137	0,00	0,00	0,00	-0,09	0,06	-0,04	138	0,00	0,00	0,00	-0,24	-0,06	0,01
109	142	0,00	0,00	0,00	-0,11	-0,33	0,08	143	0,00	0,00	0,00	-0,12	-0,25	0,06
	139	0,00	0,00	0,00	-0,05	-0,23	0,04	140	0,00	0,00	0,00	-0,06	-0,15	0,02
110	143	0,00	0,00	0,00	-0,19	-0,14	0,08	144	0,00	0,00	0,00	-0,18	-0,07	0,07
	140	0,00	0,00	0,00	-0,14	-0,06	0,03	141	0,00	0,00	0,00	-0,13	0,00	0,02
111	144	0,00	0,00	0,00	-0,28	-0,04	0,06	113	0,00	0,00	0,00	-0,25	-0,04	0,08
	141	0,00	0,00	0,00	-0,31	-0,03	0,09	14	0,00	0,00	0,00	-0,28	-0,04	0,12
112	10	0,00	0,00	0,00	-0,08	-0,34	0,11	10	0,00	0,00	0,00	-0,08	-0,34	0,11
	17	0,00	0,00	0,00	-0,08	-0,34	0,11	142	0,00	0,00	0,00	-0,08	-0,34	0,11
113	10	0,00	0,00	0,00	-0,08	-0,11	0,10	10	0,00	0,00	0,00	-0,08	-0,11	0,10
	142	0,00	0,00	0,00	-0,08	-0,11	0,10	143	0,00	0,00	0,00	-0,08	-0,11	0,10
114	10	0,00	0,00	0,00	-0,07	-0,10	0,10	10	0,00	0,00	0,00	-0,07	-0,10	0,10
	143	0,00	0,00	0,00	-0,07	-0,10	0,10	144	0,00	0,00	0,00	-0,07	-0,10	0,10
115	10	0,00	0,00	0,00	-0,25	-0,07	0,13	10	0,00	0,00	0,00	-0,25	-0,07	0,13
	144	0,00	0,00	0,00	-0,25	-0,07	0,13	113	0,00	0,00	0,00	-0,25	-0,07	0,13
116	146	0,01	-0,09	-0,01	0,06	0,03	-0,04	147	0,01	-0,08	0,00	0,14	0,10	0,03
	98	-0,02	-0,09	-0,01	0,08	0,40	-0,10	99	-0,02	-0,09	0,00	0,10	0,48	-0,03
117	147	0,01	-0,08	0,00	0,14	0,10	-0,03	148	0,01	-0,09	0,01	0,06	0,04	0,04
	99	-0,02	-0,09	0,01	0,10	0,48	0,03	100	-0,02	-0,10	0,02	0,08	0,39	0,10
118	148	0,02	-0,10	0,00	0,08	0,04	0,00	149	0,04	-0,04	0,01	-0,18	0,02	-0,04
	100	-0,01	-0,10	0,01	0,08	0,39	0,16	9	0,00	-0,04	0,01	0,00	0,02	0,12
119	150	0,03	-0,07	0,01	-0,15	0,02	0,01	151	0,02	-0,08	0,03	0,07	0,02	0,02
	145	0,02	-0,07	-0,01	-0,19	-0,08	-0,01	146	0,01	-0,09	0,01	0,09	0,08	0,00
120	151	-0,04	-0,10	0,03	0,06	0,01	0,02	152	-0,03	-0,08	0,03	0,11	0,07	0,02
	146	0,02	-0,09	0,00	0,07	0,07	-0,01	147	0,02	-0,07	0,00	0,14	0,10	-0,01
121	152	-0,03	-0,08	-0,03	0,11	0,07	-0,02	153	-0,04	-0,11	-0,02	0,06	0,02	-0,02
	147	0,02	-0,07	0,00	0,14	0,10	0,01	148	0,02	-0,09	0,00	0,07	0,07	0,00
122	153	0,02	-0,09	-0,03	0,07	0,02	-0,02	154	0,03	-0,07	-0,01	-0,16	0,00	-0,01
	148	0,01	-0,09	-0,01	0,09	0,07	0,00	149	0,02	-0,07	0,01	-0,19	-0,05	0,01
123	15	-0,11	-0,21	0,15	0,02	0,08	0,10	83	-0,07	-0,01	-0,01	0,05	0,27	0,13
	150	-0,07	-0,20	0,08	-0,17	-0,11	-0,02	151	-0,03	0,00	-0,09	0,07	0,01	0,01
124	83	0,02	-0,08	-0,01	0,05	0,27	0,06	84	0,02	-0,07	0,11	0,04	0,22	0,01
	151	-0,01	-0,08	-0,09	0,06	0,01	0,06	152	0,00	-0,07	0,03	0,11	0,08	0,00
125	84	0,02	-0,07	-0,10	0,04	0,22	0,00	85	0,02	-0,08	0,01	0,06	0,28	-0,06
	152	0,00	-0,07	-0,03	0,11	0,08	0,00	153	0,00	-0,08	0,09	0,06	0,01	-0,06
126	85	-0,07	-0,01	0,01	0,06	0,28	-0,13	16	-0,11	-0,21	-0,15	0,01	0,07	-0,09
	153	-0,03	0,00	0,09	0,07	0,01	-0,01	154	-0,07	-0,20	-0,08	-0,18	-0,09	0,02
127	156	-0,02	-0,16	0,04	-0,06	-0,15	-0,03	157	-0,01	-0,11	0,07	-0,17	-0,17	-0,09
	109	-0,02	-0,16	-0,03	-0,09	-0,47	0,14	13	-0,01	-0,11	0,00	-0,16	-0,81	0,08
128	158	-0,06	-0,26	0,08	-0,01	-0,04	-0,01	159	-0,04	-0,16	0,16	-0,06	-0,03	-0,02
	155	0,00	-0,25	-0,08	0,00	-0,18	-0,01	156	0,02	-0,14	0,00	-0,09	-0,20	-0,02
129	159	-0,04	-0,15	0,03	-0,06	-0,03	-0,01	160	-0,03	-0,08	0,09	-0,08	-0,01	0,00
	156	-0,01	-0,14	-0,03	-0,07	-0,20	-0,04	157	0,00	-0,08	0,03	-0,18	-0,19	-0,02
130	31	0,02	-0,45	0,07	0,10	0,49	-0,14	161	0,09	-0,10	0,46	-0,01	-0,04	-0,12
	158	-0,01	-0,45	-0,28	-0,03	-0,13	0,04	159	0,06	-0,11	0,11	-0,05	0,02	0,05
131	161	-0,01	-0,04	-0,05	-0,01	-0,04	-0,03	32	-0,01	-0,03	0,04	0,00	0,01	0,02
	159	-0,04	-0,05	-0,02	-0,05	0,02	-0,03	160	-0,04	-0,04	0,08	-0,08	-0,03	0,01
132	162	0,00	-0,13	0,01	0,04	0,04	0,00	163	0,01	-0,08	0,02	0,18	0,13	0,06
	113	-0,03	-0,13	-0,02	0,12	0,58	-0,16	14	-0,02	-0,09	-0,01	0,17	0,83	-0,10
133	23	0,01	-0,14	0,06	-0,18	-0,02	-0,01	164	0,02	-0,10	0,06	-0,01	0,00	0,04
	22	0,02	-0,14	0,00	-0,39	0,04	0,04	162	0,02	-0,10	0,01	0,10	0,07	0,08
134	164	0,00	-0,11	0,03	0,00	0,00	0,05	165	0,01	-0,07	0,04	0,08	-0,04	0,01
	162	0,01	-0,10	0,00	0,04	0,06	0,04	163	0,02	-0,07	0,01	0,18	0,16	0,01
135	20	0,02	-0,24	0,12	-0,09	-0,43	0,03	166	0,05	-0,07	0,26	0,01	0,05	0,09
	23	0,05	-0,23	-0,08	-0,14	0,17	-0,07	164	0,09	-0,06	0,05	-0,03	-0,07	-0,01
136	166	-0,01	-0,04	0,02	0,01	0,05	0,03	33	-0,01	-0,03	0,04	0,00	-0,01	0,00
	164	0,01	-0,04	0,02	-0,02	-0,07	0,04	165	0,01	-0,03	0,04	0,08	-0,01	0,01
137	167	0,03	-0,11	-0,01	-0,14	-0,04	0,02	149	0,05	-0,02	0,00	0,41	0,01	0,13
	119	-0,01	-0,11	-0,01	-0,15	-0,75	-0,28	9	0,01	-0,03	0,01	0,01	0,03	-0,17
138	160	-0,03	-0,08	-0,03	-0,09	-0,01	0,02	168	-0,03	-0,08	-0,01	-0,01	0,02	0,06
	157	0,00	-0,07	-0,02	-0,17	-0,19	-0,03	167	0,00	-0,08	0,00	-0,10	-0,09	0,01
139	168	0,02	-0,07	-0,06	-0,01	0,02	0,07	154	0,02	-0,07	-0,02	0,19	-0,01	0,03
	167	0,02	-0,07	-0,05	-0,15	-0,10	0,05	149	0,03	-0,07	0,00	0,43	0,12	0,01
140	32	-0,01	-0,03	-0,05	0,00	0,01	0,02	169	0,00	-0,01	-0,02	-0,01	-0,03	0,06
	160	-0,02	-0,03	-0,04	-0,09	-0,03	0,02	168	-0,02	-0,01	-0,01	-0,01	0,04	0,06
141	169	0,00	-0,01	-0,15	-0,01	-0,03	0,09	16	-0,04	-0,19	-0,11	0,03	0,17	0,02
	168	0,03	-0,01	-0,06	0,00	0,04	0,05	154	-0,01	-0,19	-0,01	0,19	-0,02	-0,02
142	170	0,04	-0,10	-0,02	0,15	0,03	-0,04	145	0,06	-0,02	-0,01	-0,39	-0,01	-0,14
	122	-0,01	-0,11	-0,01	0,15	0,77	0,27	8	0,01	-0,03	0,00	-0,01	-0,03	0,17
143	165	-0,01	-0,07	-0,02	0,08	-0,04	0,00	171	-0,01	-0,08	-0,03	0,02	-0,04	-0,05
	163	0,02	-0,07	-0,01	0,17	0,15	0,02	170	0,02	-0,07	-0,02	0,11	0,08	-0,03
144	171	0,02	-0,07	-0,05	0,01	-0,04	-0,06	150	0,02	-0,08	-0,02	-0,17	0,01	-0,02
	170	0,03	-0,07	-0,04	0,16	0,09	-0,06	145	0,03	-0,07	-0,01	-0,41	-0,12	-0,02
145	33	-0,01	-0,03	-0,01	0,00	-0,01	0,00	172	0,00	-0,01	-0,01	0,01	0,03	-0,04
	165	0,00	-0,03	-0,02	0,09	-0,01	0,00	171	0,00	-0,01	-0,02	0,02	-0,05	-0,05

TENS. SOVRACCARICO PERMAN.: SHELL

Shell Nro	Nodo N.ro	S11 kg/cmq	S22 kg/cmq	S12 kg/cmq	M11 kg/cmq	M22 kg/cmq	M12 kg/cmq	Nodo N.ro	S11 kg/cmq	S22 kg/cmq	S12 kg/cmq	M11 kg/cmq	M22 kg/cmq	M12 kg/cmq
146	172	0,00	-0,01	-0,12	0,01	0,03	-0,07	15	-0,04	-0,20	-0,10	-0,04	-0,18	-0,01
	171	0,04	-0,01	-0,04	0,01	-0,05	-0,04	150	0,00	-0,19	-0,02	-0,17	0,03	0,02
147	37	0,00	0,00	0,00	-0,04	-0,09	0,05	27	0,00	0,00	0,00	-0,61	-0,13	0,09
	173	0,00	0,00	0,00	0,11	-0,11	-0,06	61	0,00	0,00	0,00	-0,85	-0,11	-0,02
148	84	0,00	0,00	0,00	-0,60	-0,26	-0,03	175	0,00	0,00	0,00	0,01	0,03	-0,06
	85	0,00	0,00	0,00	-0,45	0,16	0,05	174	0,00	0,00	0,00	0,01	-0,08	0,02
149	83	0,00	0,00	0,00	-0,45	0,16	-0,05	176	0,00	0,00	0,00	0,01	-0,08	-0,02
	84	0,00	0,00	0,00	-0,60	-0,27	0,03	175	0,00	0,00	0,00	0,01	0,03	0,06
150	15	0,00	0,00	0,00	-0,20	0,16	-0,09	42	0,00	0,00	0,00	-0,13	-0,47	-0,03
	83	0,00	0,00	0,00	-0,58	-0,48	-0,01	176	0,00	0,00	0,00	0,06	0,14	0,05
151	179	0,00	0,00	0,00	-0,38	-0,60	-0,05	50	0,00	0,00	0,00	-0,94	-1,12	0,16
	177	0,00	0,00	0,00	-0,76	-1,63	0,31	20	0,00	0,00	0,00	-1,32	-2,15	0,52
152	180	0,00	0,00	0,00	-0,16	0,10	0,02	181	0,00	0,00	0,00	-0,12	0,30	-0,04
	178	0,00	0,00	0,00	-0,13	-0,17	-0,01	179	0,00	0,00	0,00	-0,09	0,03	-0,08
153	181	0,00	0,00	0,00	-0,39	0,43	0,04	53	0,00	0,00	0,00	-0,21	0,48	0,08
	179	0,00	0,00	0,00	-0,58	-0,09	0,05	50	0,00	0,00	0,00	-0,39	-0,03	0,10
154	182	0,00	0,00	0,00	-0,11	0,88	0,01	183	0,00	0,00	0,00	-0,09	1,04	-0,02
	180	0,00	0,00	0,00	-0,12	0,63	0,00	181	0,00	0,00	0,00	-0,09	0,80	-0,03
155	183	0,00	0,00	0,00	-0,13	1,08	0,02	56	0,00	0,00	0,00	-0,07	1,10	0,06
	181	0,00	0,00	0,00	-0,19	0,87	0,00	53	0,00	0,00	0,00	-0,12	0,89	0,05
156	48	0,00	0,00	0,00	-0,06	1,29	-0,03	184	0,00	0,00	0,00	-0,09	1,33	-0,04
	182	0,00	0,00	0,00	-0,06	1,18	-0,02	183	0,00	0,00	0,00	-0,09	1,22	-0,03
157	184	0,00	0,00	0,00	0,00	1,14	-0,04	49	0,00	0,00	0,00	-0,16	0,99	0,00
	183	0,00	0,00	0,00	0,03	1,25	-0,02	56	0,00	0,00	0,00	-0,13	1,10	0,01
158	89	0,00	0,00	0,00	-0,11	0,29	0,02	68	0,00	0,00	0,00	-0,34	-0,04	0,07
	184	0,00	0,00	0,00	-0,03	0,99	-0,02	49	0,00	0,00	0,00	-0,26	0,66	0,03

CARATT. Var.Abitazioni: ASTE

Tratto	Filo In.	Alt. (m)	Tx (t)	Ty (t)	N (t)	Mx (t*m)	My (t*m)	Mt (t*m)	Filo Fin.	Alt. (m)	Tx (t)	Ty (t)	N (t)	Mx (t*m)	My (t*m)	Mt (t*m)
	1	0,00	0,00	-0,07	0,00	0,01	0,00	0,00	29	0,00	0,00	-0,08	0,00	-0,01	0,00	0,00
	17	0,00	0,00	-0,04	0,00	0,00	0,00	0,00	44	0,00	0,00	-0,06	0,00	-0,01	0,00	0,00
	3	0,00	0,00	-0,01	0,00	0,00	0,00	0,00	61	0,00	0,00	-0,01	0,00	0,00	0,00	0,00
	2	0,00	0,00	-0,06	0,00	0,01	0,00	0,00	68	0,00	0,00	-0,05	0,00	-0,01	0,00	0,00
	27	0,00	0,00	-0,03	0,00	0,00	0,00	0,00	70	0,00	0,00	-0,03	0,00	-0,01	0,00	0,00
	1	0,00	0,00	-0,06	0,00	0,01	0,00	0,00	69	0,00	0,00	-0,05	0,00	-0,01	0,00	0,00
	28	0,00	0,00	-0,03	0,00	0,00	0,00	0,00	71	0,00	0,00	-0,03	0,00	-0,01	0,00	0,00
	3	1,85	0,00	0,00	0,00	0,00	0,00	0,00	61	1,85	0,00	0,00	0,00	0,00	0,00	0,00
	1	1,85	0,00	0,01	0,00	0,00	0,00	0,00	29	1,85	0,00	-0,01	0,00	0,00	0,00	0,00
	2	1,85	0,00	0,01	0,00	0,00	0,00	0,00	68	1,85	0,00	-0,01	0,00	0,00	0,00	0,00
	1	1,85	0,00	0,00	0,00	0,00	0,00	0,00	69	1,85	0,00	0,00	0,00	0,00	0,00	0,00
	17	1,85	0,00	0,07	0,00	-0,01	0,00	0,00	83	1,85	0,00	-0,07	0,00	-0,01	0,00	0,00
	27	1,85	0,00	0,00	0,00	0,00	0,00	0,00	70	1,85	0,00	0,00	0,00	0,00	0,00	0,00
	28	1,85	0,00	0,00	0,00	0,00	0,00	0,00	71	1,85	0,00	0,00	0,00	0,00	0,00	0,00
	3	4,75	0,00	0,00	0,00	0,00	0,00	0,00	61	4,75	0,00	0,00	0,00	0,00	0,00	0,00
	1	4,75	0,00	0,00	0,00	0,00	0,00	0,00	29	4,75	0,00	0,00	0,00	0,00	0,00	0,00
	29	4,75	0,00	0,00	0,00	0,00	0,00	0,00	17	4,75	0,00	0,00	0,00	0,00	0,00	0,00
	2	4,75	0,00	0,00	0,00	0,00	0,00	0,00	68	4,75	0,00	0,00	0,00	0,00	0,00	0,00
	1	4,75	0,00	0,00	0,00	0,00	0,00	0,00	69	4,75	0,00	0,00	0,00	0,00	0,00	0,00
	27	4,75	0,00	0,00	0,00	0,00	0,00	0,00	70	4,75	0,00	0,00	0,00	0,00	0,00	0,00
	28	4,75	0,00	0,00	0,00	0,00	0,00	0,00	71	4,75	0,00	0,00	0,00	0,00	0,00	0,00
	17	4,75	0,00	0,00	0,00	0,00	0,00	0,00	44	4,75	0,00	0,00	0,00	0,00	0,00	0,00
	29	0,00	0,00	-0,07	0,00	0,01	0,00	0,00	17	0,00	0,00	-0,08	0,00	-0,02	0,00	0,00
	44	0,00	0,00	-0,05	0,00	0,00	0,00	0,00	2	0,00	0,00	-0,05	0,00	0,00	0,00	0,00
	61	0,00	0,00	-0,01	0,00	0,00	0,00	0,00	62	0,00	0,00	-0,01	0,00	0,00	0,00	0,00
	62	0,00	0,00	-0,01	0,00	0,00	0,00	0,00	63	0,00	0,00	-0,01	0,00	0,00	0,00	0,00
	63	0,00	0,00	-0,01	0,00	0,00	0,00	0,00	4	0,00	0,00	0,00	0,00	0,00	0,00	0,00
	68	0,00	0,00	-0,04	0,00	0,00	0,00	0,00	27	0,00	0,00	-0,04	0,00	-0,01	0,00	0,00
	70	0,00	0,00	-0,01	0,00	0,00	0,00	0,00	4	0,00	0,00	-0,01	0,00	0,00	0,00	0,00
	69	0,00	0,00	-0,04	0,00	0,00	0,00	0,00	28	0,00	0,00	-0,04	0,00	-0,01	0,00	0,00
	71	0,00	0,00	-0,01	0,00	0,00	0,00	0,00	3	0,00	0,00	-0,01	0,00	0,00	0,00	0,00
	61	1,85	0,00	0,00	0,00	0,00	0,00	0,00	62	1,85	0,00	0,00	0,00	0,00	0,00	0,00
	62	1,85	0,00	0,00	0,00	0,00	0,00	0,00	63	1,85	0,00	0,00	0,00	0,00	0,00	0,00
	63	1,85	0,00	0,00	0,00	0,00	0,00	0,00	4	1,85	0,00	0,00	0,00	0,00	0,00	0,00
	29	1,85	0,00	0,02	0,00	-0,01	0,00	0,00	17	1,85	0,00	-0,02	0,00	-0,01	0,00	0,00
	68	1,85	0,00	0,00	0,00	0,00	0,00	0,00	27	1,85	0,00	0,00	0,00	0,00	0,00	0,00
	69	1,85	0,00	0,01	0,00	0,00	0,00	0,00	28	1,85	0,00	-0,01	0,00	-0,01	0,00	0,00
	83	1,85	0,00	-0,02	0,00	0,00	0,00	0,00	44	1,85	0,00	0,02	0,00	0,00	0,00	0,00
	44	1,85	0,00	0,01	0,00	0,00	0,00	0,00	74	1,85	0,00	-0,01	0,00	0,00	0,00	0,00
	74	1,85	0,00	-0,02	0,00	0,00	0,00	0,00	2	1,85	0,00	0,02	0,00	0,00	0,00	0,00
	70	1,85	0,00	0,00	0,00	0,00	0,00	0,00	4	1,85	0,00	0,00	0,00	0,00	0,00	0,00
	71	1,85	0,00	0,00	0,00	0,00	0,00	0,00	3	1,85	0,00	0,00	0,00	0,00	0,00	0,00
	61	4,75	0,00	0,00	0,00	0,00	0,00	0,00	62	4,75	0,00	0,00	0,00	0,00	0,00	0,00
	62	4,75	0,00	0,00	0,00	0,00	0,00	0,00	63	4,75	0,00	0,00	0,00	0,00	0,00	0,00
	63	4,75	0,00	0,00	0,00	0,00	0,00	0,00	4	4,75	0,00	0,00	0,00	0,00	0,00	0,00
	68	4,75	0,00	0,00	0,00	0,00	0,00	0,00	27	4,75	0,00	0,00	0,00	0,00	0,00	0,00
	69	4,75	0,00	0,00	0,00	0,00	0,00	0,00	28	4,75	0,00	0,00	0,00	0,00	0,00	0,00
	70	4,75	0,00	0,00	0,00	0,00	0,00	0,00	4	4,75	0,00	0,00	0,00	0,00	0,00	0,00
	71	4,75	0,00	0,00	0,00	0,00	0,00	0,00	3	4,75	0,00	0,00	0,00	0,00	0,00	0,00
	44	4,75	0,00	0,00	0,00	0,00	0,00	0,00	2	4,75	0,00	0,00	0,00	0,00	0,00	0,00

TENS. Var.Abitazioni: SHELL

Shell Nro	Nodo N.ro	S11 kg/cmq	S22 kg/cmq	S12 kg/cmq	M11 kg/cmq	M22 kg/cmq	M12 kg/cmq	Nodo N.ro	S11 kg/cmq	S22 kg/cmq	S12 kg/cmq	M11 kg/cmq	M22 kg/cmq	M12 kg/cmq
1	93	0,00	0,00	0,00	-0,02	0,00	0,00	94	0,00	0,00	0,00	0,00	0,00	0,00
	4	0,00	0,00	0,00	0,00	0,02	0,00	90	0,00	0,00	0,00	0,00	0,02	0,00
2	102	0,02	-0,04	-0,01	0,15	0,06	-0,01	103	0,01	-0,07	-0,02	-0,09	-0,08	0,02
	1	0,00	-0,04	-0,01	-0,01	-0,06	0,05	101	0,00	-0,07	-0,02	-0,03	-0,14	0,08
3	106	0,03	-0,03	0,01	0,14	0,04	-0,02	107	0,02	-0,05	-0,01	-0,06	-0,02	0,01
	3	0,00	-0,04	-0,01	-0,01	-0,06	0,03	105	0,00	-0,06	-0,02	-0,03	-0,14	0,05
4	102	0,02	-0,03	0,00	-0,15	-0,10	0,02	111	0,02	-0,05	-0,01	0,06	0,03	-0,01
	1	0,00	-0,04	0,00	0,02	0,09	-0,04	110	0,00	-0,06	-0,01	0,03	0,13	-0,07
5	104	0,03	-0,07	0,01	-0,08	-0,10	0,00	115	0,03	-0,06	-0,01	-0,02	-0,03	-0,03
	2	-0,02	-0,08	0,04	-0,02	-0,12	-0,03	114	-0,02	-0,07	0,03	-0,03	-0,14	-0,05
6	108	0,00	-0,04	0,00	-0,05	-0,06	0,00	118	0,01	-0,02	0,00	0,00	-0,03	-0,01
	6	-0,01	-0,04	0,01	-0,02	-0,09	-0,02	117	0,00	-0,02	0,00	-0,01	-0,05	-0,03
7	112	0,01	-0,04	0,00	0,07	0,06	0,00	121	0,01	-0,02	0,00	-0,01	0,04	0,02
	7	-0,01	-0,04	0,01	0,02	0,09	0,02	120	0,00	-0,02	0,01	0,01	0,05	0,04
8	125	0,00	0,00	0,00	-0,08	-0,11	0,23	126	0,00	0,00	0,00	-0,13	-0,15	0,28
	12	0,00	0,00	0,00	0,02	0,00	0,22	123	0,00	0,00	0,00	-0,03	-0,04	0,26
9	17	0,00	0,00	0,00	-0,17	-0,87	-0,10	142	0,00	0,00	0,00	-0,10	-0,58	-0,22
	11	0,00	0,00	0,00	-0,14	-0,92	0,00	139	0,00	0,00	0,00	-0,06	-0,63	-0,12
10	145	0,00	0,00	0,00	0,01	0,00	-0,01	146	0,00	0,00	0,00	0,00	0,00	0,00
	8	0,00	0,00	0,00	0,00	0,00	0,00	98	0,00	0,00	0,00	0,00	0,00	0,00
11	28	-0,01	0,02	-0,03	-0,03	0,00	-0,01	29	-0,01	-0,01	0,04	0,04	0,06	-0,02
	10	-0,01	0,00	-0,02	-0,02	0,06	-0,04	17	-0,01	-0,01	0,05	0,05	0,12	-0,05
12	29	-0,01	-0,02	-0,02	0,05	0,09	-0,01	30	0,00	0,03	0,02	0,06	0,09	-0,01
	17	-0,01	-0,02	-0,04	0,03	0,14	-0,03	11	0,00	0,01	0,00	0,04	0,15	-0,02
13	20	0,00	0,00	0,00	0,00	0,00	0,01	21	0,00	0,00	0,00	-0,01	-0,01	0,02
	24	-0,01	-0,01	-0,01	0,00	0,00	0,02	18	0,00	0,00	0,00	-0,01	-0,01	0,02
14	21	0,00	0,00	-0,01	0,00	-0,01	0,02	27	-0,01	-0,01	0,02	-0,01	-0,03	0,01
	18	0,01	0,01	-0,02	0,01	-0,01	0,02	19	0,01	0,01	0,00	-0,01	-0,03	0,02
15	22	0,00	0,00	0,00	-0,01	-0,06	0,02	22	-0,03	-0,02	-0,01	-0,01	-0,06	0,02
	10	-0,01	0,01	-0,02	-0,01	-0,06	0,02	28	-0,02	-0,02	0,00	-0,01	-0,06	0,02
16	23	-0,01	-0,01	0,00	-0,03	-0,02	0,03	24	0,00	-0,02	0,00	-0,01	-0,03	0,03
	22	-0,01	0,01	-0,02	-0,05	-0,05	0,03	28	-0,02	-0,01	0,00	-0,04	-0,05	0,04
17	20	0,00	0,00	0,00	-0,02	0,00	0,01	20	0,00	0,00	0,00	-0,02	0,00	0,01
	23	0,00	0,00	0,00	-0,02	0,00	0,01	24	0,00	-0,01	0,00	-0,02	0,00	0,01
18	30	0,00	0,00	0,00	0,14	0,02	0,01	30	0,04	0,03	-0,02	0,14	0,02	0,01
	11	0,00	-0,04	0,01	0,14	0,02	0,01	25	0,01	0,01	-0,01	0,14	0,02	0,01
19	19	0,00	0,03	0,02	0,00	0,03	-0,01	26	-0,01	0,05	0,02	0,01	0,04	0,00
	30	0,01	-0,04	-0,04	0,00	0,07	-0,03	25	0,01	-0,01	-0,04	0,01	0,08	-0,02
20	27	0,00	0,00	0,00	-0,01	-0,03	0,01	27	-0,04	0,00	0,01	-0,01	-0,03	0,01
	19	0,01	0,03	-0,02	-0,01	-0,03	0,01	26	0,01	0,01	-0,01	-0,01	-0,03	0,01
21	155	-0,01	-0,04	-0,01	0,01	0,08	0,02	156	0,00	0,02	0,00	0,02	0,03	0,03
	12	-0,01	-0,04	-0,02	-0,01	-0,06	-0,04	109	0,00	0,02	-0,02	0,03	0,14	-0,04
22	22	-0,01	-0,02	-0,02	0,11	-0,04	-0,04	162	-0,01	0,00	0,01	-0,03	-0,01	-0,01
	10	-0,01	-0,02	-0,03	0,01	0,06	0,03	113	-0,01	0,00	0,01	-0,03	-0,17	0,07
23	157	0,00	0,02	0,02	0,03	0,02	-0,02	167	0,00	-0,01	0,00	0,00	0,03	-0,02
	13	0,01	0,02	0,02	0,03	0,17	0,04	119	0,00	-0,01	0,01	0,00	-0,01	0,05
24	163	0,00	0,02	0,03	-0,05	0,01	0,05	170	-0,01	-0,01	0,00	0,00	-0,05	0,03
	14	0,01	0,03	0,03	-0,06	-0,31	-0,06	122	0,01	-0,01	0,00	0,01	0,03	-0,08
25	36	0,00	0,00	0,00	0,00	0,00	0,00	20	0,00	0,00	0,00	0,00	-0,01	0,00
	34	0,00	0,00	0,00	0,00	0,00	0,00	35	0,00	0,00	0,00	-0,01	0,00	0,01
26	38	0,00	0,00	0,00	0,00	0,00	0,00	21	0,00	0,00	0,00	-0,01	-0,03	-0,01
	37	0,00	0,00	0,00	0,00	0,02	0,01	27	0,00	0,00	0,00	0,04	0,04	0,00
27	35	0,00	0,00	0,00	0,00	0,00	0,00	20	0,00	0,00	0,00	-0,02	-0,02	-0,01
	38	0,00	0,00	0,00	0,00	0,00	-0,01	21	0,00	0,00	0,00	0,00	0,02	-0,01
28	173	0,00	0,00	0,00	0,00	-0,01	0,01	61	0,00	0,00	0,00	0,00	0,01	0,01
	39	0,00	0,00	0,00	0,00	0,00	0,00	31	0,00	0,00	0,00	-0,02	-0,03	0,01
29	39	0,00	0,00	0,00	0,00	-0,01	0,01	31	0,00	0,00	0,00	-0,02	0,00	0,00
	40	0,00	0,00	0,00	0,00	0,00	0,00	41	0,00	0,00	0,00	0,00	0,00	0,00
30	43	0,00	0,00	0,00	0,00	0,00	0,00	44	0,00	0,00	0,00	0,00	0,00	0,00
	15	0,00	0,00	0,00	0,00	0,00	0,00	42	0,00	0,00	0,00	0,00	0,00	0,00
31	85	0,00	0,00	0,00	0,00	0,00	0,00	174	0,00	0,00	0,00	0,00	0,00	0,00
	16	0,00	0,00	0,00	0,00	0,00	0,00	45	0,00	0,00	0,00	0,00	0,00	0,00
32	16	0,00	0,00	0,00	0,00	0,00	0,00	45	0,00	0,00	0,00	0,00	0,00	0,00
	46	0,00	0,00	0,00	0,00	0,00	0,00	47	0,00	0,00	0,00	0,00	0,00	0,00
33	178	0,00	0,00	0,00	0,00	0,00	0,00	179	0,00	0,00	0,00	0,00	0,00	0,00
	36	0,00	0,00	0,00	0,00	0,00	0,00	177	0,00	0,00	0,00	0,00	0,00	0,00
34	50	0,00	0,00	0,00	0,00	-0,01	0,00	51	0,00	0,00	0,00	0,00	-0,01	0,00
	20	0,00	0,00	0,00	0,00	0,00	0,01	21	0,00	0,00	0,00	0,00	-0,01	0,00
35	51	0,00	0,00	0,00	0,00	-0,01	0,00	52	0,00	0,00	0,00	0,00	-0,02	0,00
	21	0,00	0,00	0,00	0,00	-0,02	0,01	27	0,00	0,00	0,00	0,00	-0,02	0,00
36	53	0,00	0,00	0,00	0,00	-0,01	0,00	54	0,00	0,00	0,00	0,00	-0,01	0,00
	50	0,00	0,00	0,00	0,00	-0,01	0,00	51	0,00	0,00	0,00	0,00	-0,01	0,00
37	54	0,00	0,00	0,00	0,00	-0,01	0,00	55	0,00	0,00	0,00	0,00	-0,01	0,00
	51	0,00	0,00	0,00	0,00	-0,01	0,00	52	0,00	0,00	0,00	0,00	-0,01	0,00
38	56	0,00	0,00	0,00	0,00	0,00	0,00	57	0,00	0,00	0,00	0,00	0,00	0,00
	53	0,00	0,00	0,00	0,00	-0,01	0,00	54	0,00	0,00	0,00	0,00	-0,01	0,00
39	57	0,00	0,00	0,00	0,00	0,00	0,00	58	0,00	0,00	0,00	0,00	0,00	0,00
	54	0,00	0,00	0,00	0,00	-0,01	0,00	55	0,00	0,00	0,00	0,00	-0,01	0,00
40	49	0,00	0,00	0,00	0,00	0,00	0,00	59	0,00	0,00	0,00	0,00	0,00	0,00
	56	0,00	0,00	0,00	0,00	0,00	0,00	57	0,00	0,00	0,00	0,00	0,00	0,00
41	59	0,00	0,00	0,00	0,00	0,00	0,00	60	0,00	0,00	0,00	0,00	0,00	0,00
	57	0,00	0,00	0,00	0,00	0,00	0,00	58	0,00	0,00	0,00	0,00	0,00	0,00
42	55	0,00	0,00	0,00	0,00	-0,01	0,00	62	0,00	0,00	0,00	0,00	-0,01	0,00
	52	0,00	0,00	0,00	0,00	-0,01	0,00	61	0,00	0,00	0,00	0,00	-0,01	0,00

TENS. Var.Abitazioni: SHELL

Shell Nro	Nodo N.ro	S11 kg/cmq	S22 kg/cmq	S12 kg/cmq	M11 kg/cmq	M22 kg/cmq	M12 kg/cmq	Nodo N.ro	S11 kg/cmq	S22 kg/cmq	S12 kg/cmq	M11 kg/cmq	M22 kg/cmq	M12 kg/cmq
43	62	0,00	0,00	0,00	0,00	-0,01	0,00	63	0,00	0,00	0,00	0,00	0,00	0,00
	61	0,00	0,00	0,00	0,00	0,00	-0,01	31	0,00	0,00	0,00	0,00	0,00	0,00
44	58	0,00	0,00	0,00	0,00	0,00	0,00	64	0,00	0,00	0,00	0,00	0,00	0,00
	55	0,00	0,00	0,00	0,00	-0,01	0,00	62	0,00	0,00	0,00	0,00	-0,01	0,00
45	64	0,00	0,00	0,00	0,00	0,00	0,00	65	0,00	0,00	0,00	0,00	0,00	0,00
	62	0,00	0,00	0,00	0,00	0,00	0,00	63	0,00	0,00	0,00	0,00	0,00	0,00
46	52	0,00	0,00	0,00	0,00	-0,03	-0,01	52	0,00	0,00	0,00	0,00	-0,03	-0,01
	27	0,00	0,00	0,00	0,00	-0,03	-0,01	61	0,00	0,00	0,00	0,00	-0,03	-0,01
47	60	0,00	0,00	0,00	0,00	0,00	0,00	60	0,00	0,00	0,00	0,00	0,00	0,00
	58	0,00	0,00	0,00	0,00	0,00	0,00	64	0,00	0,00	0,00	0,00	0,00	0,00
48	63	0,00	0,00	0,00	0,00	0,00	0,00	66	0,00	0,00	0,00	0,00	0,00	0,00
	31	0,00	0,00	0,00	0,00	0,00	0,00	41	0,00	0,00	0,00	0,00	0,00	0,00
49	63	0,00	0,00	0,00	0,00	0,00	0,00	63	0,00	0,00	0,00	0,00	0,00	0,00
	66	0,00	0,00	0,00	0,00	0,00	0,00	65	0,00	0,00	0,00	0,00	0,00	0,00
50	67	0,00	0,00	0,00	0,00	0,00	0,00	89	0,00	0,00	0,00	0,00	0,00	0,00
	48	0,00	0,00	0,00	0,00	0,00	0,00	184	0,00	0,00	0,00	0,00	0,00	0,00
51	69	0,00	0,00	0,00	0,00	0,00	0,00	70	0,00	0,00	0,00	0,00	0,00	0,00
	60	0,00	0,00	0,00	0,00	0,00	0,00	64	0,00	0,00	0,00	0,00	0,00	0,00
52	70	0,00	0,00	0,00	0,00	0,00	0,00	71	0,00	0,00	0,00	0,00	0,00	0,00
	64	0,00	0,00	0,00	0,00	0,00	0,00	65	0,00	0,00	0,00	0,00	0,00	0,00
53	72	0,00	0,00	0,00	0,00	0,00	0,00	73	0,00	0,00	0,00	0,00	0,00	0,00
	69	0,00	0,00	0,00	0,00	0,00	0,00	70	0,00	0,00	0,00	0,00	0,00	0,00
54	73	0,00	0,00	0,00	0,00	0,00	0,00	74	0,00	0,00	0,00	0,00	0,00	0,00
	70	0,00	0,00	0,00	0,00	0,00	0,00	71	0,00	0,00	0,00	0,00	0,00	0,00
55	16	0,00	0,00	0,00	0,00	0,00	0,00	75	0,00	0,00	0,00	0,00	0,00	0,00
	72	0,00	0,00	0,00	0,00	0,00	0,00	73	0,00	0,00	0,00	0,00	0,00	0,00
56	75	0,00	0,00	0,00	0,00	0,00	0,00	46	0,00	0,00	0,00	0,00	0,00	0,00
	73	0,00	0,00	0,00	0,00	0,00	0,00	74	0,00	0,00	0,00	0,00	0,00	0,00
57	79	0,00	0,00	0,00	0,00	0,00	0,00	80	0,00	0,00	0,00	0,00	0,00	0,00
	68	0,00	0,00	0,00	0,00	0,00	0,00	76	0,00	0,00	0,00	0,00	0,00	0,00
58	80	0,00	0,00	0,00	0,00	0,00	0,00	81	0,00	0,00	0,00	0,00	0,00	0,00
	76	0,00	0,00	0,00	0,00	0,00	0,00	77	0,00	0,00	0,00	0,00	0,00	0,00
59	81	0,00	0,00	0,00	0,00	0,00	0,00	82	0,00	0,00	0,00	0,00	0,00	0,00
	77	0,00	0,00	0,00	0,00	0,00	0,00	78	0,00	0,00	0,00	0,00	0,00	0,00
60	82	0,00	0,00	0,00	0,00	0,00	0,00	72	0,00	0,00	0,00	0,00	0,00	0,00
	78	0,00	0,00	0,00	0,00	0,00	0,00	69	0,00	0,00	0,00	0,00	0,00	0,00
61	15	0,00	0,00	0,00	0,00	0,00	0,00	83	0,00	0,00	0,00	0,00	0,00	0,00
	79	0,00	0,00	0,00	0,00	0,00	0,00	80	0,00	0,00	0,00	0,00	0,00	0,00
62	83	0,00	0,00	0,00	0,00	0,00	0,00	84	0,00	0,00	0,00	0,00	0,00	0,00
	80	0,00	0,00	0,00	0,00	0,00	0,00	81	0,00	0,00	0,00	0,00	0,00	0,00
63	84	0,00	0,00	0,00	0,00	0,00	0,00	85	0,00	0,00	0,00	0,00	0,00	0,00
	81	0,00	0,00	0,00	0,00	0,00	0,00	82	0,00	0,00	0,00	0,00	0,00	0,00
64	85	0,00	0,00	0,00	0,00	0,00	0,00	16	0,00	0,00	0,00	0,00	0,00	0,00
	82	0,00	0,00	0,00	0,00	0,00	0,00	72	0,00	0,00	0,00	0,00	0,00	0,00
65	79	0,00	0,00	0,00	0,00	0,00	0,00	87	0,00	0,00	0,00	0,00	0,00	0,00
	15	0,00	0,00	0,00	0,00	0,00	0,00	86	0,00	0,00	0,00	0,00	0,00	0,00
66	87	0,00	0,00	0,00	0,00	0,00	0,00	88	0,00	0,00	0,00	0,00	0,00	0,00
	86	0,00	0,00	0,00	0,00	0,00	0,00	43	0,00	0,00	0,00	0,00	0,00	0,00
67	68	0,00	0,00	0,00	0,00	0,00	0,00	89	0,00	0,00	0,00	0,00	0,00	0,00
	79	0,00	0,00	0,00	0,00	0,00	0,00	87	0,00	0,00	0,00	0,00	0,00	0,00
68	89	0,00	0,00	0,00	0,00	0,00	0,00	67	0,00	0,00	0,00	0,00	0,00	0,00
	87	0,00	0,00	0,00	0,00	0,00	0,00	88	0,00	0,00	0,00	0,00	0,00	0,00
69	94	0,00	0,00	0,00	0,00	0,00	0,00	95	0,00	0,00	0,00	0,00	0,01	0,00
	90	0,00	0,00	0,00	0,00	0,02	0,00	91	0,00	0,00	0,00	0,00	0,02	0,00
70	95	0,00	0,00	0,00	0,00	0,01	0,00	96	0,00	0,00	0,00	0,00	0,01	0,00
	91	0,00	0,00	0,00	0,00	0,02	0,00	92	0,00	0,00	0,00	0,00	0,02	0,00
71	96	0,00	0,00	0,00	0,00	0,01	0,00	97	0,00	0,00	0,00	-0,01	0,00	0,00
	92	0,00	-0,01	0,00	0,00	0,02	0,00	5	0,00	0,00	0,00	0,00	0,02	0,00
72	8	0,00	0,00	0,00	0,00	0,00	0,00	98	0,00	0,00	0,00	0,00	0,00	0,00
	93	0,00	0,00	0,00	-0,02	0,01	0,00	94	0,00	0,00	0,00	0,00	0,00	0,00
73	98	0,00	0,00	0,00	0,00	0,00	0,00	99	0,00	0,00	0,00	0,00	0,00	0,00
	94	0,00	0,00	0,00	0,00	0,00	0,00	95	0,00	0,00	0,00	0,00	0,01	0,00
74	99	0,00	0,00	0,00	0,00	0,00	0,00	100	0,00	0,00	0,00	0,00	0,00	0,00
	95	0,00	0,00	0,00	0,00	0,01	0,00	96	0,00	0,00	0,00	0,00	0,00	0,00
75	100	0,00	0,00	0,00	0,00	0,00	0,00	9	0,00	0,00	0,00	0,00	-0,01	0,00
	96	0,00	0,00	0,00	0,00	0,00	0,00	97	0,00	0,00	0,00	-0,01	0,01	0,00
76	103	0,01	-0,06	-0,03	-0,07	-0,07	0,03	104	0,01	-0,08	-0,02	-0,07	-0,10	-0,02
	101	-0,01	-0,07	0,01	-0,03	-0,14	0,03	2	-0,01	-0,08	0,02	-0,02	-0,12	-0,01
77	10	0,01	-0,04	-0,02	0,00	0,02	-0,07	17	0,00	-0,06	0,02	-0,05	-0,26	-0,10
	102	0,02	-0,03	-0,02	0,13	-0,01	0,03	103	0,02	-0,06	0,02	-0,09	-0,06	0,00
78	17	0,00	-0,05	-0,06	-0,05	-0,26	-0,04	11	-0,02	-0,12	-0,05	-0,05	-0,27	0,01
	103	0,02	-0,05	0,01	-0,06	-0,06	-0,02	104	0,01	-0,12	0,03	-0,06	-0,09	0,02
79	107	0,02	-0,05	-0,01	-0,04	-0,01	0,02	108	0,02	-0,04	-0,01	-0,04	-0,05	0,00
	105	-0,01	-0,05	0,00	-0,03	-0,14	0,02	6	-0,01	-0,04	-0,01	-0,02	-0,09	-0,01
80	12	0,00	0,00	-0,01	0,00	0,00	-0,03	109	-0,01	-0,06	-0,01	-0,03	-0,17	-0,06
	106	0,03	0,00	0,01	0,13	-0,01	0,03	107	0,02	-0,05	0,01	-0,06	-0,01	0,00
81	109	-0,01	-0,06	0,00	-0,03	-0,17	-0,02	13	-0,01	-0,06	0,00	-0,03	-0,16	0,00
	107	0,02	-0,06	0,01	-0,04	-0,01	-0,01	108	0,02	-0,05	0,01	-0,04	-0,04	0,01
82	111	0,01	-0,05	-0,01	0,04	0,03	-0,03	112	0,01	-0,04	-0,01	0,07	0,06	0,00
	110	-0,01	-0,05	0,00	0,03	0,13	-0,02	7	-0,01	-0,04	0,00	0,02	0,09	0,01
83	10	0,00	-0,03	-0,01	-0,01	-0,05	0,04	113	0,00	-0,05	0,01	0,03	0,15	0,07
	102	0,02	-0,03	0,00	-0,12	0,05	-0,02	111	0,02	-0,04	0,02	0,06	0,03	0,01
84	113	0,00	-0,05	-0,03	0,03	0,15	0,06	14	-0,01	-0,07	-0,02	0,06	0,28	0,03

TENS. Var.Abitazioni: SHELL

Shell Nro	Nodo N.ro	S11 kg/cmq	S22 kg/cmq	S12 kg/cmq	M11 kg/cmq	M22 kg/cmq	M12 kg/cmq	Nodo N.ro	S11 kg/cmq	S22 kg/cmq	S12 kg/cmq	M11 kg/cmq	M22 kg/cmq	M12 kg/cmq
	111	0,02	-0,04	0,01	0,04	0,02	0,00	112	0,01	-0,07	0,02	0,06	0,03	-0,03
85	115	0,02	-0,07	0,02	-0,05	-0,03	-0,01	106	0,03	-0,02	-0,01	0,16	0,06	0,02
	114	-0,01	-0,07	0,05	-0,03	-0,14	-0,09	3	0,00	-0,03	0,01	-0,01	-0,05	-0,06
86	11	-0,03	-0,11	0,03	-0,05	-0,27	0,06	116	-0,02	-0,07	-0,04	-0,04	-0,19	0,08
	104	0,01	-0,10	0,06	-0,08	-0,10	-0,02	115	0,02	-0,06	0,00	-0,02	-0,03	0,00
87	116	-0,01	-0,08	0,03	-0,04	-0,19	0,10	12	0,01	0,01	0,00	0,01	0,03	0,07
	115	0,01	-0,07	0,03	-0,05	-0,03	0,00	106	0,03	0,01	0,00	0,15	-0,01	-0,04
88	118	0,00	-0,02	0,00	-0,01	-0,03	0,00	97	0,00	0,01	0,00	0,04	0,01	0,01
	117	0,00	-0,02	0,01	-0,01	-0,05	-0,04	5	0,00	0,00	0,00	0,00	0,00	-0,02
89	13	-0,01	-0,05	0,02	-0,03	-0,16	0,04	119	-0,01	-0,01	0,00	0,01	0,03	0,05
	108	0,00	-0,05	0,02	-0,05	-0,04	-0,02	118	0,01	-0,01	0,00	0,00	-0,05	-0,01
90	119	0,00	-0,01	0,00	0,01	0,03	0,02	9	0,00	0,00	0,00	0,00	0,00	0,01
	118	0,00	-0,01	0,00	-0,01	-0,05	0,02	97	0,00	0,00	0,00	0,04	0,01	0,00
91	121	0,00	-0,02	0,01	0,01	0,04	0,01	93	0,00	0,01	0,00	-0,05	-0,01	-0,01
	120	0,00	-0,02	0,02	0,01	0,05	0,04	4	0,00	0,01	0,01	0,00	0,00	0,02
92	14	-0,02	-0,06	0,03	0,06	0,28	-0,06	122	-0,01	0,00	-0,01	-0,01	-0,05	-0,08
	112	-0,01	-0,06	0,03	0,06	0,03	0,05	121	0,01	0,00	0,00	0,00	0,07	0,03
93	122	0,00	-0,01	0,00	-0,01	-0,05	-0,03	8	0,00	0,01	0,00	0,00	0,01	-0,01
	121	0,00	-0,01	0,01	0,01	0,07	-0,02	93	0,00	0,01	0,00	-0,05	-0,02	0,00
94	126	0,00	0,00	0,00	-0,03	0,06	0,41	127	0,00	0,00	0,00	-0,23	-0,11	0,40
	123	0,00	0,00	0,00	-0,36	0,00	0,24	109	0,00	0,00	0,00	-0,56	-0,17	0,23
95	127	0,00	0,00	0,00	-0,21	-0,04	0,33	128	0,00	0,00	0,00	-0,12	0,09	0,31
	109	0,00	0,00	0,00	-0,65	-0,09	0,35	124	0,00	0,00	0,00	-0,55	0,04	0,33
96	128	0,00	0,00	0,00	0,04	0,15	0,41	129	0,00	0,00	0,00	-0,13	-0,12	0,37
	124	0,00	0,00	0,00	-0,76	0,06	0,17	13	0,00	0,00	0,00	-0,93	-0,21	0,12
97	116	0,00	0,00	0,00	-0,14	-0,56	0,21	130	0,00	0,00	0,00	-0,06	-0,32	0,31
	125	0,00	0,00	0,00	0,00	-0,36	0,26	126	0,00	0,00	0,00	0,08	-0,11	0,35
98	130	0,00	0,00	0,00	0,18	-0,05	0,35	131	0,00	0,00	0,00	0,31	0,13	0,31
	126	0,00	0,00	0,00	0,02	-0,11	0,39	127	0,00	0,00	0,00	0,16	0,08	0,35
99	131	0,00	0,00	0,00	0,42	0,16	0,25	132	0,00	0,00	0,00	0,58	0,33	0,20
	127	0,00	0,00	0,00	0,29	0,10	0,35	128	0,00	0,00	0,00	0,45	0,26	0,30
100	132	0,00	0,00	0,00	0,65	0,15	0,16	133	0,00	0,00	0,00	0,74	0,20	0,12
	128	0,00	0,00	0,00	0,52	0,07	0,22	129	0,00	0,00	0,00	0,61	0,11	0,18
101	134	0,00	0,00	0,00	-0,08	-0,63	0,20	135	0,00	0,00	0,00	0,03	-0,45	0,17
	116	0,00	0,00	0,00	-0,05	-0,59	0,28	130	0,00	0,00	0,00	0,07	-0,42	0,26
102	135	0,00	0,00	0,00	0,27	-0,04	0,14	136	0,00	0,00	0,00	0,41	0,11	0,08
	130	0,00	0,00	0,00	0,18	-0,10	0,22	131	0,00	0,00	0,00	0,32	0,05	0,16
103	136	0,00	0,00	0,00	0,51	0,25	-0,05	137	0,00	0,00	0,00	0,62	0,31	-0,11
	131	0,00	0,00	0,00	0,51	0,20	0,09	132	0,00	0,00	0,00	0,63	0,25	0,03
104	137	0,00	0,00	0,00	0,61	0,23	-0,22	138	0,00	0,00	0,00	0,64	0,19	-0,28
	132	0,00	0,00	0,00	0,75	0,11	-0,05	133	0,00	0,00	0,00	0,78	0,06	-0,11
105	11	0,00	0,00	0,00	-0,15	-1,04	0,00	139	0,00	0,00	0,00	0,03	-0,62	0,00
	134	0,00	0,00	0,00	-0,13	-0,90	0,08	135	0,00	0,00	0,00	0,05	-0,48	0,08
106	139	0,00	0,00	0,00	0,22	-0,12	-0,10	140	0,00	0,00	0,00	0,33	0,07	-0,19
	135	0,00	0,00	0,00	0,15	-0,17	-0,03	136	0,00	0,00	0,00	0,26	0,02	-0,12
107	140	0,00	0,00	0,00	0,24	0,20	-0,34	141	0,00	0,00	0,00	0,16	0,13	-0,36
	136	0,00	0,00	0,00	0,42	0,20	-0,26	137	0,00	0,00	0,00	0,34	0,13	-0,27
108	141	0,00	0,00	0,00	-0,32	0,00	-0,30	14	0,00	0,00	0,00	-0,83	-0,44	-0,09
	137	0,00	0,00	0,00	0,33	0,28	-0,42	138	0,00	0,00	0,00	-0,18	-0,16	-0,21
109	142	0,00	0,00	0,00	-0,05	-0,20	-0,27	143	0,00	0,00	0,00	-0,04	-0,10	-0,34
	139	0,00	0,00	0,00	0,05	-0,15	-0,25	140	0,00	0,00	0,00	0,06	-0,04	-0,32
110	143	0,00	0,00	0,00	-0,04	0,00	-0,37	144	0,00	0,00	0,00	-0,06	0,06	-0,37
	140	0,00	0,00	0,00	0,06	0,14	-0,38	141	0,00	0,00	0,00	0,03	0,20	-0,38
111	144	0,00	0,00	0,00	-0,53	-0,03	-0,12	113	0,00	0,00	0,00	-0,50	-0,06	-0,04
	141	0,00	0,00	0,00	-0,68	-0,10	-0,10	14	0,00	0,00	0,00	-0,65	-0,13	-0,01
112	10	0,00	0,00	0,00	-0,08	-0,50	-0,16	10	0,00	0,00	0,00	-0,08	-0,50	-0,16
	17	0,00	0,00	0,00	-0,08	-0,50	-0,16	142	0,00	0,00	0,00	-0,08	-0,50	-0,16
113	10	0,00	0,00	0,00	0,04	0,00	-0,22	10	0,00	0,00	0,00	0,04	0,00	-0,22
	142	0,00	0,00	0,00	0,04	0,00	-0,22	143	0,00	0,00	0,00	0,04	0,00	-0,22
114	10	0,00	0,00	0,00	0,06	0,10	-0,24	10	0,00	0,00	0,00	0,06	0,10	-0,24
	143	0,00	0,00	0,00	0,06	0,10	-0,24	144	0,00	0,00	0,00	0,06	0,10	-0,24
115	10	0,00	0,00	0,00	-0,39	-0,06	-0,14	10	0,00	0,00	0,00	-0,39	-0,06	-0,14
	144	0,00	0,00	0,00	-0,39	-0,06	-0,14	113	0,00	0,00	0,00	-0,39	-0,06	-0,14
116	146	0,00	0,00	0,00	0,00	0,00	0,00	147	0,00	0,00	0,00	0,00	0,00	0,00
	98	0,00	0,00	0,00	0,00	0,00	0,00	99	0,00	0,00	0,00	0,00	0,00	0,00
117	147	0,00	0,00	0,00	0,00	0,00	0,00	148	0,00	0,00	0,00	0,00	0,00	0,00
	99	0,00	0,00	0,00	0,00	0,00	0,00	100	0,00	0,00	0,00	0,00	0,00	0,00
118	148	0,00	0,00	0,00	0,00	0,00	0,00	149	0,00	-0,01	0,00	0,01	0,00	0,00
	100	0,00	0,00	0,00	0,00	0,00	0,00	9	0,00	-0,01	0,00	0,00	0,00	0,00
119	150	0,00	0,00	0,00	0,01	0,00	0,00	151	0,00	0,00	0,00	0,00	0,00	0,00
	145	0,00	0,00	0,00	0,01	0,00	0,00	146	0,00	0,00	0,00	0,00	0,00	0,00
120	151	0,00	0,00	0,00	0,00	0,00	0,00	152	0,00	0,00	0,00	0,00	0,00	0,00
	146	0,00	0,00	0,00	0,00	0,00	0,00	147	0,00	0,00	0,00	0,00	0,00	0,00
121	152	0,00	0,00	0,00	0,00	0,00	0,00	153	0,00	0,00	0,00	0,00	0,00	0,00
	147	0,00	0,00	0,00	0,00	0,00	0,00	148	0,00	0,00	0,00	0,00	0,00	0,00
122	153	0,00	0,00	0,00	0,00	0,00	0,00	154	0,00	0,00	0,00	0,01	0,00	0,00
	148	0,00	0,00	0,00	0,00	0,00	0,00	149	0,00	0,00	0,00	0,01	0,00	0,00
123	15	0,00	0,00	0,00	0,00	0,01	0,00	83	0,00	0,00	0,00	0,00	0,00	0,00
	150	0,00	0,00	0,00	0,01	0,00	0,00	151	0,00	0,00	0,00	0,00	0,00	0,00
124	83	0,00	0,00	0,00	0,00	0,00	0,00	84	0,00	0,00	0,00	0,00	0,00	0,00
	151	0,00	0,00	0,00	0,00	0,00	0,00	152	0,00	0,00	0,00	0,00	0,00	0,00
125	84	0,00	0,00	0,00	0,00	0,00	0,00	85	0,00	0,00	0,00	0,00	0,00	0,00
	152	0,00	0,00	0,00	0,00	0,00	0,00	153	0,00	0,00	0,00	0,00	0,00	0,00

TENS. Var.Abitazioni: SHELL

Shell Nro	Nodo N.ro	S11 kg/cmq	S22 kg/cmq	S12 kg/cmq	M11 kg/cmq	M22 kg/cmq	M12 kg/cmq	Nodo N.ro	S11 kg/cmq	S22 kg/cmq	S12 kg/cmq	M11 kg/cmq	M22 kg/cmq	M12 kg/cmq
126	85	0,00	0,00	0,00	0,00	0,00	0,00	16	0,00	0,00	0,00	0,00	0,00	0,00
	153	0,00	0,00	0,00	0,00	0,00	0,00	154	0,00	0,00	0,00	0,01	0,00	0,00
127	156	-0,01	0,01	0,00	0,02	0,03	0,00	157	-0,01	0,02	0,01	0,03	0,02	0,01
	109	0,00	0,02	-0,01	0,03	0,14	-0,01	13	0,00	0,02	0,00	0,03	0,17	0,00
128	158	0,00	-0,01	0,00	0,00	0,01	0,00	159	0,00	0,00	0,00	0,01	0,01	0,00
	155	0,00	-0,01	0,00	0,00	0,05	0,00	156	0,00	0,00	-0,01	0,03	0,04	0,01
129	159	0,00	0,00	0,00	0,01	0,01	0,00	160	0,00	0,01	0,00	0,01	0,01	-0,01
	156	-0,01	0,00	0,00	0,02	0,04	0,01	157	-0,01	0,01	0,00	0,03	0,03	0,00
130	31	0,00	-0,01	0,00	-0,02	-0,08	0,02	161	0,00	0,00	0,00	0,00	0,01	0,02
	158	0,00	-0,01	0,00	0,01	0,03	-0,01	159	0,00	0,00	0,00	0,01	0,00	-0,01
131	161	0,00	0,00	0,00	0,00	0,01	0,00	32	0,00	0,00	0,00	0,00	0,00	-0,01
	159	0,00	0,00	0,00	0,01	0,00	0,00	160	0,00	0,00	0,00	0,01	0,01	-0,01
132	162	-0,02	0,00	0,01	-0,01	-0,01	-0,01	163	-0,01	0,03	0,02	-0,05	0,01	-0,03
	113	-0,01	0,00	-0,04	-0,03	-0,17	0,05	14	0,00	0,04	-0,02	-0,06	-0,31	0,03
133	23	-0,01	-0,02	0,00	0,04	0,00	0,00	164	0,00	0,00	0,00	0,00	0,01	-0,02
	22	-0,01	-0,02	-0,01	0,13	0,04	0,00	162	0,00	0,00	-0,01	-0,03	-0,02	-0,02
134	164	-0,01	0,00	0,00	0,00	0,01	-0,01	165	0,00	0,01	0,01	-0,02	0,01	0,00
	162	-0,01	0,00	-0,01	-0,01	-0,02	-0,01	163	-0,01	0,01	-0,01	-0,06	-0,03	0,00
135	20	0,00	0,00	0,00	0,00	0,00	0,00	166	0,00	0,00	0,00	0,00	0,00	-0,01
	23	0,00	0,00	0,00	0,04	0,02	0,00	164	0,00	0,00	0,00	0,00	0,01	-0,01
136	166	0,00	0,00	0,00	0,00	0,00	-0,01	33	0,00	0,00	0,00	0,00	0,00	0,00
	164	-0,01	0,00	-0,01	0,00	0,01	-0,01	165	-0,01	0,00	0,00	-0,02	0,01	0,00
137	167	0,00	-0,01	0,00	0,00	0,04	0,01	149	0,00	-0,01	0,00	-0,03	-0,01	0,00
	119	0,00	-0,01	0,00	0,00	-0,01	0,02	9	0,00	-0,01	0,00	0,00	0,01	0,01
138	160	0,00	0,01	0,01	0,01	0,01	-0,01	168	0,00	0,00	0,00	0,00	0,00	-0,01
	157	0,00	0,01	0,01	0,03	0,03	0,00	167	-0,01	0,00	0,00	-0,01	0,02	-0,01
139	168	0,00	0,00	0,01	0,00	0,00	-0,01	154	0,00	0,00	0,00	-0,02	-0,01	-0,01
	167	0,00	0,00	0,01	0,00	0,02	0,00	149	0,00	0,00	0,00	-0,03	0,00	0,00
140	32	0,00	0,00	0,00	0,00	0,00	-0,01	169	0,00	0,00	0,00	0,00	0,00	-0,01
	160	0,00	0,00	0,00	0,01	0,01	-0,01	168	0,00	0,00	0,00	0,00	0,00	-0,01
141	169	0,00	0,00	0,00	0,00	0,00	-0,01	16	0,00	0,00	0,00	0,00	0,00	0,00
	168	0,00	0,00	0,00	0,00	0,00	-0,01	154	0,00	0,00	0,00	-0,02	-0,01	0,00
142	170	0,00	0,00	0,01	-0,01	-0,06	-0,02	145	0,00	0,00	0,00	0,04	0,02	0,00
	122	0,00	-0,01	0,01	0,01	0,03	-0,03	8	0,00	0,00	0,00	0,00	-0,01	-0,01
143	165	0,00	0,01	0,01	-0,02	0,01	0,00	171	0,00	0,00	0,00	-0,01	0,00	0,01
	163	-0,01	0,01	0,00	-0,06	-0,03	0,01	170	-0,01	0,00	0,00	0,01	-0,02	0,01
144	171	0,00	0,00	0,01	-0,01	0,00	0,01	150	0,00	0,00	0,00	0,02	0,01	0,00
	170	0,00	0,00	0,01	0,00	-0,02	0,00	145	0,00	0,00	0,00	0,03	0,00	0,00
145	33	0,00	0,00	0,00	0,00	0,00	0,00	172	0,00	0,00	0,00	0,00	0,00	0,01
	165	0,00	0,00	0,00	-0,02	0,01	0,00	171	0,00	0,00	0,00	-0,01	0,00	0,01
146	172	0,00	0,00	0,00	0,00	0,00	0,01	15	0,00	0,00	0,00	0,00	0,00	0,00
	171	0,00	0,00	0,00	-0,01	0,00	0,01	150	0,00	0,00	0,00	0,02	0,00	0,00
147	37	0,00	0,00	0,00	0,00	0,03	-0,01	27	0,00	0,00	0,00	0,04	0,02	0,00
	173	0,00	0,00	0,00	0,00	0,00	0,00	61	0,00	0,00	0,00	-0,01	-0,02	0,02
148	84	0,00	0,00	0,00	0,00	0,00	0,00	175	0,00	0,00	0,00	0,00	0,00	0,00
	85	0,00	0,00	0,00	0,00	0,00	0,00	174	0,00	0,00	0,00	0,00	0,00	0,00
149	83	0,00	0,00	0,00	0,00	0,00	0,00	176	0,00	0,00	0,00	0,00	0,00	0,00
	84	0,00	0,00	0,00	0,00	0,00	0,00	175	0,00	0,00	0,00	0,00	0,00	0,00
150	15	0,00	0,00	0,00	0,00	0,00	0,00	42	0,00	0,00	0,00	0,00	0,00	0,00
	83	0,00	0,00	0,00	0,00	0,00	0,00	176	0,00	0,00	0,00	0,00	0,00	0,00
151	179	0,00	0,00	0,00	0,00	0,00	0,00	50	0,00	0,00	0,00	0,00	0,00	0,00
	177	0,00	0,00	0,00	0,00	0,00	0,00	20	0,00	0,00	0,00	0,00	0,01	0,00
152	180	0,00	0,00	0,00	0,00	0,00	0,00	181	0,00	0,00	0,00	0,00	0,00	0,00
	178	0,00	0,00	0,00	0,00	0,00	0,00	179	0,00	0,00	0,00	0,00	0,00	0,00
153	181	0,00	0,00	0,00	0,00	0,00	0,00	53	0,00	0,00	0,00	0,00	0,00	0,00
	179	0,00	0,00	0,00	0,00	0,00	0,00	50	0,00	0,00	0,00	0,00	0,00	0,00
154	182	0,00	0,00	0,00	0,00	0,00	0,00	183	0,00	0,00	0,00	0,00	0,00	0,00
	180	0,00	0,00	0,00	0,00	0,00	0,00	181	0,00	0,00	0,00	0,00	0,00	0,00
155	183	0,00	0,00	0,00	0,00	0,00	0,00	56	0,00	0,00	0,00	0,00	0,00	0,00
	181	0,00	0,00	0,00	0,00	0,00	0,00	53	0,00	0,00	0,00	0,00	0,00	0,00
156	48	0,00	0,00	0,00	0,00	0,00	0,00	184	0,00	0,00	0,00	0,00	0,00	0,00
	182	0,00	0,00	0,00	0,00	0,00	0,00	183	0,00	0,00	0,00	0,00	0,00	0,00
157	184	0,00	0,00	0,00	0,00	0,00	0,00	49	0,00	0,00	0,00	0,00	0,00	0,00
	183	0,00	0,00	0,00	0,00	0,00	0,00	56	0,00	0,00	0,00	0,00	0,00	0,00
158	89	0,00	0,00	0,00	0,00	0,00	0,00	68	0,00	0,00	0,00	0,00	0,00	0,00
	184	0,00	0,00	0,00	0,00	0,00	0,00	49	0,00	0,00	0,00	0,00	0,00	0,00

CARATT. Var.Neve h>1000: ASTE

Tratto	Filo In.	Alt. (m)	Tx (t)	Ty (t)	N (t)	Mx (t*m)	My (t*m)	Mt (t*m)	Filo Fin.	Alt. (m)	Tx (t)	Ty (t)	N (t)	Mx (t*m)	My (t*m)	Mt (t*m)
	1	0,00	0,00	-0,04	0,00	0,01	0,00	0,00	29	0,00	0,00	-0,04	0,00	-0,01	0,00	0,00
	17	0,00	0,00	-0,03	0,00	0,00	0,00	0,00	44	0,00	0,00	-0,03	0,00	0,00	0,00	0,00
	3	0,00	0,00	-0,03	0,00	0,00	0,00	0,00	61	0,00	0,00	-0,03	0,00	-0,01	0,00	0,00
	2	0,00	0,00	-0,03	0,00	0,00	0,00	0,00	68	0,00	0,00	-0,03	0,00	0,00	0,00	0,00
	27	0,00	0,00	-0,03	0,00	0,01	0,00	0,00	70	0,00	0,00	-0,03	0,00	0,00	0,00	0,00
	1	0,00	0,00	-0,03	0,00	0,00	0,00	0,00	69	0,00	0,00	-0,03	0,00	0,00	0,00	0,00
	28	0,00	0,00	-0,03	0,00	0,01	0,00	0,00	71	0,00	0,00	-0,03	0,00	-0,01	0,00	0,00
	3	1,85	0,00	0,00	0,00	0,00	0,00	0,00	61	1,85	0,00	0,00	0,00	0,00	0,00	0,00
	1	1,85	0,00	0,00	0,00	0,00	0,00	0,00	29	1,85	0,00	0,00	0,00	0,00	0,00	0,00
	2	1,85	0,00	0,00	0,00	0,00	0,00	0,00	68	1,85	0,00	0,00	0,00	0,00	0,00	0,00
	1	1,85	0,00	0,00	0,00	0,00	0,00	0,00	69	1,85	0,00	0,00	0,00	0,00	0,00	0,00
	17	1,85	0,00	0,00	0,00	0,00	0,00	0,00	83	1,85	0,00	0,00	0,00	0,00	0,00	0,00

CARATT. Var.Neve h>1000: ASTE

Tratto	Filo In.	Alt. (m)	Tx (t)	Ty (t)	N (t)	Mx (t*m)	My (t*m)	Mt (t*m)	Filo Fin.	Alt. (m)	Tx (t)	Ty (t)	N (t)	Mx (t*m)	My (t*m)	Mt (t*m)
	27	1,85	0,00	0,00	0,00	0,00	0,00	0,00	70	1,85	0,00	0,00	0,00	0,00	0,00	0,00
	28	1,85	0,00	0,00	0,00	0,00	0,00	0,00	71	1,85	0,00	0,00	0,00	0,00	0,00	0,00
	3	4,75	0,00	-0,01	0,00	0,00	0,00	0,00	61	4,75	0,00	0,01	0,00	0,01	0,00	0,00
	1	4,75	0,00	0,00	0,00	0,00	0,00	0,00	29	4,75	0,00	0,00	0,00	0,00	0,00	0,00
	29	4,75	0,00	0,00	0,00	0,00	0,00	0,00	17	4,75	0,00	0,00	0,00	0,00	0,00	0,00
	2	4,75	0,00	-0,03	0,00	0,02	0,00	0,00	68	4,75	0,00	0,03	0,00	0,01	0,00	0,00
	1	4,75	0,00	-0,02	0,00	0,01	0,00	0,00	69	4,75	0,00	0,02	0,00	0,00	0,00	0,00
	27	4,75	0,00	0,00	0,00	0,00	0,00	0,00	70	4,75	0,00	0,00	0,00	0,00	0,00	0,00
	28	4,75	0,00	0,00	0,00	0,00	0,00	0,00	71	4,75	0,00	0,00	0,00	0,00	0,00	0,00
	17	4,75	0,00	0,02	0,00	0,00	0,00	0,00	44	4,75	0,00	-0,02	0,00	-0,01	0,00	0,00
	29	0,00	0,00	-0,04	0,00	0,01	0,00	0,00	17	0,00	0,00	-0,04	0,00	-0,01	0,00	0,00
	44	0,00	0,00	-0,02	0,00	0,00	0,00	0,00	2	0,00	0,00	-0,03	0,00	0,00	0,00	0,00
	61	0,00	0,00	-0,03	0,00	0,00	0,00	0,00	62	0,00	0,00	-0,03	0,00	0,00	0,00	0,00
	62	0,00	0,00	-0,03	0,00	0,00	0,00	0,00	63	0,00	0,00	-0,03	0,00	0,00	0,00	0,00
	63	0,00	0,00	-0,03	0,00	0,01	0,00	0,00	4	0,00	0,00	-0,03	0,00	0,00	0,00	0,00
	68	0,00	0,00	-0,03	0,00	0,00	0,00	0,00	27	0,00	0,00	-0,03	0,00	0,00	0,00	0,00
	70	0,00	0,00	-0,03	0,00	0,00	0,00	0,00	4	0,00	0,00	-0,04	0,00	-0,01	0,00	0,00
	69	0,00	0,00	-0,03	0,00	0,00	0,00	0,00	28	0,00	0,00	-0,03	0,00	0,00	0,00	0,00
	71	0,00	0,00	-0,03	0,00	0,00	0,00	0,00	3	0,00	0,00	-0,04	0,00	-0,01	0,00	0,00
	61	1,85	0,00	0,00	0,00	0,00	0,00	0,00	62	1,85	0,00	0,00	0,00	0,00	0,00	0,00
	62	1,85	0,00	0,00	0,00	0,00	0,00	0,00	63	1,85	0,00	0,00	0,00	0,00	0,00	0,00
	63	1,85	0,00	0,00	0,00	0,00	0,00	0,00	4	1,85	0,00	0,00	0,00	0,00	0,00	0,00
	29	1,85	0,00	0,00	0,00	0,00	0,00	0,00	17	1,85	0,00	0,00	0,00	0,00	0,00	0,00
	68	1,85	0,00	0,00	0,00	0,00	0,00	0,00	27	1,85	0,00	0,00	0,00	0,00	0,00	0,00
	69	1,85	0,00	0,00	0,00	0,00	0,00	0,00	28	1,85	0,00	0,00	0,00	0,00	0,00	0,00
	83	1,85	0,00	0,00	0,00	0,00	0,00	0,00	44	1,85	0,00	0,00	0,00	0,00	0,00	0,00
	44	1,85	0,00	0,00	0,00	0,00	0,00	0,00	74	1,85	0,00	0,00	0,00	0,00	0,00	0,00
	74	1,85	0,00	0,00	0,00	0,00	0,00	0,00	2	1,85	0,00	0,00	0,00	0,00	0,00	0,00
	70	1,85	0,00	0,00	0,00	0,00	0,00	0,00	4	1,85	0,00	0,00	0,00	0,00	0,00	0,00
	71	1,85	0,00	0,00	0,00	0,00	0,00	0,00	3	1,85	0,00	0,00	0,00	0,00	0,00	0,00
	61	4,75	0,00	-0,01	0,00	0,00	0,00	0,00	62	4,75	0,00	0,01	0,00	0,00	0,00	0,00
	62	4,75	0,00	0,01	0,00	0,00	0,00	0,00	63	4,75	0,00	-0,01	0,00	0,00	0,00	0,00
	63	4,75	0,00	0,01	0,00	-0,01	0,00	0,00	4	4,75	0,00	-0,01	0,00	0,00	0,00	0,00
	68	4,75	0,00	-0,01	0,00	0,00	0,00	0,00	27	4,75	0,00	0,01	0,00	0,00	0,00	0,00
	69	4,75	0,00	0,00	0,00	0,00	0,00	0,00	28	4,75	0,00	0,00	0,00	0,00	0,00	0,00
	70	4,75	0,00	0,01	0,00	0,00	0,00	0,00	4	4,75	0,00	-0,01	0,00	0,00	0,00	0,00
	71	4,75	0,00	0,01	0,00	0,00	0,00	0,00	3	4,75	0,00	-0,01	0,00	0,00	0,00	0,00
	44	4,75	0,00	-0,07	0,00	0,00	0,00	0,00	2	4,75	0,00	0,07	0,00	0,04	0,00	0,00

TENS. Var.Neve h>1000: SHELL

Shell Nro	Nodo N.ro	S11 kg/cmq	S22 kg/cmq	S12 kg/cmq	M11 kg/cmq	M22 kg/cmq	M12 kg/cmq	Nodo N.ro	S11 kg/cmq	S22 kg/cmq	S12 kg/cmq	M11 kg/cmq	M22 kg/cmq	M12 kg/cmq
1	93	0,01	-0,02	0,00	-0,01	0,00	0,00	94	0,00	-0,02	0,00	0,00	0,00	0,00
	4	0,00	-0,02	0,00	0,00	0,01	0,00	90	0,00	-0,03	-0,01	0,01	0,03	0,00
2	102	0,01	-0,02	0,01	0,03	0,02	-0,01	103	0,01	-0,04	0,00	-0,01	-0,01	-0,01
	1	0,00	-0,03	0,00	-0,01	-0,03	0,02	101	0,00	-0,04	-0,01	-0,02	-0,09	0,02
3	106	0,01	-0,02	0,00	0,03	0,01	-0,01	107	0,01	-0,04	-0,01	-0,02	0,00	-0,01
	3	0,00	-0,02	0,00	0,00	-0,02	0,02	105	0,00	-0,04	-0,02	-0,02	-0,09	0,03
4	102	0,01	-0,02	0,01	-0,03	-0,01	0,01	111	0,01	-0,03	0,00	0,01	0,01	0,01
	1	0,00	-0,02	0,00	0,01	0,03	-0,02	110	0,00	-0,04	-0,01	0,02	0,09	-0,03
5	104	0,00	-0,03	0,00	-0,01	-0,02	0,00	115	0,00	-0,03	0,00	-0,01	0,00	0,00
	2	0,00	-0,03	0,01	-0,02	-0,09	-0,01	114	0,00	-0,03	0,00	-0,02	-0,08	-0,01
6	108	0,00	-0,03	0,00	-0,01	-0,02	0,00	118	0,00	-0,03	0,00	-0,01	-0,01	0,00
	6	-0,01	-0,03	0,00	-0,02	-0,08	0,00	117	-0,01	-0,03	0,00	-0,02	-0,09	-0,01
7	112	0,00	-0,03	0,00	0,01	0,02	0,00	121	0,00	-0,03	0,00	0,01	0,01	0,00
	7	-0,01	-0,03	0,00	0,02	0,09	0,00	120	0,00	-0,03	0,00	0,02	0,09	0,01
8	125	0,00	0,00	0,00	0,01	0,00	0,00	126	0,00	0,00	0,00	0,00	0,00	0,00
	12	0,00	0,00	0,00	0,02	0,00	0,00	123	0,00	0,00	0,00	0,01	0,00	0,00
9	17	0,00	0,00	0,00	0,00	0,00	0,00	142	0,00	0,00	0,00	0,00	0,00	0,00
	11	0,00	0,00	0,00	0,00	0,00	0,00	139	0,00	0,00	0,00	0,00	0,00	0,00
10	145	0,00	-0,02	0,00	0,00	0,01	-0,01	146	0,00	-0,02	0,00	0,00	0,00	-0,01
	8	0,00	-0,02	0,00	0,00	0,00	0,00	98	0,00	-0,02	0,00	0,00	-0,01	0,00
11	28	0,01	-0,04	0,01	0,00	0,00	0,01	29	0,02	0,00	0,01	0,01	0,01	0,01
	10	-0,02	-0,05	0,01	0,00	0,01	0,01	17	-0,01	-0,01	0,00	0,01	0,02	0,01
12	29	0,03	0,00	-0,01	0,00	0,02	0,02	30	0,01	-0,06	-0,01	0,01	0,02	0,02
	17	-0,02	-0,01	-0,01	0,00	0,02	0,01	11	-0,03	-0,07	-0,01	0,01	0,03	0,01
13	20	-0,04	-0,07	0,02	-0,01	-0,08	-0,03	21	-0,03	0,00	-0,04	-0,03	-0,10	-0,03
	24	-0,01	-0,04	0,02	-0,01	-0,04	-0,03	18	0,01	0,03	-0,04	-0,03	-0,06	-0,03
14	21	-0,01	0,00	0,01	-0,02	-0,11	-0,02	27	-0,03	-0,08	0,00	-0,03	-0,12	-0,02
	18	0,02	0,01	0,01	-0,03	-0,08	0,00	19	0,00	-0,06	-0,01	-0,04	-0,09	0,00
15	22	0,00	0,00	0,00	0,01	-0,01	-0,01	22	-0,05	0,01	-0,02	0,01	-0,01	-0,01
	10	-0,04	-0,03	-0,03	0,01	-0,01	-0,01	28	-0,03	0,02	-0,01	0,01	-0,01	-0,01
16	23	-0,03	-0,02	-0,02	0,06	0,01	-0,01	24	-0,07	-0,09	-0,05	0,08	0,01	0,00
	22	-0,01	-0,01	-0,02	0,02	0,00	0,00	28	-0,03	-0,11	-0,04	0,03	0,00	0,01
17	20	0,00	0,00	0,00	0,00	-0,02	-0,01	20	0,01	-0,12	-0,02	0,00	-0,02	-0,01
	23	-0,01	-0,11	0,03	0,00	-0,02	-0,01	24	0,00	-0,06	0,03	0,00	-0,02	-0,01
18	30	0,00	0,00	0,00	0,03	0,01	-0,01	30	-0,05	0,02	-0,01	0,03	0,01	-0,01
	11	-0,09	-0,01	0,02	0,03	0,01	-0,01	25	-0,09	0,01	0,00	0,03	0,01	-0,01
19	19	-0,04	-0,12	0,05	-0,01	-0,05	0,02	26	-0,01	-0,04	0,02	-0,01	-0,04	0,03
	30	-0,03	-0,13	0,04	-0,02	-0,02	0,01	25	-0,01	-0,03	0,03	-0,01	-0,01	0,01
20	27	0,00	0,00	0,00	-0,02	-0,11	-0,01	27	0,01	-0,11	0,01	-0,02	-0,11	-0,01
	19	0,01	-0,06	-0,02	-0,02	-0,11	-0,01	26	0,00	-0,10	-0,02	-0,02	-0,11	-0,01

TENS. Var.Neve h>1000: SHELL

Shell Nro	Nodo N.ro	S11 kg/cmq	S22 kg/cmq	S12 kg/cmq	M11 kg/cmq	M22 kg/cmq	M12 kg/cmq	Nodo N.ro	S11 kg/cmq	S22 kg/cmq	S12 kg/cmq	M11 kg/cmq	M22 kg/cmq	M12 kg/cmq
21	155	-0,01	-0,07	0,01	0,00	0,01	0,00	156	0,00	-0,04	0,02	0,00	0,01	0,00
	12	-0,01	-0,07	-0,02	0,00	-0,01	0,00	109	-0,01	-0,04	-0,01	0,00	0,00	0,00
22	22	0,00	-0,05	0,00	-0,01	-0,02	0,01	162	0,00	-0,03	0,01	0,00	0,00	0,01
	10	-0,01	-0,05	-0,01	0,00	0,00	0,01	113	-0,01	-0,03	0,00	0,00	-0,01	0,00
23	157	-0,01	-0,03	0,00	0,00	0,00	0,00	167	-0,01	-0,02	0,01	0,00	0,00	0,00
	13	0,00	-0,03	0,00	0,00	0,01	0,00	119	0,00	-0,02	0,00	0,00	0,01	0,00
24	163	-0,01	-0,02	0,00	0,00	0,00	0,00	170	-0,01	-0,02	0,00	0,00	0,00	0,00
	14	0,00	-0,02	0,00	0,00	-0,01	0,00	122	0,00	-0,02	0,00	0,00	-0,01	0,00
25	36	0,00	0,00	0,00	0,09	-0,30	0,16	20	0,00	0,00	0,00	-0,51	-0,14	0,05
	34	0,00	0,00	0,00	-0,07	0,04	0,07	35	0,00	0,00	0,00	0,01	-0,01	-0,04
26	38	0,00	0,00	0,00	0,01	-0,01	0,01	21	0,00	0,00	0,00	-0,17	0,00	0,01
	37	0,00	0,00	0,00	-0,01	-0,01	0,01	27	0,00	0,00	0,00	-0,16	-0,07	0,01
27	35	0,00	0,00	0,00	-0,04	-0,11	0,02	20	0,00	0,00	0,00	-0,04	-0,02	0,05
	38	0,00	0,00	0,00	0,02	0,02	-0,01	21	0,00	0,00	0,00	-0,18	-0,06	0,02
28	173	0,00	0,00	0,00	0,03	-0,03	0,03	61	0,00	0,00	0,00	-0,26	-0,06	-0,05
	39	0,00	0,00	0,00	-0,06	-0,04	0,02	31	0,00	0,00	0,00	0,02	-0,04	-0,06
29	39	0,00	0,00	0,00	-0,05	-0,01	-0,06	31	0,00	0,00	0,00	-0,02	-0,22	0,06
	40	0,00	0,00	0,00	0,06	0,00	0,04	41	0,00	0,00	0,00	-0,38	-0,08	0,15
30	43	0,00	0,00	0,00	-0,30	0,07	0,15	44	0,00	0,00	0,00	0,03	-0,06	0,08
	15	0,00	0,00	0,00	-0,17	-0,50	0,04	42	0,00	0,00	0,00	-0,01	0,01	-0,04
31	85	0,00	0,00	0,00	-0,17	-0,14	0,00	174	0,00	0,00	0,00	0,02	0,04	-0,02
	16	0,00	0,00	0,00	-0,06	0,04	0,02	45	0,00	0,00	0,00	-0,04	-0,14	0,01
32	16	0,00	0,00	0,00	-0,17	-0,50	-0,04	45	0,00	0,00	0,00	-0,01	0,01	0,04
	46	0,00	0,00	0,00	-0,30	0,07	-0,16	47	0,00	0,00	0,00	0,03	-0,06	-0,08
33	178	0,00	0,00	0,00	-0,06	-0,32	0,00	179	0,00	0,00	0,00	-0,10	-0,26	0,00
	36	0,00	0,00	0,00	-0,08	-0,34	-0,04	177	0,00	0,00	0,00	-0,12	-0,28	-0,03
34	50	0,00	0,00	0,00	-0,13	-0,32	0,04	51	0,00	0,00	0,00	-0,06	-0,23	0,02
	20	0,00	0,00	0,00	-0,15	-0,53	0,00	21	0,00	0,00	0,00	-0,09	-0,44	-0,02
35	51	0,00	0,00	0,00	-0,04	-0,22	0,00	52	0,00	0,00	0,00	-0,05	-0,22	0,00
	21	0,00	0,00	0,00	-0,07	-0,38	-0,01	27	0,00	0,00	0,00	-0,08	-0,38	0,00
36	53	0,00	0,00	0,00	-0,05	0,12	0,03	54	0,00	0,00	0,00	0,00	0,13	0,02
	50	0,00	0,00	0,00	-0,07	0,01	0,03	51	0,00	0,00	0,00	-0,02	0,01	0,01
37	54	0,00	0,00	0,00	0,01	0,13	0,00	55	0,00	0,00	0,00	0,03	0,14	-0,01
	51	0,00	0,00	0,00	0,00	0,04	0,00	52	0,00	0,00	0,00	0,01	0,04	-0,01
38	56	0,00	0,00	0,00	0,00	0,31	0,00	57	0,00	0,00	0,00	0,02	0,30	-0,01
	53	0,00	0,00	0,00	0,00	0,28	0,02	54	0,00	0,00	0,00	0,01	0,27	0,00
39	57	0,00	0,00	0,00	0,03	0,28	0,00	58	0,00	0,00	0,00	0,03	0,29	-0,01
	54	0,00	0,00	0,00	0,04	0,27	0,00	55	0,00	0,00	0,00	0,04	0,28	-0,01
40	49	0,00	0,00	0,00	0,08	0,30	-0,07	59	0,00	0,00	0,00	0,04	0,24	-0,06
	56	0,00	0,00	0,00	0,04	0,33	-0,02	57	0,00	0,00	0,00	0,01	0,27	-0,01
41	59	0,00	0,00	0,00	0,08	0,20	0,07	60	0,00	0,00	0,00	0,08	0,30	0,09
	57	0,00	0,00	0,00	0,06	0,28	0,01	58	0,00	0,00	0,00	0,06	0,38	0,03
42	55	0,00	0,00	0,00	0,03	0,12	0,00	62	0,00	0,00	0,00	-0,06	0,00	0,00
	52	0,00	0,00	0,00	-0,02	-0,08	-0,01	61	0,00	0,00	0,00	-0,10	-0,20	0,00
43	62	0,00	0,00	0,00	-0,07	-0,05	-0,04	63	0,00	0,00	0,00	-0,18	-0,14	-0,05
	61	0,00	0,00	0,00	-0,06	-0,29	-0,02	31	0,00	0,00	0,00	-0,16	-0,38	-0,03
44	58	0,00	0,00	0,00	0,03	0,31	0,01	64	0,00	0,00	0,00	-0,03	0,31	0,01
	55	0,00	0,00	0,00	0,06	0,27	0,00	62	0,00	0,00	0,00	0,00	0,27	0,00
45	64	0,00	0,00	0,00	-0,01	0,33	-0,01	65	0,00	0,00	0,00	-0,06	0,29	0,01
	62	0,00	0,00	0,00	-0,05	0,24	-0,02	63	0,00	0,00	0,00	-0,09	0,20	0,00
46	52	0,00	0,00	0,00	-0,04	-0,31	0,01	52	0,00	0,00	0,00	-0,04	-0,31	0,01
	27	0,00	0,00	0,00	-0,04	-0,31	0,01	61	0,00	0,00	0,00	-0,04	-0,31	0,01
47	60	0,00	0,00	0,00	0,01	0,27	0,02	60	0,00	0,00	0,00	0,01	0,27	0,02
	58	0,00	0,00	0,00	0,01	0,27	0,02	64	0,00	0,00	0,00	0,01	0,27	0,02
48	63	0,00	0,00	0,00	-0,22	-0,17	-0,01	66	0,00	0,00	0,00	-0,06	-0,09	0,00
	31	0,00	0,00	0,00	-0,26	-0,44	-0,07	41	0,00	0,00	0,00	-0,09	-0,35	-0,06
49	63	0,00	0,00	0,00	0,02	0,28	-0,04	63	0,00	0,00	0,00	0,02	0,28	-0,04
	66	0,00	0,00	0,00	0,02	0,28	-0,04	65	0,00	0,00	0,00	0,02	0,28	-0,04
50	67	0,00	0,00	0,00	-0,02	0,25	0,00	89	0,00	0,00	0,00	-0,07	0,20	0,00
	48	0,00	0,00	0,00	-0,01	0,33	-0,01	184	0,00	0,00	0,00	-0,07	0,29	0,00
51	69	0,00	0,00	0,00	-0,08	-0,02	-0,02	70	0,00	0,00	0,00	-0,06	0,08	0,00
	60	0,00	0,00	0,00	-0,06	0,18	-0,02	64	0,00	0,00	0,00	-0,04	0,29	0,00
52	70	0,00	0,00	0,00	-0,04	0,22	0,00	71	0,00	0,00	0,00	-0,03	0,27	0,00
	64	0,00	0,00	0,00	-0,03	0,32	0,00	65	0,00	0,00	0,00	-0,02	0,37	0,00
53	72	0,00	0,00	0,00	-0,10	-0,30	0,04	73	0,00	0,00	0,00	-0,15	-0,26	0,06
	69	0,00	0,00	0,00	-0,03	-0,15	0,04	70	0,00	0,00	0,00	-0,08	-0,11	0,07
54	73	0,00	0,00	0,00	-0,09	-0,06	0,01	74	0,00	0,00	0,00	-0,04	0,00	0,00
	70	0,00	0,00	0,00	-0,07	0,02	0,01	71	0,00	0,00	0,00	-0,02	0,08	0,01
55	16	0,00	0,00	0,00	-0,34	-0,80	0,20	75	0,00	0,00	0,00	-0,28	-0,54	0,15
	72	0,00	0,00	0,00	-0,21	-0,55	0,09	73	0,00	0,00	0,00	-0,14	-0,29	0,04
56	75	0,00	0,00	0,00	-0,18	-0,28	-0,02	46	0,00	0,00	0,00	-0,07	-0,27	-0,04
	73	0,00	0,00	0,00	-0,17	-0,30	0,01	74	0,00	0,00	0,00	-0,06	-0,29	-0,01
57	79	0,00	0,00	0,00	-0,07	-0,38	-0,05	80	0,00	0,00	0,00	-0,05	-0,34	-0,03
	68	0,00	0,00	0,00	-0,10	-0,51	-0,08	76	0,00	0,00	0,00	-0,09	-0,47	-0,06
58	80	0,00	0,00	0,00	-0,10	-0,32	-0,03	81	0,00	0,00	0,00	-0,07	-0,25	-0,01
	76	0,00	0,00	0,00	-0,13	-0,27	-0,10	77	0,00	0,00	0,00	-0,10	-0,19	-0,07
59	81	0,00	0,00	0,00	-0,07	-0,25	0,01	82	0,00	0,00	0,00	-0,10	-0,32	0,04
	77	0,00	0,00	0,00	-0,10	-0,19	0,07	78	0,00	0,00	0,00	-0,13	-0,27	0,10
60	82	0,00	0,00	0,00	-0,05	-0,34	0,04	72	0,00	0,00	0,00	-0,07	-0,38	0,05
	78	0,00	0,00	0,00	-0,09	-0,47	0,07	69	0,00	0,00	0,00	-0,10	-0,51	0,08
61	15	0,00	0,00	0,00	-0,09	-0,43	0,05	83	0,00	0,00	0,00	-0,13	-0,52	-0,03
	79	0,00	0,00	0,00	-0,08	-0,43	0,03	80	0,00	0,00	0,00	-0,11	-0,52	-0,06
62	83	0,00	0,00	0,00	-0,07	-0,46	0,00	84	0,00	0,00	0,00	-0,09	-0,42	0,00

TENS. Var.Neve h>1000: SHELL

Shell Nro	Nodo N.ro	S11 kg/cmq	S22 kg/cmq	S12 kg/cmq	M11 kg/cmq	M22 kg/cmq	M12 kg/cmq	Nodo N.ro	S11 kg/cmq	S22 kg/cmq	S12 kg/cmq	M11 kg/cmq	M22 kg/cmq	M12 kg/cmq
	80	0,00	0,00	0,00	-0,07	-0,42	-0,02	81	0,00	0,00	0,00	-0,09	-0,38	-0,01
63	84	0,00	0,00	0,00	-0,09	-0,42	0,00	85	0,00	0,00	0,00	-0,07	-0,47	0,00
	81	0,00	0,00	0,00	-0,09	-0,38	0,01	82	0,00	0,00	0,00	-0,08	-0,42	0,02
64	85	0,00	0,00	0,00	-0,13	-0,53	0,03	16	0,00	0,00	0,00	-0,10	-0,44	-0,05
	82	0,00	0,00	0,00	-0,12	-0,53	0,06	72	0,00	0,00	0,00	-0,08	-0,44	-0,02
65	79	0,00	0,00	0,00	-0,20	-0,54	-0,08	87	0,00	0,00	0,00	-0,14	-0,29	-0,03
	15	0,00	0,00	0,00	-0,34	-0,79	-0,20	86	0,00	0,00	0,00	-0,28	-0,54	-0,15
66	87	0,00	0,00	0,00	-0,17	-0,29	-0,01	88	0,00	0,00	0,00	-0,07	-0,29	0,01
	86	0,00	0,00	0,00	-0,18	-0,27	0,02	43	0,00	0,00	0,00	-0,07	-0,27	0,04
67	68	0,00	0,00	0,00	-0,02	-0,15	-0,04	89	0,00	0,00	0,00	-0,07	-0,11	-0,06
	79	0,00	0,00	0,00	-0,09	-0,29	-0,03	87	0,00	0,00	0,00	-0,14	-0,25	-0,06
68	89	0,00	0,00	0,00	-0,08	0,02	-0,01	67	0,00	0,00	0,00	-0,03	0,08	-0,01
	87	0,00	0,00	0,00	-0,09	-0,06	0,00	88	0,00	0,00	0,00	-0,05	0,00	0,00
69	94	0,00	-0,02	0,00	0,00	0,00	0,00	95	0,00	-0,02	0,00	0,00	0,01	0,00
	90	0,00	-0,02	0,00	0,01	0,03	0,00	91	0,00	-0,02	0,00	0,01	0,03	0,00
70	95	0,00	-0,02	0,00	0,00	0,01	0,00	96	0,00	-0,02	0,00	0,00	0,00	0,00
	91	0,00	-0,02	0,00	0,01	0,03	0,00	92	0,00	-0,02	0,00	0,01	0,03	0,00
71	96	0,00	-0,03	0,00	0,00	0,00	0,00	97	0,01	-0,02	0,00	-0,01	0,00	0,00
	92	0,00	-0,03	0,01	0,01	0,03	0,00	5	0,00	-0,02	0,00	0,00	0,02	0,00
72	8	0,00	-0,02	0,00	0,00	0,00	0,00	98	0,00	-0,02	0,00	0,00	-0,01	0,00
	93	0,00	-0,02	0,00	-0,01	0,00	0,00	94	0,00	-0,02	0,00	0,00	0,00	0,00
73	98	0,00	-0,02	0,00	0,00	-0,01	0,00	99	0,00	-0,02	0,00	0,00	-0,01	0,00
	94	0,00	-0,02	0,00	0,00	0,00	0,00	95	0,00	-0,02	0,00	0,00	0,01	0,00
74	99	0,00	-0,02	0,00	0,00	-0,01	0,00	100	0,00	-0,02	0,00	0,00	-0,01	0,00
	95	0,00	-0,02	0,00	0,00	0,01	0,00	96	0,00	-0,02	0,00	0,00	0,00	0,00
75	100	-0,01	-0,02	0,00	0,00	-0,01	0,00	9	-0,01	-0,02	0,00	0,00	-0,01	0,00
	96	0,00	-0,02	0,00	0,00	0,00	0,00	97	0,00	-0,02	0,00	-0,01	0,01	0,00
76	103	0,00	-0,03	0,00	-0,01	-0,01	0,00	104	0,00	-0,03	0,00	-0,01	-0,02	0,00
	101	-0,01	-0,03	0,00	-0,02	-0,09	0,00	2	-0,01	-0,03	0,00	-0,02	-0,09	0,00
77	10	-0,01	-0,03	0,01	0,00	0,01	0,00	17	-0,01	-0,03	0,00	0,01	0,03	0,00
	102	0,00	-0,03	0,00	0,02	0,00	-0,01	103	0,00	-0,03	0,00	-0,01	-0,01	-0,01
78	17	0,00	-0,04	0,00	0,01	0,03	0,00	11	0,00	-0,03	0,00	0,01	0,05	0,00
	103	0,00	-0,04	0,00	-0,01	-0,01	-0,01	104	0,00	-0,03	0,01	-0,01	-0,02	0,00
79	107	0,00	-0,03	0,00	-0,01	0,00	0,00	108	0,00	-0,03	0,00	-0,01	-0,02	0,00
	105	-0,01	-0,03	0,00	-0,02	-0,09	0,01	6	-0,01	-0,03	-0,01	-0,02	-0,08	0,00
80	12	-0,01	-0,03	0,00	0,00	-0,01	0,00	109	-0,01	-0,04	0,00	0,00	0,01	-0,01
	106	0,00	-0,03	0,00	0,04	0,02	0,00	107	0,00	-0,04	-0,01	-0,02	-0,01	-0,01
81	109	-0,01	-0,04	0,01	0,00	0,01	-0,01	13	-0,01	-0,03	0,00	0,00	0,02	0,00
	107	0,00	-0,04	0,00	-0,01	-0,01	-0,01	108	0,00	-0,03	0,00	-0,01	-0,02	0,00
82	111	0,00	-0,03	0,00	0,01	0,01	0,00	112	0,00	-0,03	0,00	0,01	0,02	0,00
	110	-0,01	-0,03	0,00	0,02	0,09	-0,01	7	-0,01	-0,03	0,00	0,02	0,09	0,00
83	10	-0,01	-0,03	0,00	0,00	-0,01	0,00	113	-0,01	-0,03	0,01	0,00	-0,01	0,01
	102	0,00	-0,03	0,00	-0,03	0,00	0,00	111	0,00	-0,03	0,00	0,01	0,01	0,01
84	113	-0,01	-0,03	0,01	0,00	-0,01	0,01	14	-0,01	-0,03	0,00	0,00	-0,02	0,00
	111	0,00	-0,03	0,00	0,01	0,01	0,01	112	0,00	-0,03	0,00	0,01	0,02	0,00
85	115	0,00	-0,03	-0,01	-0,01	0,00	0,01	106	0,01	-0,02	-0,01	0,03	0,02	0,02
	114	0,00	-0,03	0,01	-0,02	-0,08	-0,03	3	0,00	-0,02	0,00	-0,01	-0,03	-0,02
86	11	-0,01	-0,03	0,01	0,01	0,05	-0,01	116	0,00	-0,01	0,00	0,00	0,00	0,00
	104	0,00	-0,03	0,00	-0,01	-0,02	0,01	115	0,00	-0,01	0,00	-0,01	0,00	0,01
87	116	0,00	-0,01	-0,02	0,00	0,00	0,00	12	-0,01	-0,03	-0,01	0,00	0,01	0,00
	115	0,00	-0,01	-0,01	-0,01	0,00	0,01	106	0,00	-0,03	0,00	0,03	-0,01	0,00
88	118	0,00	-0,03	0,00	-0,01	-0,01	0,01	97	0,00	-0,02	0,00	0,03	0,01	0,01
	117	0,00	-0,03	0,00	-0,02	-0,09	-0,03	5	0,00	-0,02	0,00	0,00	-0,02	-0,02
89	13	-0,01	-0,03	0,00	0,00	0,02	0,00	119	0,00	-0,03	0,00	0,00	0,01	0,01
	108	0,00	-0,03	0,00	-0,01	-0,02	0,00	118	0,00	-0,03	0,00	-0,01	-0,01	0,01
90	119	-0,01	-0,03	0,00	0,00	0,01	0,01	9	0,00	-0,02	0,00	0,00	0,01	0,00
	118	0,00	-0,03	0,00	-0,02	-0,01	0,01	97	0,00	-0,02	0,00	0,03	0,00	0,00
91	121	0,00	-0,03	0,00	0,02	0,01	-0,01	93	0,00	-0,02	0,00	-0,03	-0,01	-0,01
	120	0,00	-0,03	0,00	0,02	0,09	0,02	4	0,00	-0,02	0,00	0,00	0,02	0,02
92	14	-0,01	-0,03	0,00	0,00	-0,02	0,00	122	0,00	-0,03	0,00	0,00	-0,01	-0,01
	112	0,00	-0,03	0,00	0,01	0,02	0,00	121	0,00	-0,02	0,00	0,01	0,01	-0,01
93	122	0,00	-0,03	0,00	0,00	-0,01	-0,01	8	0,00	-0,02	0,00	0,00	-0,01	0,00
	121	0,00	-0,02	0,00	0,02	0,01	-0,01	93	0,00	-0,02	0,00	-0,03	0,00	0,00
94	126	0,00	0,00	0,00	0,00	0,00	0,00	127	0,00	0,00	0,00	0,01	0,01	0,00
	123	0,00	0,00	0,00	0,01	0,00	0,01	109	0,00	0,00	0,00	0,01	0,01	0,01
95	127	0,00	0,00	0,00	0,01	0,01	0,00	128	0,00	0,00	0,00	0,00	0,00	0,00
	109	0,00	0,00	0,00	0,01	0,01	0,00	124	0,00	0,00	0,00	0,01	0,00	0,00
96	128	0,00	0,00	0,00	0,00	0,00	0,00	129	0,00	0,00	0,00	0,01	0,00	0,00
	124	0,00	0,00	0,00	0,01	0,00	0,00	13	0,00	0,00	0,00	0,01	0,00	0,00
97	116	0,00	0,00	0,00	-0,02	0,00	0,00	130	0,00	0,00	0,00	-0,01	0,00	0,00
	125	0,00	0,00	0,00	-0,01	0,00	0,00	126	0,00	0,00	0,00	0,00	0,00	0,00
98	130	0,00	0,00	0,00	-0,01	0,00	0,00	131	0,00	0,00	0,00	0,00	0,00	0,00
	126	0,00	0,00	0,00	-0,01	0,00	0,00	127	0,00	0,00	0,00	0,00	0,00	0,00
99	131	0,00	0,00	0,00	0,00	0,00	0,00	132	0,00	0,00	0,00	0,00	0,00	0,00
	127	0,00	0,00	0,00	0,00	0,00	0,00	128	0,00	0,00	0,00	0,00	0,00	0,00
100	132	0,00	0,00	0,00	0,00	0,00	0,00	133	0,00	0,00	0,00	0,00	0,00	0,00
	128	0,00	0,00	0,00	0,00	0,00	0,00	129	0,00	0,00	0,00	0,00	0,00	0,00
101	134	0,00	0,00	0,00	-0,01	-0,01	-0,01	135	0,00	0,00	0,00	0,00	-0,01	0,00
	116	0,00	0,00	0,00	-0,01	-0,01	-0,01	130	0,00	0,00	0,00	-0,01	-0,01	-0,01
102	135	0,00	0,00	0,00	0,00	0,00	0,00	136	0,00	0,00	0,00	0,00	0,00	0,00
	130	0,00	0,00	0,00	0,00	0,00	0,00	131	0,00	0,00	0,00	0,00	0,00	0,00
103	136	0,00	0,00	0,00	0,00	0,00	0,00	137	0,00	0,00	0,00	0,00	0,00	0,00
	131	0,00	0,00	0,00	0,00	0,00	0,00	132	0,00	0,00	0,00	0,00	0,00	0,00

TENS. Var.Neve h>1000: SHELL

Shell Nro	Nodo N.ro	S11 kg/cmq	S22 kg/cmq	S12 kg/cmq	M11 kg/cmq	M22 kg/cmq	M12 kg/cmq	Nodo N.ro	S11 kg/cmq	S22 kg/cmq	S12 kg/cmq	M11 kg/cmq	M22 kg/cmq	M12 kg/cmq
104	137	0,00	0,00	0,00	0,00	0,00	0,00	138	0,00	0,00	0,00	0,00	0,00	0,00
	132	0,00	0,00	0,00	0,00	0,00	0,00	133	0,00	0,00	0,00	0,00	0,00	0,00
105	11	0,00	0,00	0,00	0,00	-0,02	0,00	139	0,00	0,00	0,00	0,00	-0,01	0,00
	134	0,00	0,00	0,00	0,00	-0,02	-0,01	135	0,00	0,00	0,00	0,00	-0,01	0,00
106	139	0,00	0,00	0,00	0,00	0,00	0,00	140	0,00	0,00	0,00	0,00	0,00	0,00
	135	0,00	0,00	0,00	0,00	0,00	0,00	136	0,00	0,00	0,00	0,00	0,00	0,00
107	140	0,00	0,00	0,00	0,00	0,00	0,00	141	0,00	0,00	0,00	0,00	0,00	0,00
	136	0,00	0,00	0,00	0,00	0,00	0,00	137	0,00	0,00	0,00	0,00	0,00	0,00
108	141	0,00	0,00	0,00	0,00	0,00	0,00	14	0,00	0,00	0,00	0,01	0,00	0,00
	137	0,00	0,00	0,00	0,00	0,00	0,00	138	0,00	0,00	0,00	0,00	0,00	0,00
109	142	0,00	0,00	0,00	0,00	0,00	0,00	143	0,00	0,00	0,00	0,00	0,00	0,00
	139	0,00	0,00	0,00	0,00	0,00	0,00	140	0,00	0,00	0,00	0,00	0,00	0,00
110	143	0,00	0,00	0,00	0,00	0,00	0,00	144	0,00	0,00	0,00	0,00	0,00	0,00
	140	0,00	0,00	0,00	0,00	0,00	0,00	141	0,00	0,00	0,00	0,00	0,00	0,00
111	144	0,00	0,00	0,00	0,01	0,00	0,00	113	0,00	0,00	0,00	0,01	0,00	0,00
	141	0,00	0,00	0,00	0,01	0,00	0,00	14	0,00	0,00	0,00	0,00	0,00	0,00
112	10	0,00	0,00	0,00	0,00	0,00	0,00	10	0,00	0,00	0,00	0,00	0,00	0,00
	17	0,00	0,00	0,00	0,00	0,00	0,00	142	0,00	0,00	0,00	0,00	0,00	0,00
113	10	0,00	0,00	0,00	0,00	0,00	0,00	10	0,00	0,00	0,00	0,00	0,00	0,00
	142	0,00	0,00	0,00	0,00	0,00	0,00	143	0,00	0,00	0,00	0,00	0,00	0,00
114	10	0,00	0,00	0,00	0,00	0,00	0,00	10	0,00	0,00	0,00	0,00	0,00	0,00
	143	0,00	0,00	0,00	0,00	0,00	0,00	144	0,00	0,00	0,00	0,00	0,00	0,00
115	10	0,00	0,00	0,00	0,01	0,00	0,00	10	0,00	0,00	0,00	0,01	0,00	0,00
	144	0,00	0,00	0,00	0,01	0,00	0,00	113	0,00	0,00	0,00	0,01	0,00	0,00
116	146	0,00	-0,02	0,00	0,00	0,00	-0,01	147	0,00	-0,02	0,00	0,01	0,00	0,00
	98	0,00	-0,02	0,00	0,00	-0,01	0,00	99	0,00	-0,02	0,00	0,00	-0,01	0,00
117	147	0,00	-0,02	0,00	0,01	0,00	0,00	148	0,00	-0,02	0,00	0,00	0,00	0,00
	99	0,00	-0,02	0,00	0,00	-0,01	0,00	100	0,00	-0,02	0,00	0,00	-0,01	0,00
118	148	0,00	-0,02	0,00	0,00	0,00	0,01	149	0,00	-0,02	0,00	0,00	0,00	0,01
	100	0,00	-0,02	0,00	0,00	-0,01	0,00	9	0,00	-0,02	0,00	0,00	0,00	0,00
119	150	0,01	-0,02	0,00	-0,02	0,01	0,00	151	0,01	-0,02	0,01	0,02	0,01	-0,01
	145	0,00	-0,03	-0,01	0,00	-0,01	0,00	146	0,00	-0,03	0,00	0,00	0,00	-0,01
120	151	-0,01	-0,03	0,01	0,01	0,01	0,00	152	-0,01	-0,02	0,01	0,02	0,02	0,00
	146	0,00	-0,03	0,00	0,00	0,00	-0,01	147	0,00	-0,02	0,00	0,01	0,00	0,00
121	152	-0,01	-0,02	-0,01	0,02	0,02	0,00	153	-0,01	-0,03	-0,01	0,01	0,01	0,00
	147	0,00	-0,02	0,00	0,01	0,00	0,00	148	0,00	-0,03	0,00	0,00	0,00	0,01
122	153	0,01	-0,02	-0,01	0,02	0,01	0,01	154	0,01	-0,02	0,00	-0,02	0,01	0,00
	148	0,00	-0,03	0,00	0,00	0,00	0,01	149	0,00	-0,03	0,01	0,00	-0,01	0,00
123	15	-0,03	-0,06	0,05	0,00	0,02	0,03	83	-0,02	0,00	0,00	0,02	0,08	0,03
	150	-0,02	-0,06	0,02	-0,03	-0,03	-0,01	151	-0,01	0,00	-0,03	0,02	0,01	-0,01
124	83	0,01	-0,02	0,00	0,02	0,08	0,01	84	0,01	-0,02	0,03	0,01	0,07	0,00
	151	-0,01	-0,03	-0,03	0,01	0,01	0,01	152	0,00	-0,02	0,01	0,02	0,02	0,00
125	84	0,01	-0,02	-0,03	0,01	0,07	0,00	85	0,01	-0,02	0,01	0,02	0,08	-0,01
	152	0,00	-0,02	-0,01	0,02	0,02	0,00	153	-0,01	-0,03	0,03	0,01	0,01	-0,01
126	85	-0,02	0,00	0,00	0,02	0,08	-0,03	16	-0,03	-0,06	-0,05	0,00	0,02	-0,03
	153	-0,01	0,00	0,03	0,02	0,01	0,01	154	-0,02	-0,06	-0,02	-0,03	-0,02	0,01
127	156	-0,01	-0,04	0,01	0,00	0,00	0,00	157	-0,01	-0,03	0,01	0,00	0,00	0,00
	109	-0,01	-0,04	-0,01	0,00	0,00	0,00	13	0,00	-0,03	0,00	0,00	0,01	0,00
128	158	-0,02	-0,08	0,03	0,00	0,01	0,00	159	-0,01	-0,05	0,05	0,00	0,01	0,00
	155	0,00	-0,08	-0,02	0,00	0,00	0,00	156	0,01	-0,04	0,00	0,00	0,01	0,00
129	159	-0,02	-0,05	0,01	0,00	0,01	0,00	160	-0,01	-0,02	0,03	0,00	0,00	0,00
	156	-0,01	-0,04	-0,01	0,00	0,01	0,00	157	-0,01	-0,02	0,01	0,00	0,00	0,00
130	31	0,00	-0,14	0,02	0,01	0,06	-0,02	161	0,03	-0,03	0,14	0,00	-0,01	-0,02
	158	-0,01	-0,14	-0,08	0,00	0,00	0,01	159	0,02	-0,03	0,03	0,00	0,01	0,01
131	161	0,00	-0,01	-0,02	0,00	-0,01	0,00	32	0,00	-0,01	0,01	0,00	0,00	0,00
	159	-0,02	-0,01	-0,01	0,00	0,01	0,00	160	-0,02	-0,01	0,02	0,00	0,00	0,00
132	162	-0,01	-0,03	0,00	0,00	0,00	0,00	163	-0,01	-0,03	0,00	0,00	0,00	0,00
	113	-0,01	-0,03	0,00	0,00	-0,01	0,00	14	0,00	-0,02	0,00	0,00	-0,01	0,00
133	23	0,00	-0,05	0,01	-0,01	0,00	-0,01	164	0,00	-0,03	0,02	0,00	0,01	-0,01
	22	0,00	-0,05	0,00	0,00	0,03	0,01	162	0,00	-0,03	0,00	-0,01	0,00	0,01
134	164	-0,01	-0,03	0,01	0,00	0,01	0,00	165	0,00	-0,02	0,01	0,00	0,00	0,00
	162	-0,01	-0,03	0,00	0,00	0,00	0,00	163	0,00	-0,02	0,00	0,00	0,00	0,00
135	20	0,00	-0,07	0,04	-0,02	-0,12	0,01	166	0,01	-0,02	0,07	0,00	0,01	0,01
	23	0,01	-0,07	-0,02	0,00	0,06	-0,02	164	0,02	-0,02	0,01	-0,01	-0,01	-0,02
136	166	0,00	-0,01	0,00	0,00	0,01	0,00	33	0,00	-0,01	0,01	0,00	0,00	0,00
	164	0,00	-0,01	0,00	-0,01	-0,01	0,00	165	0,00	-0,01	0,01	0,00	0,00	0,00
137	167	0,00	-0,02	-0,01	0,00	0,00	0,00	149	0,00	-0,02	0,00	0,00	-0,01	0,00
	119	0,00	-0,02	0,00	0,00	0,01	0,01	9	0,00	-0,02	0,00	0,00	0,01	0,01
138	160	-0,01	-0,02	-0,01	0,00	0,00	0,00	168	-0,01	-0,02	0,00	0,00	0,00	0,00
	157	-0,01	-0,02	-0,01	0,00	0,00	0,00	167	-0,01	-0,02	0,00	0,00	0,00	0,00
139	168	0,00	-0,02	-0,02	0,00	0,00	0,00	154	0,00	-0,03	0,00	0,00	-0,02	0,00
	167	0,00	-0,02	-0,01	0,00	0,00	0,00	149	0,00	-0,03	0,00	0,00	0,01	0,00
140	32	0,00	-0,01	-0,02	0,00	0,00	0,00	169	0,00	0,00	0,00	0,00	-0,01	0,00
	160	-0,01	-0,01	-0,01	0,00	0,00	0,00	168	-0,01	0,00	0,00	0,00	0,01	0,00
141	169	0,00	0,00	-0,04	0,00	-0,01	0,01	16	-0,01	-0,06	-0,03	0,01	0,05	0,00
	168	0,01	0,00	-0,02	0,00	0,01	-0,01	154	-0,01	-0,06	0,00	0,00	-0,01	-0,01
142	170	0,00	-0,02	-0,01	0,00	0,00	0,00	145	0,00	-0,02	0,00	0,00	0,01	0,00
	122	0,00	-0,02	0,00	0,00	-0,01	-0,01	8	0,00	-0,02	0,00	0,00	-0,01	-0,01
143	165	-0,01	-0,02	-0,01	0,00	0,00	0,00	171	-0,01	-0,02	-0,01	0,00	0,00	0,00
	163	0,00	-0,02	0,00	0,00	0,00	0,00	170	0,00	-0,02	0,00	0,00	0,00	0,00
144	171	0,00	-0,02	-0,01	0,00	0,00	0,00	150	0,00	-0,03	-0,01	0,00	0,02	0,00
	170	0,00	-0,02	-0,01	0,00	0,00	0,00	145	0,00	-0,03	0,00	0,00	-0,01	0,00
145	33	0,00	-0,01	-0,01	0,00	0,00	0,00	172	0,00	0,00	0,00	0,00	0,01	0,00

TENS. Var.Neve h>1000: SHELL

Shell Nro	Nodo N.ro	S11 kg/cmq	S22 kg/cmq	S12 kg/cmq	M11 kg/cmq	M22 kg/cmq	M12 kg/cmq	Nodo N.ro	S11 kg/cmq	S22 kg/cmq	S12 kg/cmq	M11 kg/cmq	M22 kg/cmq	M12 kg/cmq
	165	-0,01	-0,01	-0,01	0,00	0,00	0,00	171	-0,01	0,00	0,00	0,00	-0,01	0,00
146	172	0,00	0,00	-0,04	0,00	0,01	-0,01	15	-0,01	-0,06	-0,03	-0,01	-0,05	0,00
	171	0,01	0,00	-0,01	0,00	-0,01	0,01	150	0,00	-0,06	-0,01	-0,01	0,01	0,01
147	37	0,00	0,00	0,00	-0,01	-0,01	0,01	27	0,00	0,00	0,00	-0,15	-0,02	0,03
	173	0,00	0,00	0,00	0,03	-0,03	-0,02	61	0,00	0,00	0,00	-0,26	-0,05	0,01
148	84	0,00	0,00	0,00	-0,17	-0,08	-0,01	175	0,00	0,00	0,00	0,00	0,01	-0,02
	85	0,00	0,00	0,00	-0,14	0,04	0,01	174	0,00	0,00	0,00	0,00	-0,02	0,01
149	83	0,00	0,00	0,00	-0,13	0,05	-0,01	176	0,00	0,00	0,00	0,00	-0,02	-0,01
	84	0,00	0,00	0,00	-0,17	-0,08	0,01	175	0,00	0,00	0,00	0,00	0,01	0,02
150	15	0,00	0,00	0,00	-0,07	0,04	-0,02	42	0,00	0,00	0,00	-0,04	-0,14	-0,01
	83	0,00	0,00	0,00	-0,17	-0,14	0,00	176	0,00	0,00	0,00	0,02	0,04	0,02
151	179	0,00	0,00	0,00	-0,11	-0,18	-0,01	50	0,00	0,00	0,00	-0,28	-0,34	0,05
	177	0,00	0,00	0,00	-0,23	-0,49	0,09	20	0,00	0,00	0,00	-0,39	-0,64	0,16
152	180	0,00	0,00	0,00	-0,05	0,03	0,01	181	0,00	0,00	0,00	-0,04	0,09	-0,01
	178	0,00	0,00	0,00	-0,04	-0,05	0,00	179	0,00	0,00	0,00	-0,03	0,01	-0,02
153	181	0,00	0,00	0,00	-0,12	0,12	0,01	53	0,00	0,00	0,00	-0,06	0,14	0,03
	179	0,00	0,00	0,00	-0,17	-0,03	0,02	50	0,00	0,00	0,00	-0,12	-0,01	0,03
154	182	0,00	0,00	0,00	-0,03	0,26	0,00	183	0,00	0,00	0,00	-0,03	0,31	-0,01
	180	0,00	0,00	0,00	-0,04	0,19	0,00	181	0,00	0,00	0,00	-0,03	0,24	-0,01
155	183	0,00	0,00	0,00	-0,04	0,32	0,01	56	0,00	0,00	0,00	-0,02	0,33	0,02
	181	0,00	0,00	0,00	-0,06	0,26	0,00	53	0,00	0,00	0,00	-0,04	0,26	0,01
156	48	0,00	0,00	0,00	-0,02	0,38	-0,01	184	0,00	0,00	0,00	-0,03	0,39	-0,01
	182	0,00	0,00	0,00	-0,02	0,35	0,00	183	0,00	0,00	0,00	-0,03	0,36	-0,01
157	184	0,00	0,00	0,00	0,00	0,34	-0,01	49	0,00	0,00	0,00	-0,05	0,29	0,00
	183	0,00	0,00	0,00	0,01	0,37	-0,01	56	0,00	0,00	0,00	-0,04	0,33	0,00
158	89	0,00	0,00	0,00	-0,03	0,08	0,00	68	0,00	0,00	0,00	-0,10	-0,01	0,02
	184	0,00	0,00	0,00	-0,01	0,29	-0,01	49	0,00	0,00	0,00	-0,08	0,20	0,01

CARATT. Var.Coperture: ASTE

Tratto	Filo In.	Alt. (m)	Tx (t)	Ty (t)	N (t)	Mx (t*m)	My (t*m)	Mt (t*m)	Filo Fin.	Alt. (m)	Tx (t)	Ty (t)	N (t)	Mx (t*m)	My (t*m)	Mt (t*m)
	1	0,00	0,00	-0,18	0,00	0,03	0,00	0,00	29	0,00	0,00	-0,18	0,00	-0,03	0,00	0,00
	17	0,00	0,00	-0,11	0,00	0,01	0,00	0,00	44	0,00	0,00	-0,11	0,00	-0,01	0,00	0,00
	3	0,00	0,00	-0,12	0,00	0,01	0,00	0,00	61	0,00	0,00	-0,15	0,00	-0,02	0,00	0,00
	2	0,00	0,00	-0,13	0,00	0,01	0,00	0,00	68	0,00	0,00	-0,14	0,00	-0,02	0,00	0,00
	27	0,00	0,00	-0,15	0,00	0,02	0,00	0,00	70	0,00	0,00	-0,15	0,00	-0,02	0,00	0,00
	1	0,00	0,00	-0,14	0,00	0,01	0,00	0,00	69	0,00	0,00	-0,14	0,00	-0,02	0,00	0,00
	28	0,00	0,00	-0,15	0,00	0,02	0,00	0,00	71	0,00	0,00	-0,15	0,00	-0,02	0,00	0,00
	3	1,85	0,00	0,00	0,00	0,00	0,00	0,00	61	1,85	0,00	0,00	0,00	0,00	0,00	0,00
	1	1,85	0,00	0,00	0,00	0,00	0,00	0,00	29	1,85	0,00	0,00	0,00	0,00	0,00	0,00
	2	1,85	0,00	0,00	0,00	0,00	0,00	0,00	68	1,85	0,00	0,00	0,00	0,00	0,00	0,00
	1	1,85	0,00	0,00	0,00	0,00	0,00	0,00	69	1,85	0,00	0,00	0,00	0,00	0,00	0,00
	17	1,85	0,00	0,00	0,00	0,00	0,00	0,00	83	1,85	0,00	0,00	0,00	0,00	0,00	0,00
	27	1,85	0,00	0,00	0,00	0,00	0,00	0,00	70	1,85	0,00	0,00	0,00	0,00	0,00	0,00
	28	1,85	0,00	0,00	0,00	0,00	0,00	0,00	71	1,85	0,00	0,00	0,00	0,00	0,00	0,00
	3	4,75	0,00	-0,03	0,00	0,01	0,00	0,00	61	4,75	0,00	0,03	0,00	0,02	0,00	0,00
	1	4,75	0,00	0,01	0,00	-0,01	0,00	0,00	29	4,75	0,00	-0,01	0,00	0,00	0,00	0,00
	29	4,75	0,00	-0,01	0,00	0,00	0,00	0,00	17	4,75	0,00	0,01	0,00	0,01	0,00	0,00
	2	4,75	0,00	-0,15	0,00	0,07	0,00	0,00	68	4,75	0,00	0,15	0,00	0,05	0,00	0,00
	1	4,75	0,00	-0,07	0,00	0,03	0,00	0,00	69	4,75	0,00	0,07	0,00	0,02	0,00	0,00
	27	4,75	0,00	0,00	0,00	0,00	0,00	0,00	70	4,75	0,00	0,00	0,00	0,00	0,00	0,00
	28	4,75	0,00	0,00	0,00	0,00	0,00	0,00	71	4,75	0,00	0,00	0,00	0,00	0,00	0,00
	17	4,75	0,00	0,09	0,00	-0,01	0,00	0,00	44	4,75	0,00	-0,09	0,00	-0,05	0,00	0,00
	29	0,00	0,00	-0,18	0,00	0,03	0,00	0,00	17	0,00	0,00	-0,18	0,00	-0,03	0,00	0,00
	44	0,00	0,00	-0,11	0,00	0,01	0,00	0,00	2	0,00	0,00	-0,12	0,00	-0,01	0,00	0,00
	61	0,00	0,00	-0,14	0,00	0,02	0,00	0,00	62	0,00	0,00	-0,14	0,00	-0,02	0,00	0,00
	62	0,00	0,00	-0,14	0,00	0,02	0,00	0,00	63	0,00	0,00	-0,14	0,00	-0,02	0,00	0,00
	63	0,00	0,00	-0,15	0,00	0,02	0,00	0,00	4	0,00	0,00	-0,12	0,00	-0,01	0,00	0,00
	68	0,00	0,00	-0,13	0,00	0,02	0,00	0,00	27	0,00	0,00	-0,14	0,00	-0,02	0,00	0,00
	70	0,00	0,00	-0,14	0,00	0,02	0,00	0,00	4	0,00	0,00	-0,16	0,00	-0,03	0,00	0,00
	69	0,00	0,00	-0,13	0,00	0,02	0,00	0,00	28	0,00	0,00	-0,14	0,00	-0,02	0,00	0,00
	71	0,00	0,00	-0,14	0,00	0,02	0,00	0,00	3	0,00	0,00	-0,16	0,00	-0,03	0,00	0,00
	61	1,85	0,00	0,00	0,00	0,00	0,00	0,00	62	1,85	0,00	0,00	0,00	0,00	0,00	0,00
	62	1,85	0,00	0,00	0,00	0,00	0,00	0,00	63	1,85	0,00	0,00	0,00	0,00	0,00	0,00
	63	1,85	0,00	0,00	0,00	0,00	0,00	0,00	4	1,85	0,00	0,00	0,00	0,00	0,00	0,00
	29	1,85	0,00	0,00	0,00	0,00	0,00	0,00	17	1,85	0,00	0,00	0,00	0,00	0,00	0,00
	68	1,85	0,00	0,00	0,00	0,00	0,00	0,00	27	1,85	0,00	0,00	0,00	0,00	0,00	0,00
	69	1,85	0,00	0,00	0,00	0,00	0,00	0,00	28	1,85	0,00	0,00	0,00	0,00	0,00	0,00
	83	1,85	0,00	0,00	0,00	0,00	0,00	0,00	44	1,85	0,00	0,00	0,00	0,00	0,00	0,00
	44	1,85	0,00	0,02	0,00	-0,01	0,00	0,00	74	1,85	0,00	-0,02	0,00	0,00	0,00	0,00
	74	1,85	0,00	0,02	0,00	0,00	0,00	0,00	2	1,85	0,00	-0,02	0,00	-0,01	0,00	0,00
	70	1,85	0,00	0,00	0,00	0,00	0,00	0,00	4	1,85	0,00	0,00	0,00	0,00	0,00	0,00
	71	1,85	0,00	0,00	0,00	0,00	0,00	0,00	3	1,85	0,00	0,00	0,00	0,00	0,00	0,00
	61	4,75	0,00	-0,03	0,00	0,02	0,00	0,00	62	4,75	0,00	0,03	0,00	0,01	0,00	0,00
	62	4,75	0,00	0,03	0,00	-0,01	0,00	0,00	63	4,75	0,00	-0,03	0,00	-0,02	0,00	0,00
	63	4,75	0,00	0,03	0,00	-0,02	0,00	0,00	4	4,75	0,00	-0,03	0,00	-0,01	0,00	0,00
	68	4,75	0,00	-0,03	0,00	0,01	0,00	0,00	27	4,75	0,00	0,03	0,00	0,01	0,00	0,00
	69	4,75	0,00	-0,01	0,00	0,00	0,00	0,00	28	4,75	0,00	0,01	0,00	0,00	0,00	0,00
	70	4,75	0,00	0,02	0,00	-0,01	0,00	0,00	4	4,75	0,00	-0,02	0,00	-0,01	0,00	0,00
	71	4,75	0,00	0,02	0,00	-0,01	0,00	0,00	3	4,75	0,00	-0,02	0,00	-0,01	0,00	0,00
	44	4,75	0,00	-0,29	0,00	0,02	0,00	-0,01	2	4,75	0,00	0,29	0,00	0,18	0,00	0,01

TENS. Var.Coperture: SHELL

Shell Nro	Nodo N.ro	S11 kg/cmq	S22 kg/cmq	S12 kg/cmq	M11 kg/cmq	M22 kg/cmq	M12 kg/cmq	Nodo N.ro	S11 kg/cmq	S22 kg/cmq	S12 kg/cmq	M11 kg/cmq	M22 kg/cmq	M12 kg/cmq
1	93	0,03	-0,08	0,02	-0,03	0,01	0,02	94	0,02	-0,11	-0,02	0,01	0,01	0,01
	4	0,00	-0,09	-0,01	0,01	0,06	-0,01	90	0,00	-0,11	-0,05	0,03	0,13	-0,02
2	102	0,04	-0,11	0,03	0,12	0,07	-0,06	103	0,03	-0,16	0,02	-0,06	-0,04	-0,03
	1	0,00	-0,12	-0,02	-0,03	-0,14	0,07	101	-0,01	-0,17	-0,03	-0,08	-0,42	0,09
3	106	0,04	-0,10	0,02	0,15	0,03	-0,06	107	0,03	-0,16	-0,03	-0,07	-0,02	-0,03
	3	0,00	-0,10	-0,02	-0,02	-0,11	0,09	105	-0,01	-0,16	-0,07	-0,08	-0,41	0,11
4	102	0,04	-0,10	0,04	-0,13	-0,06	0,06	111	0,03	-0,15	0,01	0,06	0,03	0,04
	1	0,01	-0,10	-0,01	0,02	0,12	-0,09	110	-0,01	-0,16	-0,04	0,08	0,40	-0,12
5	104	0,00	-0,13	0,01	-0,04	-0,07	0,02	115	0,00	-0,13	-0,01	-0,03	0,00	0,00
	2	-0,02	-0,14	0,04	-0,08	-0,38	-0,03	114	-0,02	-0,13	0,02	-0,07	-0,37	-0,05
6	108	0,00	-0,14	0,00	-0,06	-0,10	0,01	118	0,00	-0,13	-0,01	-0,05	-0,04	-0,02
	6	-0,03	-0,15	0,01	-0,08	-0,38	-0,01	117	-0,02	-0,13	0,00	-0,08	-0,38	-0,04
7	112	0,00	-0,14	0,01	0,05	0,10	-0,02	121	0,00	-0,13	0,00	0,05	0,04	0,02
	7	-0,02	-0,14	0,02	0,08	0,38	0,01	120	-0,02	-0,13	0,01	0,08	0,38	0,04
8	125	0,00	0,00	0,00	0,03	0,00	0,02	126	0,00	0,00	0,00	0,00	-0,01	0,02
	12	0,00	0,00	0,00	0,08	0,01	0,01	123	0,00	0,00	0,00	0,05	0,00	0,00
9	17	0,00	0,00	0,00	0,00	0,00	0,00	142	0,00	0,00	0,00	0,00	-0,01	0,00
	11	0,00	0,00	0,00	0,02	0,00	0,01	139	0,00	0,00	0,00	0,01	-0,01	0,01
10	145	-0,01	-0,10	-0,01	0,01	0,04	-0,04	146	-0,01	-0,10	0,00	0,01	-0,01	-0,03
	8	-0,02	-0,10	-0,02	0,00	-0,02	-0,01	98	-0,02	-0,10	-0,01	-0,01	-0,04	0,00
11	28	0,07	-0,18	0,04	0,00	0,01	0,06	29	0,11	0,02	0,03	0,05	0,05	0,06
	10	-0,09	-0,22	0,04	-0,01	0,03	0,04	17	-0,06	-0,04	0,00	0,04	0,08	0,04
12	29	0,11	0,02	-0,06	-0,01	0,07	0,08	30	0,05	-0,27	-0,02	0,04	0,11	0,07
	17	-0,07	-0,05	-0,03	0,00	0,11	0,04	11	-0,13	-0,32	-0,03	0,04	0,15	0,03
13	20	-0,17	-0,30	0,07	-0,04	-0,34	-0,14	21	-0,11	0,00	-0,16	-0,12	-0,42	-0,15
	24	-0,03	-0,17	0,10	-0,05	-0,18	-0,13	18	0,03	0,12	-0,17	-0,13	-0,26	-0,14
14	21	-0,06	-0,02	0,06	-0,09	-0,48	-0,08	27	-0,13	-0,37	0,02	-0,13	-0,52	-0,07
	18	0,08	0,05	0,03	-0,15	-0,34	-0,02	19	0,02	-0,26	-0,05	-0,19	-0,39	-0,01
15	22	0,00	0,00	0,00	0,03	-0,03	-0,04	22	-0,21	0,02	-0,09	0,03	-0,03	-0,04
	10	-0,20	-0,13	-0,13	0,03	-0,03	-0,04	28	-0,15	0,09	-0,05	0,03	-0,03	-0,04
16	23	-0,11	-0,07	-0,08	0,28	0,05	-0,05	24	-0,30	-0,39	-0,22	0,34	0,03	-0,01
	22	-0,03	-0,06	-0,09	0,10	0,00	-0,01	28	-0,12	-0,48	-0,18	0,15	-0,02	0,03
17	20	0,00	0,00	0,00	-0,02	-0,11	-0,03	20	0,04	-0,51	-0,07	-0,02	-0,11	-0,03
	23	-0,05	-0,49	0,13	-0,02	-0,11	-0,03	24	0,00	-0,27	0,11	-0,02	-0,11	-0,03
18	30	0,00	0,00	0,00	0,15	0,03	-0,05	30	-0,24	0,08	-0,06	0,15	0,03	-0,05
	11	-0,40	-0,04	0,10	0,15	0,03	-0,05	25	-0,38	0,04	-0,01	0,15	0,03	-0,05
19	19	-0,18	-0,55	0,20	-0,06	-0,23	0,11	26	-0,05	-0,18	0,09	-0,04	-0,19	0,13
	30	-0,14	-0,58	0,17	-0,08	-0,07	0,03	25	-0,05	-0,14	0,13	-0,06	-0,03	0,05
20	27	0,00	0,00	0,00	-0,09	-0,51	-0,06	27	0,02	-0,48	0,04	-0,09	-0,51	-0,06
	19	0,02	-0,27	-0,09	-0,09	-0,51	-0,06	26	-0,01	-0,46	-0,10	-0,09	-0,51	-0,06
21	155	-0,02	-0,31	0,05	0,00	0,03	0,02	156	0,00	-0,18	0,08	0,00	0,02	0,02
	12	-0,05	-0,31	-0,10	-0,01	-0,05	0,00	109	-0,03	-0,19	-0,07	0,00	0,00	-0,01
22	22	-0,02	-0,21	0,00	-0,06	-0,10	0,05	162	0,00	-0,13	0,03	-0,02	0,00	0,03
	10	-0,05	-0,22	-0,03	0,00	-0,01	0,02	113	-0,03	-0,14	0,00	-0,01	-0,05	0,00
23	157	-0,04	-0,13	0,01	0,01	0,01	0,00	167	-0,04	-0,11	0,02	0,01	0,02	0,01
	13	-0,02	-0,13	-0,01	0,01	0,06	0,01	119	-0,02	-0,11	0,00	0,01	0,05	0,01
24	163	-0,03	-0,11	-0,01	-0,02	-0,01	0,01	170	-0,02	-0,10	-0,01	-0,02	-0,01	-0,01
	14	-0,02	-0,11	-0,01	-0,01	-0,06	0,00	122	-0,02	-0,10	-0,01	-0,01	-0,05	-0,01
25	36	0,00	0,00	0,00	0,42	-1,34	0,70	20	0,00	0,00	0,00	-2,27	-0,61	0,21
	34	0,00	0,00	0,00	-0,32	0,17	0,30	35	0,00	0,00	0,00	0,05	-0,06	-0,19
26	38	0,00	0,00	0,00	0,06	-0,04	0,06	21	0,00	0,00	0,00	-0,75	-0,02	0,06
	37	0,00	0,00	0,00	-0,06	-0,02	0,05	27	0,00	0,00	0,00	-0,70	-0,32	0,05
27	35	0,00	0,00	0,00	-0,17	-0,50	0,09	20	0,00	0,00	0,00	-0,17	-0,11	0,22
	38	0,00	0,00	0,00	0,08	0,09	-0,03	21	0,00	0,00	0,00	-0,80	-0,29	0,10
28	173	0,00	0,00	0,00	0,15	-0,15	0,14	61	0,00	0,00	0,00	-1,17	-0,26	-0,22
	39	0,00	0,00	0,00	-0,26	-0,19	0,10	31	0,00	0,00	0,00	0,07	-0,19	-0,26
29	39	0,00	0,00	0,00	-0,23	-0,04	-0,25	31	0,00	0,00	0,00	-0,09	-1,00	0,26
	40	0,00	0,00	0,00	0,28	0,02	0,16	41	0,00	0,00	0,00	-1,68	-0,37	0,67
30	43	0,00	0,00	0,00	-1,33	0,30	0,68	44	0,00	0,00	0,00	0,14	-0,28	0,34
	15	0,00	0,00	0,00	-0,77	-2,21	0,17	42	0,00	0,00	0,00	-0,04	0,03	-0,17
31	85	0,00	0,00	0,00	-0,77	-0,64	0,00	174	0,00	0,00	0,00	0,07	0,19	-0,07
	16	0,00	0,00	0,00	-0,28	0,20	0,11	45	0,00	0,00	0,00	-0,18	-0,64	0,03
32	16	0,00	0,00	0,00	-0,77	-2,22	-0,18	45	0,00	0,00	0,00	-0,04	0,03	0,17
	46	0,00	0,00	0,00	-1,35	0,31	-0,69	47	0,00	0,00	0,00	0,14	-0,28	-0,34
33	178	0,00	0,00	0,00	-0,25	-1,42	-0,02	179	0,00	0,00	0,00	-0,44	-1,15	0,00
	36	0,00	0,00	0,00	-0,36	-1,51	-0,17	177	0,00	0,00	0,00	-0,54	-1,24	-0,15
34	50	0,00	0,00	0,00	-0,57	-1,43	0,19	51	0,00	0,00	0,00	-0,26	-1,02	0,10
	20	0,00	0,00	0,00	-0,69	-2,38	0,01	21	0,00	0,00	0,00	-0,38	-1,96	-0,08
35	51	0,00	0,00	0,00	-0,19	-0,97	-0,01	52	0,00	0,00	0,00	-0,21	-0,96	0,00
	21	0,00	0,00	0,00	-0,33	-1,69	-0,03	27	0,00	0,00	0,00	-0,35	-1,68	-0,02
36	53	0,00	0,00	0,00	-0,23	0,55	0,15	54	0,00	0,00	0,00	0,01	0,58	0,07
	50	0,00	0,00	0,00	-0,33	0,03	0,13	51	0,00	0,00	0,00	-0,09	0,07	0,06
37	54	0,00	0,00	0,00	0,05	0,58	0,00	55	0,00	0,00	0,00	0,12	0,61	-0,02
	51	0,00	0,00	0,00	-0,02	0,16	-0,01	52	0,00	0,00	0,00	0,05	0,19	-0,03
38	56	0,00	0,00	0,00	0,02	1,40	0,00	57	0,00	0,00	0,00	0,10	1,34	-0,06
	53	0,00	0,00	0,00	-0,02	1,26	0,07	54	0,00	0,00	0,00	0,06	1,20	0,01
39	57	0,00	0,00	0,00	0,15	1,24	0,00	58	0,00	0,00	0,00	0,15	1,27	-0,05
	54	0,00	0,00	0,00	0,18	1,20	0,00	55	0,00	0,00	0,00	0,18	1,23	-0,05
40	49	0,00	0,00	0,00	0,34	1,34	-0,33	59	0,00	0,00	0,00	0,20	1,07	-0,29
	56	0,00	0,00	0,00	0,19	1,48	-0,09	57	0,00	0,00	0,00	0,05	1,20	-0,05
41	59	0,00	0,00	0,00	0,37	0,89	0,31	60	0,00	0,00	0,00	0,37	1,32	0,39
	57	0,00	0,00	0,00	0,25	1,26	0,05	58	0,00	0,00	0,00	0,25	1,68	0,13
42	55	0,00	0,00	0,00	0,11	0,52	-0,01	62	0,00	0,00	0,00	-0,25	-0,01	0,01

TENS. Var.Coperture: SHELL

Shell Nro	Nodo N.ro	S11 kg/cmq	S22 kg/cmq	S12 kg/cmq	M11 kg/cmq	M22 kg/cmq	M12 kg/cmq	Nodo N.ro	S11 kg/cmq	S22 kg/cmq	S12 kg/cmq	M11 kg/cmq	M22 kg/cmq	M12 kg/cmq
	52	0,00	0,00	0,00	-0,10	-0,35	-0,04	61	0,00	0,00	0,00	-0,46	-0,88	-0,01
43	62	0,00	0,00	0,00	-0,31	-0,23	-0,16	63	0,00	0,00	0,00	-0,79	-0,63	-0,21
	61	0,00	0,00	0,00	-0,25	-1,29	-0,09	31	0,00	0,00	0,00	-0,73	-1,69	-0,14
44	58	0,00	0,00	0,00	0,15	1,36	0,06	64	0,00	0,00	0,00	-0,11	1,37	0,06
	55	0,00	0,00	0,00	0,25	1,19	0,00	62	0,00	0,00	0,00	-0,02	1,20	0,00
45	64	0,00	0,00	0,00	-0,07	1,46	-0,05	65	0,00	0,00	0,00	-0,28	1,29	0,04
	62	0,00	0,00	0,00	-0,20	1,08	-0,08	63	0,00	0,00	0,00	-0,41	0,91	0,01
46	52	0,00	0,00	0,00	-0,16	-1,38	0,02	52	0,00	0,00	0,00	-0,16	-1,38	0,02
	27	0,00	0,00	0,00	-0,16	-1,38	0,02	61	0,00	0,00	0,00	-0,16	-1,38	0,02
47	60	0,00	0,00	0,00	0,06	1,18	0,08	60	0,00	0,00	0,00	0,06	1,18	0,08
	58	0,00	0,00	0,00	0,06	1,18	0,08	64	0,00	0,00	0,00	0,06	1,18	0,08
48	63	0,00	0,00	0,00	-1,00	-0,77	-0,05	66	0,00	0,00	0,00	-0,26	-0,40	-0,01
	31	0,00	0,00	0,00	-1,15	-1,94	-0,30	41	0,00	0,00	0,00	-0,41	-1,56	-0,25
49	63	0,00	0,00	0,00	0,07	1,26	-0,18	63	0,00	0,00	0,00	0,07	1,26	-0,18
	66	0,00	0,00	0,00	0,07	1,26	-0,18	65	0,00	0,00	0,00	0,07	1,26	-0,18
50	67	0,00	0,00	0,00	-0,09	1,12	-0,02	89	0,00	0,00	0,00	-0,32	0,91	0,01
	48	0,00	0,00	0,00	-0,07	1,48	-0,02	184	0,00	0,00	0,00	-0,29	1,27	0,00
51	69	0,00	0,00	0,00	-0,35	-0,11	-0,10	70	0,00	0,00	0,00	-0,28	0,37	-0,01
	60	0,00	0,00	0,00	-0,27	0,81	-0,10	64	0,00	0,00	0,00	-0,20	1,29	-0,01
52	70	0,00	0,00	0,00	-0,18	0,98	-0,02	71	0,00	0,00	0,00	-0,15	1,21	0,02
	64	0,00	0,00	0,00	-0,14	1,41	-0,02	65	0,00	0,00	0,00	-0,10	1,63	0,02
53	72	0,00	0,00	0,00	-0,42	-1,31	0,16	73	0,00	0,00	0,00	-0,65	-1,14	0,27
	69	0,00	0,00	0,00	-0,11	-0,67	0,18	70	0,00	0,00	0,00	-0,34	-0,49	0,29
54	73	0,00	0,00	0,00	-0,40	-0,29	0,02	74	0,00	0,00	0,00	-0,19	-0,01	0,00
	70	0,00	0,00	0,00	-0,33	0,08	0,05	71	0,00	0,00	0,00	-0,11	0,36	0,03
55	16	0,00	0,00	0,00	-1,52	-3,57	0,90	75	0,00	0,00	0,00	-1,23	-2,41	0,68
	72	0,00	0,00	0,00	-0,91	-2,45	0,38	73	0,00	0,00	0,00	-0,62	-1,29	0,16
56	75	0,00	0,00	0,00	-0,78	-1,24	-0,10	46	0,00	0,00	0,00	-0,32	-1,22	-0,18
	73	0,00	0,00	0,00	-0,74	-1,31	0,04	74	0,00	0,00	0,00	-0,28	-1,29	-0,05
57	79	0,00	0,00	0,00	-0,29	-1,67	-0,21	80	0,00	0,00	0,00	-0,22	-1,49	-0,15
	68	0,00	0,00	0,00	-0,45	-2,27	-0,34	76	0,00	0,00	0,00	-0,38	-2,09	-0,28
58	80	0,00	0,00	0,00	-0,43	-1,43	-0,15	81	0,00	0,00	0,00	-0,29	-1,10	-0,03
	76	0,00	0,00	0,00	-0,59	-1,19	-0,44	77	0,00	0,00	0,00	-0,45	-0,86	-0,32
59	81	0,00	0,00	0,00	-0,29	-1,09	0,03	82	0,00	0,00	0,00	-0,43	-1,43	0,17
	77	0,00	0,00	0,00	-0,46	-0,85	0,31	78	0,00	0,00	0,00	-0,60	-1,19	0,45
60	82	0,00	0,00	0,00	-0,22	-1,49	0,16	72	0,00	0,00	0,00	-0,29	-1,68	0,22
	78	0,00	0,00	0,00	-0,38	-2,08	0,30	69	0,00	0,00	0,00	-0,46	-2,27	0,36
61	15	0,00	0,00	0,00	-0,42	-1,90	0,24	83	0,00	0,00	0,00	-0,57	-2,32	-0,13
	79	0,00	0,00	0,00	-0,36	-1,91	0,11	80	0,00	0,00	0,00	-0,51	-2,32	-0,26
62	83	0,00	0,00	0,00	-0,31	-2,06	-0,01	84	0,00	0,00	0,00	-0,38	-1,86	0,02
	80	0,00	0,00	0,00	-0,33	-1,86	-0,07	81	0,00	0,00	0,00	-0,41	-1,67	-0,05
63	84	0,00	0,00	0,00	-0,38	-1,87	-0,01	85	0,00	0,00	0,00	-0,31	-2,08	0,02
	81	0,00	0,00	0,00	-0,41	-1,68	0,06	82	0,00	0,00	0,00	-0,34	-1,88	0,08
64	85	0,00	0,00	0,00	-0,57	-2,33	0,13	16	0,00	0,00	0,00	-0,43	-1,94	-0,24
	82	0,00	0,00	0,00	-0,52	-2,34	0,27	72	0,00	0,00	0,00	-0,37	-1,94	-0,10
65	79	0,00	0,00	0,00	-0,89	-2,42	-0,37	87	0,00	0,00	0,00	-0,62	-1,27	-0,15
	15	0,00	0,00	0,00	-1,51	-3,53	-0,88	86	0,00	0,00	0,00	-1,23	-2,39	-0,66
66	87	0,00	0,00	0,00	-0,75	-1,30	-0,03	88	0,00	0,00	0,00	-0,29	-1,27	0,04
	86	0,00	0,00	0,00	-0,78	-1,22	0,10	43	0,00	0,00	0,00	-0,32	-1,20	0,18
67	68	0,00	0,00	0,00	-0,11	-0,65	-0,16	89	0,00	0,00	0,00	-0,33	-0,48	-0,28
	79	0,00	0,00	0,00	-0,41	-1,29	-0,15	87	0,00	0,00	0,00	-0,64	-1,12	-0,26
68	89	0,00	0,00	0,00	-0,34	0,08	-0,05	67	0,00	0,00	0,00	-0,14	0,35	-0,04
	87	0,00	0,00	0,00	-0,41	-0,27	-0,02	88	0,00	0,00	0,00	-0,21	0,00	-0,01
69	94	0,00	-0,10	-0,01	0,01	0,01	0,00	95	0,00	-0,10	-0,01	0,01	0,03	0,00
	90	-0,02	-0,10	-0,01	0,03	0,13	0,00	91	-0,02	-0,10	-0,01	0,02	0,12	0,00
70	95	0,00	-0,10	0,00	0,01	0,03	0,00	96	0,00	-0,10	0,00	0,01	0,02	0,00
	91	-0,02	-0,10	0,00	0,02	0,12	0,00	92	-0,02	-0,10	0,00	0,03	0,13	0,00
71	96	0,02	-0,11	0,01	0,01	0,02	-0,01	97	0,03	-0,08	-0,02	-0,04	-0,01	-0,02
	92	-0,01	-0,12	0,04	0,03	0,13	0,02	5	0,00	-0,09	0,01	0,02	0,08	0,01
72	8	-0,02	-0,09	0,01	0,00	0,00	-0,01	98	-0,02	-0,10	0,00	-0,01	-0,04	0,00
	93	0,00	-0,09	0,01	-0,03	0,01	0,01	94	0,00	-0,10	-0,01	0,02	0,02	0,01
73	98	-0,02	-0,10	0,00	-0,01	-0,04	0,00	99	-0,02	-0,11	-0,01	-0,01	-0,06	0,00
	94	0,00	-0,10	0,00	0,01	0,02	0,01	95	0,00	-0,10	-0,01	0,01	0,03	0,00
74	99	-0,02	-0,11	0,00	-0,01	-0,06	0,00	100	-0,02	-0,11	-0,01	-0,01	-0,04	0,00
	95	0,00	-0,10	0,00	0,01	0,03	0,00	96	0,00	-0,10	-0,01	0,01	0,02	-0,01
75	100	-0,02	-0,10	0,00	-0,01	-0,04	0,00	9	-0,02	-0,11	-0,01	-0,01	-0,03	0,01
	96	0,00	-0,10	0,00	0,01	0,02	-0,01	97	0,00	-0,10	-0,01	-0,03	0,03	0,00
76	103	0,00	-0,14	0,01	-0,05	-0,04	0,02	104	0,00	-0,13	0,01	-0,03	-0,07	-0,01
	101	-0,03	-0,15	0,02	-0,08	-0,42	0,02	2	-0,02	-0,14	0,01	-0,08	-0,38	-0,01
77	10	-0,04	-0,15	0,03	0,01	0,04	0,01	17	-0,03	-0,14	0,02	0,02	0,12	-0,01
	102	0,00	-0,15	0,02	0,10	-0,02	-0,02	103	0,01	-0,14	0,01	-0,06	-0,04	-0,05
78	17	-0,02	-0,16	0,01	0,02	0,12	-0,01	11	-0,02	-0,15	0,02	0,05	0,23	0,02
	103	0,00	-0,16	0,01	-0,05	-0,04	-0,02	104	0,01	-0,14	0,02	-0,03	-0,10	0,00
79	107	0,01	-0,15	0,00	-0,04	-0,01	0,02	108	0,01	-0,14	-0,01	-0,06	-0,10	-0,01
	105	-0,03	-0,15	-0,01	-0,08	-0,41	0,04	6	-0,03	-0,15	-0,02	-0,08	-0,38	0,02
80	12	-0,02	-0,13	0,01	-0,01	-0,06	-0,01	109	-0,03	-0,17	-0,01	0,01	0,04	-0,04
	106	0,02	-0,12	-0,01	0,16	0,08	-0,02	107	0,01	-0,16	-0,03	-0,08	-0,05	-0,05
81	109	-0,03	-0,17	0,03	0,01	0,04	-0,03	13	-0,03	-0,15	0,01	0,02	0,08	-0,01
	107	0,01	-0,16	0,00	-0,05	-0,05	-0,03	108	0,01	-0,14	-0,02	-0,06	-0,10	0,00
82	111	0,00	-0,14	0,02	0,04	0,02	-0,02	112	0,00	-0,13	0,00	0,06	0,10	0,01
	110	-0,02	-0,15	0,01	0,08	0,40	-0,04	7	-0,02	-0,14	-0,01	0,08	0,38	-0,02
83	10	-0,03	-0,16	0,02	-0,01	-0,04	0,01	113	-0,03	-0,14	0,03	-0,01	-0,06	0,04
	102	0,00	-0,15	0,00	-0,12	0,01	0,02	111	0,01	-0,14	0,01	0,06	0,05	0,04

TENS. Var.Coperture: SHELL

Shell Nro	Nodo N.ro	S11 kg/cmq	S22 kg/cmq	S12 kg/cmq	M11 kg/cmq	M22 kg/cmq	M12 kg/cmq	Nodo N.ro	S11 kg/cmq	S22 kg/cmq	S12 kg/cmq	M11 kg/cmq	M22 kg/cmq	M12 kg/cmq
84	113	-0,03	-0,15	0,03	-0,01	-0,06	0,04	14	-0,02	-0,13	0,01	-0,02	-0,09	0,01
	111	0,00	-0,14	0,02	0,04	0,04	0,02	112	0,00	-0,13	0,00	0,06	0,10	0,00
85	115	0,02	-0,14	-0,03	-0,05	0,00	0,05	106	0,03	-0,08	-0,05	0,15	0,09	0,07
	114	0,00	-0,14	0,05	-0,07	-0,37	-0,11	3	0,01	-0,09	0,02	-0,03	-0,14	-0,09
86	11	-0,03	-0,13	0,04	0,05	0,23	-0,02	116	-0,02	-0,05	0,01	0,00	0,01	-0,01
	104	-0,01	-0,13	0,02	-0,04	-0,10	0,04	115	0,00	-0,05	-0,01	-0,03	0,01	0,05
87	116	-0,01	-0,05	-0,09	0,00	0,01	0,02	12	-0,03	-0,14	-0,06	0,01	0,04	-0,01
	115	0,01	-0,05	-0,03	-0,05	0,00	0,05	106	-0,01	-0,13	0,00	0,13	-0,04	0,02
88	118	0,01	-0,14	-0,01	-0,07	-0,04	0,03	97	0,02	-0,07	-0,01	0,13	0,06	0,06
	117	-0,02	-0,14	0,01	-0,08	-0,38	-0,11	5	0,00	-0,08	0,01	-0,02	-0,09	-0,09
89	13	-0,03	-0,15	0,01	0,02	0,08	0,00	119	-0,02	-0,12	0,00	0,01	0,05	0,03
	108	0,00	-0,15	0,00	-0,06	-0,10	-0,01	118	0,00	-0,12	-0,01	-0,05	-0,05	0,02
90	119	-0,02	-0,12	-0,02	0,01	0,05	0,04	9	-0,02	-0,10	-0,01	0,01	0,04	0,02
	118	0,00	-0,12	-0,02	-0,07	-0,05	0,04	97	0,00	-0,10	-0,01	0,11	-0,01	0,02
91	121	0,01	-0,13	-0,01	0,07	0,04	-0,03	93	0,02	-0,07	-0,02	-0,13	-0,07	-0,05
	120	-0,02	-0,14	0,02	0,08	0,38	0,11	4	0,00	-0,07	0,01	0,02	0,10	0,09
92	14	-0,02	-0,13	0,01	-0,02	-0,09	0,00	122	-0,02	-0,11	-0,01	-0,01	-0,04	-0,03
	112	0,00	-0,13	0,01	0,05	0,10	0,01	121	0,00	-0,11	-0,01	0,05	0,05	-0,03
93	122	-0,02	-0,11	-0,02	-0,01	-0,04	-0,04	8	-0,02	-0,09	-0,01	-0,01	-0,03	-0,01
	121	0,00	-0,11	-0,01	0,07	0,05	-0,04	93	0,01	-0,08	-0,01	-0,11	0,01	-0,02
94	126	0,00	0,00	0,00	0,01	0,01	0,01	127	0,00	0,00	0,00	0,03	0,02	0,01
	123	0,00	0,00	0,00	0,03	0,01	0,03	109	0,00	0,00	0,00	0,05	0,02	0,03
95	127	0,00	0,00	0,00	0,03	0,04	0,02	128	0,00	0,00	0,00	0,01	0,02	0,02
	109	0,00	0,00	0,00	0,06	0,04	0,01	124	0,00	0,00	0,00	0,04	0,02	0,01
96	128	0,00	0,00	0,00	0,02	0,00	0,01	129	0,00	0,00	0,00	0,03	0,00	0,01
	124	0,00	0,00	0,00	0,03	-0,01	0,02	13	0,00	0,00	0,00	0,03	-0,01	0,02
97	116	0,00	0,00	0,00	-0,07	-0,01	0,00	130	0,00	0,00	0,00	-0,06	-0,01	-0,01
	125	0,00	0,00	0,00	-0,03	-0,01	0,02	126	0,00	0,00	0,00	-0,02	0,00	0,01
98	130	0,00	0,00	0,00	-0,03	0,00	-0,01	131	0,00	0,00	0,00	-0,02	0,01	-0,01
	126	0,00	0,00	0,00	-0,02	0,00	0,00	127	0,00	0,00	0,00	-0,01	0,02	0,00
99	131	0,00	0,00	0,00	-0,01	0,01	0,00	132	0,00	0,00	0,00	-0,01	0,01	0,00
	127	0,00	0,00	0,00	-0,01	0,01	0,00	128	0,00	0,00	0,00	0,00	0,01	0,00
100	132	0,00	0,00	0,00	0,00	0,00	0,00	133	0,00	0,00	0,00	0,00	0,00	0,00
	128	0,00	0,00	0,00	0,00	0,00	0,00	129	0,00	0,00	0,00	0,00	0,00	0,00
101	134	0,00	0,00	0,00	-0,03	-0,05	-0,03	135	0,00	0,00	0,00	-0,01	-0,03	-0,02
	116	0,00	0,00	0,00	-0,05	-0,05	-0,03	130	0,00	0,00	0,00	-0,03	-0,04	-0,03
102	135	0,00	0,00	0,00	-0,01	-0,01	-0,01	136	0,00	0,00	0,00	0,00	-0,01	-0,01
	130	0,00	0,00	0,00	-0,01	-0,01	-0,01	131	0,00	0,00	0,00	-0,01	0,00	-0,01
103	136	0,00	0,00	0,00	0,00	0,00	-0,01	137	0,00	0,00	0,00	0,00	0,00	0,00
	131	0,00	0,00	0,00	0,00	0,00	-0,01	132	0,00	0,00	0,00	0,00	0,00	0,00
104	137	0,00	0,00	0,00	0,00	0,00	0,00	138	0,00	0,00	0,00	0,01	0,00	0,00
	132	0,00	0,00	0,00	0,00	0,00	0,00	133	0,00	0,00	0,00	0,00	0,00	0,00
105	11	0,00	0,00	0,00	0,00	-0,07	-0,01	139	0,00	0,00	0,00	0,01	-0,03	0,00
	134	0,00	0,00	0,00	-0,01	-0,07	-0,02	135	0,00	0,00	0,00	0,00	-0,03	-0,01
106	139	0,00	0,00	0,00	0,01	-0,02	0,00	140	0,00	0,00	0,00	0,01	-0,01	0,00
	135	0,00	0,00	0,00	0,00	-0,02	-0,01	136	0,00	0,00	0,00	0,00	-0,01	0,00
107	140	0,00	0,00	0,00	0,01	0,00	0,00	141	0,00	0,00	0,00	0,01	0,00	0,00
	136	0,00	0,00	0,00	0,00	0,00	0,00	137	0,00	0,00	0,00	0,01	0,00	0,00
108	141	0,00	0,00	0,00	0,02	0,00	-0,01	14	0,00	0,00	0,00	0,03	0,01	-0,01
	137	0,00	0,00	0,00	0,01	0,00	0,00	138	0,00	0,00	0,00	0,02	0,00	-0,01
109	142	0,00	0,00	0,00	0,00	0,00	0,00	143	0,00	0,00	0,00	0,00	0,00	0,00
	139	0,00	0,00	0,00	0,00	0,00	0,00	140	0,00	0,00	0,00	0,00	0,00	0,00
110	143	0,00	0,00	0,00	0,01	0,01	-0,01	144	0,00	0,00	0,00	0,01	0,01	-0,01
	140	0,00	0,00	0,00	0,01	0,00	-0,01	141	0,00	0,00	0,00	0,01	0,00	-0,01
111	144	0,00	0,00	0,00	0,03	0,01	-0,01	113	0,00	0,00	0,00	0,03	0,01	-0,01
	141	0,00	0,00	0,00	0,02	0,00	-0,01	14	0,00	0,00	0,00	0,02	0,00	-0,01
112	10	0,00	0,00	0,00	0,00	-0,01	0,00	10	0,00	0,00	0,00	0,00	-0,01	0,00
	17	0,00	0,00	0,00	0,00	-0,01	0,00	142	0,00	0,00	0,00	0,00	-0,01	0,00
113	10	0,00	0,00	0,00	0,00	0,00	0,00	10	0,00	0,00	0,00	0,00	0,00	0,00
	142	0,00	0,00	0,00	0,00	0,00	0,00	143	0,00	0,00	0,00	0,00	0,00	0,00
114	10	0,00	0,00	0,00	0,01	0,01	-0,01	10	0,00	0,00	0,00	0,01	0,01	-0,01
	143	0,00	0,00	0,00	0,01	0,01	-0,01	144	0,00	0,00	0,00	0,01	0,01	-0,01
115	10	0,00	0,00	0,00	0,03	0,01	-0,01	10	0,00	0,00	0,00	0,03	0,01	-0,01
	144	0,00	0,00	0,00	0,03	0,01	-0,01	113	0,00	0,00	0,00	0,03	0,01	-0,01
116	146	-0,02	-0,10	0,00	0,01	-0,01	-0,02	147	-0,02	-0,11	0,00	0,03	0,01	-0,01
	98	-0,02	-0,10	0,00	-0,01	-0,04	-0,01	99	-0,02	-0,11	0,00	-0,01	-0,06	0,00
117	147	-0,02	-0,11	0,01	0,03	0,01	0,00	148	-0,02	-0,11	0,01	0,02	0,00	0,02
	99	-0,02	-0,11	0,00	-0,01	-0,06	0,00	100	-0,02	-0,11	0,01	-0,01	-0,04	0,01
118	148	-0,01	-0,10	0,01	0,01	0,00	0,03	149	-0,01	-0,11	0,01	0,01	0,02	0,03
	100	-0,02	-0,11	0,02	-0,01	-0,04	0,00	9	-0,02	-0,11	0,02	0,00	-0,01	0,01
119	150	0,03	-0,11	0,01	-0,09	0,05	-0,01	151	0,03	-0,11	0,04	0,08	0,04	-0,03
	145	-0,01	-0,11	-0,03	-0,01	-0,05	-0,02	146	-0,01	-0,12	0,00	0,01	0,01	-0,04
120	151	-0,06	-0,13	0,03	0,06	0,04	-0,01	152	-0,06	-0,10	0,04	0,07	0,10	0,01
	146	-0,01	-0,12	-0,01	0,02	0,01	-0,03	147	0,00	-0,09	0,00	0,03	-0,01	-0,01
121	152	-0,06	-0,10	-0,03	0,07	0,10	-0,01	153	-0,06	-0,14	-0,03	0,06	0,04	0,01
	147	0,00	-0,09	0,01	0,03	-0,01	0,01	148	-0,01	-0,12	0,01	0,02	0,01	0,03
122	153	0,03	-0,11	-0,03	0,08	0,05	0,03	154	0,03	-0,11	-0,01	-0,09	0,04	0,02
	148	-0,01	-0,12	0,01	0,01	0,01	0,03	149	-0,01	-0,11	0,03	0,00	-0,02	0,02
123	15	-0,15	-0,28	0,21	0,02	0,10	0,12	83	-0,10	-0,02	-0,01	0,07	0,36	0,13
	150	-0,10	-0,28	0,10	-0,12	-0,12	-0,04	151	-0,05	-0,01	-0,12	0,08	0,04	-0,03
124	83	0,02	-0,10	-0,02	0,07	0,36	0,05	84	0,03	-0,08	0,15	0,06	0,32	0,01
	151	-0,03	-0,11	-0,13	0,06	0,03	0,03	152	-0,02	-0,09	0,04	0,07	0,11	-0,01
125	84	0,03	-0,08	-0,14	0,06	0,32	0,00	85	0,02	-0,10	0,02	0,07	0,37	-0,04

TENS. Var.Coperture: SHELL

Shell Nro	Nodo N.ro	S11 kg/cmq	S22 kg/cmq	S12 kg/cmq	M11 kg/cmq	M22 kg/cmq	M12 kg/cmq	Nodo N.ro	S11 kg/cmq	S22 kg/cmq	S12 kg/cmq	M11 kg/cmq	M22 kg/cmq	M12 kg/cmq
	152	-0,02	-0,09	-0,03	0,07	0,11	0,01	153	-0,02	-0,11	0,13	0,06	0,03	-0,03
126	85	-0,10	-0,02	0,02	0,07	0,37	-0,13	16	-0,15	-0,29	-0,21	0,02	0,10	-0,12
	153	-0,05	-0,01	0,13	0,08	0,04	0,04	154	-0,10	-0,28	-0,10	-0,12	-0,10	0,05
127	156	-0,06	-0,19	0,05	0,00	0,02	0,01	157	-0,04	-0,14	0,07	0,01	0,01	0,02
	109	-0,03	-0,19	-0,03	0,00	0,00	-0,01	13	-0,02	-0,13	-0,01	0,01	0,06	-0,01
128	158	-0,08	-0,36	0,11	0,00	0,05	0,01	159	-0,05	-0,21	0,20	-0,01	0,03	0,01
	155	0,00	-0,34	-0,11	0,00	0,01	0,02	156	0,03	-0,20	-0,02	0,00	0,02	0,01
129	159	-0,08	-0,20	0,04	0,00	0,03	0,01	160	-0,05	-0,09	0,12	0,00	0,02	0,00
	156	-0,05	-0,20	-0,06	0,00	0,02	0,01	157	-0,03	-0,09	0,02	0,01	0,02	0,01
130	31	0,02	-0,61	0,10	0,06	0,28	-0,08	161	0,12	-0,13	0,60	0,00	-0,02	-0,07
	158	-0,03	-0,62	-0,36	-0,01	-0,01	0,03	159	0,07	-0,14	0,14	0,00	0,07	0,04
131	161	-0,02	-0,05	-0,07	0,00	-0,02	-0,02	32	-0,01	-0,03	0,06	0,00	0,01	-0,01
	159	-0,07	-0,06	-0,02	0,00	0,07	-0,01	160	-0,07	-0,05	0,10	0,00	0,02	0,00
132	162	-0,03	-0,14	0,01	-0,02	0,00	0,01	163	-0,03	-0,11	0,01	-0,02	-0,01	0,00
	113	-0,03	-0,14	0,00	-0,01	-0,05	0,02	14	-0,02	-0,11	0,00	-0,01	-0,06	0,01
133	23	0,00	-0,23	0,06	-0,04	0,01	-0,03	164	0,02	-0,13	0,07	-0,02	0,03	-0,03
	22	-0,02	-0,24	-0,01	-0,02	0,13	0,04	162	0,00	-0,13	0,00	-0,02	-0,02	0,03
134	164	-0,03	-0,14	0,03	-0,02	0,03	-0,01	165	-0,01	-0,08	0,05	-0,01	-0,01	-0,01
	162	-0,03	-0,14	-0,02	-0,02	-0,02	0,01	163	-0,02	-0,08	0,00	-0,02	-0,01	0,01
135	20	0,02	-0,33	0,17	-0,11	-0,55	0,03	166	0,06	-0,09	0,33	0,01	0,06	0,05
	23	0,06	-0,32	-0,10	0,01	0,26	-0,11	164	0,11	-0,08	0,07	-0,04	-0,05	-0,08
136	166	-0,01	-0,05	0,02	0,01	0,06	-0,02	33	-0,01	-0,03	0,05	0,00	-0,01	-0,01
	164	-0,02	-0,05	0,02	-0,04	-0,05	-0,01	165	-0,01	-0,03	0,05	-0,01	0,00	0,00
137	167	-0,01	-0,10	-0,02	0,02	0,02	0,00	149	-0,01	-0,11	0,01	-0,02	-0,05	0,00
	119	-0,02	-0,11	-0,02	0,01	0,05	0,03	9	-0,02	-0,11	0,01	0,01	0,04	0,03
138	160	-0,05	-0,09	-0,04	0,00	0,02	0,00	168	-0,06	-0,10	-0,01	0,01	0,02	-0,01
	157	-0,03	-0,08	-0,03	0,01	0,02	0,01	167	-0,04	-0,10	0,00	0,01	0,00	0,00
139	168	0,01	-0,09	-0,08	0,01	0,02	-0,01	154	0,01	-0,11	-0,02	0,01	-0,08	-0,01
	167	-0,01	-0,09	-0,05	0,01	0,00	0,00	149	-0,02	-0,12	0,01	0,00	0,05	0,01
140	32	-0,01	-0,04	-0,07	0,00	0,01	-0,01	169	-0,01	-0,01	-0,02	0,00	-0,02	-0,01
	160	-0,05	-0,04	-0,05	0,00	0,02	0,00	168	-0,05	-0,02	0,00	0,01	0,03	0,00
141	169	0,00	-0,01	-0,20	0,00	-0,02	0,02	16	-0,05	-0,26	-0,14	0,04	0,21	0,01
	168	0,02	-0,01	-0,07	0,01	0,03	-0,04	154	-0,03	-0,26	-0,02	0,02	-0,05	-0,05
142	170	-0,01	-0,10	-0,03	-0,02	-0,02	0,01	145	-0,01	-0,09	-0,01	0,01	0,04	0,00
	122	-0,02	-0,10	-0,02	-0,01	-0,05	-0,02	8	-0,02	-0,10	0,01	-0,01	-0,03	-0,03
143	165	-0,03	-0,08	-0,03	-0,01	-0,01	0,00	171	-0,04	-0,10	-0,03	-0,01	-0,01	0,01
	163	-0,02	-0,07	-0,02	-0,02	-0,01	0,00	170	-0,02	-0,09	-0,02	-0,01	0,00	0,00
144	171	0,02	-0,09	-0,07	-0,01	-0,01	0,01	150	0,01	-0,12	-0,03	-0,02	0,08	0,01
	170	-0,01	-0,09	-0,04	-0,02	0,00	0,00	145	-0,01	-0,12	0,00	-0,01	-0,05	-0,01
145	33	-0,01	-0,03	-0,03	0,00	-0,01	0,00	172	0,00	-0,01	-0,01	0,01	0,03	0,01
	165	-0,03	-0,04	-0,03	-0,01	0,00	-0,01	171	-0,02	-0,02	-0,01	-0,02	-0,03	0,00
146	172	0,00	-0,01	-0,16	0,01	0,03	-0,03	15	-0,05	-0,27	-0,14	-0,04	-0,21	-0,01
	171	0,03	-0,01	-0,05	-0,01	-0,03	0,03	150	-0,02	-0,26	-0,03	-0,02	0,05	0,05
147	37	0,00	0,00	0,00	-0,06	-0,07	0,04	27	0,00	0,00	0,00	-0,66	-0,08	0,15
	173	0,00	0,00	0,00	0,15	-0,14	-0,07	61	0,00	0,00	0,00	-1,17	-0,23	0,04
148	84	0,00	0,00	0,00	-0,77	-0,33	-0,04	175	0,00	0,00	0,00	0,01	0,05	-0,08
	85	0,00	0,00	0,00	-0,60	0,20	0,06	174	0,00	0,00	0,00	0,02	-0,10	0,02
149	83	0,00	0,00	0,00	-0,60	0,21	-0,06	176	0,00	0,00	0,00	0,02	-0,10	-0,02
	84	0,00	0,00	0,00	-0,77	-0,34	0,04	175	0,00	0,00	0,00	0,01	0,05	0,07
150	15	0,00	0,00	0,00	-0,29	0,19	-0,11	42	0,00	0,00	0,00	-0,17	-0,64	-0,04
	83	0,00	0,00	0,00	-0,76	-0,64	-0,01	176	0,00	0,00	0,00	0,07	0,19	0,07
151	179	0,00	0,00	0,00	-0,50	-0,81	-0,05	50	0,00	0,00	0,00	-1,24	-1,49	0,22
	177	0,00	0,00	0,00	-1,01	-2,16	0,42	20	0,00	0,00	0,00	-1,75	-2,85	0,70
152	180	0,00	0,00	0,00	-0,21	0,13	0,03	181	0,00	0,00	0,00	-0,16	0,40	-0,05
	178	0,00	0,00	0,00	-0,17	-0,23	-0,01	179	0,00	0,00	0,00	-0,11	0,04	-0,10
153	181	0,00	0,00	0,00	-0,52	0,55	0,06	53	0,00	0,00	0,00	-0,27	0,63	0,11
	179	0,00	0,00	0,00	-0,76	-0,13	0,07	50	0,00	0,00	0,00	-0,52	-0,06	0,13
154	182	0,00	0,00	0,00	-0,15	1,16	0,02	183	0,00	0,00	0,00	-0,11	1,38	-0,02
	180	0,00	0,00	0,00	-0,16	0,84	0,00	181	0,00	0,00	0,00	-0,12	1,05	-0,04
155	183	0,00	0,00	0,00	-0,17	1,42	0,02	56	0,00	0,00	0,00	-0,09	1,44	0,08
	181	0,00	0,00	0,00	-0,25	1,14	0,01	53	0,00	0,00	0,00	-0,16	1,17	0,06
156	48	0,00	0,00	0,00	-0,07	1,71	-0,04	184	0,00	0,00	0,00	-0,12	1,75	-0,05
	182	0,00	0,00	0,00	-0,08	1,56	-0,02	183	0,00	0,00	0,00	-0,12	1,61	-0,04
157	184	0,00	0,00	0,00	0,00	1,51	-0,05	49	0,00	0,00	0,00	-0,21	1,31	0,00
	183	0,00	0,00	0,00	0,04	1,66	-0,03	56	0,00	0,00	0,00	-0,17	1,45	0,02
158	89	0,00	0,00	0,00	-0,14	0,37	0,02	68	0,00	0,00	0,00	-0,45	-0,06	0,08
	184	0,00	0,00	0,00	-0,05	1,31	-0,03	49	0,00	0,00	0,00	-0,35	0,87	0,04

CARATT. Corr. Tors. dir. 0: ASTE

Tratto	Filo In.	Alt. (m)	Tx (t)	Ty (t)	N (t)	Mx (t*m)	My (t*m)	Mt (t*m)	Filo Fin.	Alt. (m)	Tx (t)	Ty (t)	N (t)	Mx (t*m)	My (t*m)	Mt (t*m)
	1	0,00	0,00	0,00	0,00	0,00	0,00	0,00	29	0,00	0,00	0,00	0,00	0,00	0,00	0,00
	17	0,00	0,00	-0,01	0,00	0,00	0,00	0,00	44	0,00	0,00	0,01	0,00	0,00	0,00	0,00
	3	0,00	0,00	0,01	0,00	-0,01	0,00	0,00	61	0,00	0,00	-0,01	0,00	0,00	0,00	0,00
	2	0,00	0,00	-0,02	0,00	0,01	0,00	0,00	68	0,00	0,00	0,02	0,00	0,01	0,00	0,00
	27	0,00	0,00	0,00	0,00	0,00	0,00	0,00	70	0,00	0,00	0,00	0,00	0,00	0,00	0,00
	1	0,00	0,00	0,01	0,00	0,00	0,00	0,00	69	0,00	0,00	-0,01	0,00	0,00	0,00	0,00
	28	0,00	0,00	0,00	0,00	0,00	0,00	0,00	71	0,00	0,00	0,00	0,00	0,00	0,00	0,00
	3	1,85	0,00	0,01	0,00	0,00	0,00	0,00	61	1,85	0,00	-0,01	0,00	0,00	0,00	0,00
	1	1,85	0,00	0,00	0,00	0,00	0,00	0,00	29	1,85	0,00	0,00	0,00	0,00	0,00	0,00
	2	1,85	0,00	-0,01	0,00	0,00	0,00	0,00	68	1,85	0,00	0,01	0,00	0,00	0,00	0,00
	1	1,85	0,00	0,01	0,00	0,00	0,00	0,00	69	1,85	0,00	-0,01	0,00	0,00	0,00	0,00

CARATT. Corr. Tors. dir. 0: ASTE

Tratto	Filo In.	Alt. (m)	Tx (t)	Ty (t)	N (t)	Mx (t*m)	My (t*m)	Mt (t*m)	Filo Fin.	Alt. (m)	Tx (t)	Ty (t)	N (t)	Mx (t*m)	My (t*m)	Mt (t*m)
	17	1,85	0,00	-0,01	0,00	0,00	0,00	0,00	83	1,85	0,00	0,01	0,00	0,00	0,00	0,00
	27	1,85	0,00	0,00	0,00	0,00	0,00	0,00	70	1,85	0,00	0,00	0,00	0,00	0,00	0,00
	28	1,85	0,00	0,00	0,00	0,00	0,00	0,00	71	1,85	0,00	0,00	0,00	0,00	0,00	0,00
	3	4,75	0,00	0,00	0,00	0,00	0,00	0,00	61	4,75	0,00	0,00	0,00	0,00	0,00	0,00
	1	4,75	0,00	0,00	0,00	0,00	0,00	0,00	29	4,75	0,00	0,00	0,00	0,00	0,00	0,00
	29	4,75	0,00	0,01	0,00	0,00	0,00	0,00	17	4,75	0,00	-0,01	0,00	-0,01	0,00	0,00
	2	4,75	0,00	0,00	0,00	0,00	0,00	0,00	68	4,75	0,00	0,00	0,00	0,00	0,00	0,00
	1	4,75	0,00	0,01	0,00	0,00	0,00	0,00	69	4,75	0,00	-0,01	0,00	0,00	0,00	0,00
	27	4,75	0,00	0,00	0,00	0,00	0,00	0,00	70	4,75	0,00	0,00	0,00	0,00	0,00	0,00
	28	4,75	0,00	0,00	0,00	0,00	0,00	0,00	71	4,75	0,00	0,00	0,00	0,00	0,00	0,00
	17	4,75	0,00	-0,03	0,00	0,03	0,00	0,00	44	4,75	0,00	0,03	0,00	-0,01	0,00	0,00
	29	0,00	0,00	0,00	0,00	0,00	0,00	0,00	17	0,00	0,00	0,00	0,00	0,00	0,00	0,00
	44	0,00	0,00	-0,02	0,00	0,00	0,00	0,00	2	0,00	0,00	0,02	0,00	0,01	0,00	0,00
	61	0,00	0,00	0,00	0,00	0,00	0,00	0,00	62	0,00	0,00	0,00	0,00	0,00	0,00	0,00
	62	0,00	0,00	0,00	0,00	0,00	0,00	0,00	63	0,00	0,00	0,00	0,00	0,00	0,00	0,00
	63	0,00	0,00	0,01	0,00	0,00	0,00	0,00	4	0,00	0,00	-0,01	0,00	0,00	0,00	0,00
	68	0,00	0,00	-0,01	0,00	0,00	0,00	0,00	27	0,00	0,00	0,01	0,00	0,00	0,00	0,00
	70	0,00	0,00	-0,01	0,00	0,00	0,00	0,00	4	0,00	0,00	0,01	0,00	0,00	0,00	0,00
	69	0,00	0,00	0,00	0,00	0,00	0,00	0,00	28	0,00	0,00	0,00	0,00	0,00	0,00	0,00
	71	0,00	0,00	0,01	0,00	0,00	0,00	0,00	3	0,00	0,00	-0,01	0,00	0,00	0,00	0,00
	61	1,85	0,00	0,01	0,00	0,00	0,00	0,00	62	1,85	0,00	-0,01	0,00	0,00	0,00	0,00
	62	1,85	0,00	0,01	0,00	0,00	0,00	0,00	63	1,85	0,00	-0,01	0,00	0,00	0,00	0,00
	63	1,85	0,00	0,01	0,00	0,00	0,00	0,00	4	1,85	0,00	-0,01	0,00	0,00	0,00	0,00
	29	1,85	0,00	0,00	0,00	0,00	0,00	0,00	17	1,85	0,00	0,00	0,00	0,00	0,00	0,00
	68	1,85	0,00	0,00	0,00	0,00	0,00	0,00	27	1,85	0,00	0,00	0,00	0,00	0,00	0,00
	69	1,85	0,00	0,00	0,00	0,00	0,00	0,00	28	1,85	0,00	0,00	0,00	0,00	0,00	0,00
	83	1,85	0,00	0,00	0,00	0,00	0,00	0,00	44	1,85	0,00	0,00	0,00	0,00	0,00	0,00
	44	1,85	0,00	-0,02	0,00	0,00	0,00	0,00	74	1,85	0,00	0,02	0,00	0,00	0,00	0,00
	74	1,85	0,00	-0,01	0,00	0,00	0,00	0,00	2	1,85	0,00	0,01	0,00	0,01	0,00	0,00
	70	1,85	0,00	-0,01	0,00	0,00	0,00	0,00	4	1,85	0,00	0,01	0,00	0,00	0,00	0,00
	71	1,85	0,00	0,01	0,00	0,00	0,00	0,00	3	1,85	0,00	-0,01	0,00	0,00	0,00	0,00
	61	4,75	0,00	0,00	0,00	0,00	0,00	0,00	62	4,75	0,00	0,00	0,00	0,00	0,00	0,00
	62	4,75	0,00	0,00	0,00	0,00	0,00	0,00	63	4,75	0,00	0,00	0,00	0,00	0,00	0,00
	63	4,75	0,00	0,00	0,00	0,00	0,00	0,00	4	4,75	0,00	0,00	0,00	0,00	0,00	0,00
	68	4,75	0,00	0,00	0,00	0,00	0,00	0,00	27	4,75	0,00	0,00	0,00	0,00	0,00	0,00
	69	4,75	0,00	0,00	0,00	0,00	0,00	0,00	28	4,75	0,00	0,00	0,00	0,00	0,00	0,00
	70	4,75	0,00	-0,01	0,00	0,00	0,00	0,00	4	4,75	0,00	0,01	0,00	0,00	0,00	0,00
	71	4,75	0,00	0,01	0,00	0,00	0,00	0,00	3	4,75	0,00	-0,01	0,00	0,00	0,00	0,00
	44	4,75	0,00	-0,02	0,00	0,01	0,00	0,00	2	4,75	0,00	0,02	0,00	0,01	0,00	0,00

TENS. Corr. Tors. dir. 0: SHELL

Shell Nro	Nodo N.ro	S11 kg/cmq	S22 kg/cmq	S12 kg/cmq	M11 kg/cmq	M22 kg/cmq	M12 kg/cmq	Nodo N.ro	S11 kg/cmq	S22 kg/cmq	S12 kg/cmq	M11 kg/cmq	M22 kg/cmq	M12 kg/cmq
1	93	0,00	0,00	-0,02	0,01	0,05	-0,01	94	0,00	0,00	-0,05	0,00	-0,01	-0,01
	4	0,00	0,00	-0,01	-0,01	-0,04	0,00	90	0,00	0,00	-0,04	0,00	0,01	0,00
2	102	0,00	0,01	0,01	0,00	0,03	-0,01	103	0,00	-0,01	0,04	0,00	-0,01	-0,01
	1	0,00	0,01	0,01	0,00	-0,02	0,00	101	0,00	-0,01	0,03	0,00	0,01	0,00
3	106	0,00	0,03	0,03	0,00	0,06	-0,01	107	0,00	0,01	0,06	0,01	-0,02	-0,01
	3	0,01	0,03	0,01	-0,01	-0,04	-0,01	105	0,00	0,02	0,04	0,01	0,03	-0,01
4	102	0,00	0,00	-0,02	0,00	0,02	-0,01	111	0,00	0,00	-0,03	0,00	0,00	-0,01
	1	0,00	0,00	0,00	0,00	-0,01	-0,01	110	0,00	0,00	-0,02	0,00	0,01	-0,01
5	104	0,01	-0,01	0,08	0,00	0,00	-0,01	115	0,01	0,00	0,07	0,00	0,01	-0,01
	2	-0,01	-0,02	0,05	0,00	-0,01	0,00	114	0,00	0,00	0,05	-0,01	-0,03	0,00
6	108	0,00	0,01	0,02	0,00	0,01	-0,01	118	0,00	0,00	0,02	0,00	0,01	-0,01
	6	0,00	0,01	0,01	0,00	0,00	0,00	117	0,00	0,00	0,00	0,00	-0,01	0,00
7	112	0,00	0,00	-0,03	0,00	0,00	-0,01	121	0,00	0,00	-0,03	0,00	0,01	-0,01
	7	0,00	0,00	-0,02	0,00	0,00	0,00	120	0,00	0,00	-0,01	0,00	-0,01	0,00
8	125	0,00	0,00	0,00	-0,04	0,02	-0,02	126	0,00	0,00	0,00	-0,01	0,02	-0,01
	12	0,00	0,00	0,00	-0,08	0,03	0,00	123	0,00	0,00	0,00	-0,04	0,03	0,01
9	17	0,00	0,00	0,00	0,00	0,00	0,00	142	0,00	0,00	0,00	-0,01	-0,02	0,01
	11	0,00	0,00	0,00	0,02	0,02	0,00	139	0,00	0,00	0,00	0,01	0,00	0,00
10	145	0,00	0,02	-0,01	0,01	0,06	-0,02	146	0,00	0,01	-0,03	0,00	-0,01	-0,02
	8	0,01	0,02	0,00	-0,01	-0,04	-0,01	98	0,00	0,01	-0,02	0,00	0,01	-0,01
11	28	-0,07	-0,07	0,04	0,00	0,00	-0,01	29	-0,06	-0,06	0,09	0,00	0,00	-0,01
	10	0,05	0,01	0,00	0,00	0,00	-0,01	17	0,05	-0,01	0,07	0,00	0,00	-0,01
12	29	0,08	0,07	0,04	0,00	0,00	-0,01	30	0,07	-0,01	0,06	0,00	-0,01	-0,01
	17	-0,07	0,00	0,03	0,00	0,00	-0,01	11	-0,09	-0,10	0,01	0,00	0,00	-0,01
13	20	-0,07	-0,04	-0,03	0,00	0,00	-0,01	21	-0,06	0,01	0,08	0,00	0,00	-0,01
	24	0,10	0,07	0,03	0,00	0,00	-0,01	18	0,10	0,08	0,09	0,00	0,00	-0,01
14	21	0,07	-0,01	0,00	0,00	0,00	-0,01	27	0,07	0,01	0,03	0,00	0,00	-0,01
	18	-0,04	-0,09	0,03	0,00	0,01	-0,01	19	-0,04	-0,12	0,09	0,00	0,00	-0,01
15	22	0,00	0,00	0,00	0,00	0,00	0,02	22	0,04	-0,04	0,00	0,00	0,00	0,02
	10	0,04	0,09	0,02	0,00	0,00	0,02	28	0,00	-0,09	-0,04	0,00	0,00	0,02
16	23	0,11	0,00	0,01	-0,01	0,02	0,00	24	0,16	-0,10	0,01	-0,01	0,02	0,00
	22	0,01	-0,03	0,04	-0,01	0,00	-0,01	28	-0,02	-0,18	0,08	-0,01	0,00	-0,01
17	20	0,00	0,00	0,00	0,01	-0,01	-0,01	20	-0,08	-0,09	-0,05	0,01	-0,01	-0,01
	23	0,04	-0,05	0,05	0,01	-0,01	-0,01	24	0,06	0,05	0,07	0,01	-0,01	-0,01
18	30	0,00	0,00	0,00	0,00	0,00	0,01	30	-0,09	0,04	-0,04	0,00	0,00	0,01
	11	-0,21	-0,02	0,07	0,00	0,00	0,01	25	-0,20	0,02	-0,01	0,00	0,00	0,01
19	19	-0,13	-0,04	0,04	0,01	0,00	-0,01	26	-0,09	-0,06	0,03	0,01	0,00	0,00
	30	-0,02	0,05	0,11	0,00	-0,01	0,00	25	-0,01	0,00	0,09	0,00	-0,01	0,00
20	27	0,00	0,00	0,00	0,00	0,00	-0,01	27	0,07	0,15	-0,05	0,00	0,00	-0,01

TENS. Corr. Tors. dir. 0: SHELL

Shell Nro	Nodo N.ro	S11 kg/cmq	S22 kg/cmq	S12 kg/cmq	M11 kg/cmq	M22 kg/cmq	M12 kg/cmq	Nodo N.ro	S11 kg/cmq	S22 kg/cmq	S12 kg/cmq	M11 kg/cmq	M22 kg/cmq	M12 kg/cmq
	19	-0,04	-0,03	0,08	0,00	0,00	-0,01	26	-0,01	0,12	0,07	0,00	0,00	-0,01
21	155	0,02	0,14	0,01	0,00	0,01	-0,02	156	0,00	0,03	0,03	0,01	0,01	-0,02
	12	0,03	0,14	0,03	0,01	0,07	-0,01	109	0,01	0,04	0,06	0,01	0,05	-0,01
22	22	0,00	-0,01	-0,04	0,05	0,10	-0,02	162	0,00	0,00	-0,06	-0,01	0,02	-0,01
	10	0,00	-0,01	-0,02	0,00	-0,02	0,00	113	0,00	0,00	-0,04	0,00	0,02	0,01
23	157	0,01	0,01	0,05	0,00	0,01	-0,01	167	0,00	-0,01	0,04	0,00	0,01	-0,01
	13	0,00	0,01	0,04	0,00	0,02	-0,01	119	0,00	-0,01	0,03	0,00	0,00	-0,01
24	163	0,00	0,00	-0,05	0,00	0,01	-0,01	170	0,00	0,01	-0,04	0,00	0,01	-0,01
	14	0,00	0,00	-0,04	0,00	0,01	-0,01	122	0,00	0,01	-0,03	0,00	0,01	-0,01
25	36	0,00	0,00	0,00	0,00	-0,01	0,01	20	0,00	0,00	0,00	-0,01	0,01	0,00
	34	0,00	0,00	0,00	0,00	0,00	0,00	35	0,00	0,00	0,00	0,01	0,00	-0,01
26	38	0,00	0,00	0,00	0,00	0,01	0,01	21	0,00	0,00	0,00	-0,02	-0,04	0,01
	37	0,00	0,00	0,00	0,00	0,05	0,01	27	0,00	0,00	0,00	0,03	0,11	0,01
27	35	0,00	0,00	0,00	0,00	0,00	0,00	20	0,00	0,00	0,00	0,02	0,02	0,01
	38	0,00	0,00	0,00	0,00	0,00	0,00	21	0,00	0,00	0,00	-0,01	-0,01	0,00
28	173	0,00	0,00	0,00	-0,01	0,00	0,00	61	0,00	0,00	0,00	0,02	0,07	0,01
	39	0,00	0,00	0,00	0,01	0,00	0,00	31	0,00	0,00	0,00	-0,05	-0,08	0,01
29	39	0,00	0,00	0,00	0,00	-0,03	0,02	31	0,00	0,00	0,00	-0,03	-0,01	0,01
	40	0,00	0,00	0,00	0,00	0,00	0,01	41	0,00	0,00	0,00	0,00	0,00	0,00
30	43	0,00	0,00	0,00	0,01	0,00	-0,01	44	0,00	0,00	0,00	0,00	0,00	0,00
	15	0,00	0,00	0,00	-0,02	0,01	0,00	42	0,00	0,00	0,00	0,00	-0,02	0,01
31	85	0,00	0,00	0,00	-0,01	-0,03	0,01	174	0,00	0,00	0,00	0,00	0,01	0,01
	16	0,00	0,00	0,00	0,03	0,04	0,00	45	0,00	0,00	0,00	0,00	0,01	0,00
32	16	0,00	0,00	0,00	0,02	0,01	0,00	45	0,00	0,00	0,00	0,00	0,02	0,01
	46	0,00	0,00	0,00	-0,01	0,00	0,00	47	0,00	0,00	0,00	0,00	0,00	0,00
33	178	0,00	0,00	0,00	0,00	-0,01	0,00	179	0,00	0,00	0,00	0,00	-0,01	0,00
	36	0,00	0,00	0,00	0,00	-0,01	0,00	177	0,00	0,00	0,00	0,00	-0,01	0,00
34	50	0,00	0,00	0,00	0,00	-0,01	0,00	51	0,00	0,00	0,00	0,00	0,00	0,00
	20	0,00	0,00	0,00	0,01	-0,01	0,00	21	0,00	0,00	0,00	0,00	0,00	0,00
35	51	0,00	0,00	0,00	0,01	0,00	0,01	52	0,00	0,00	0,00	0,06	0,02	0,00
	21	0,00	0,00	0,00	0,02	0,01	0,00	27	0,00	0,00	0,00	0,06	0,03	0,00
36	53	0,00	0,00	0,00	0,00	0,00	0,00	54	0,00	0,00	0,00	0,01	0,01	0,00
	50	0,00	0,00	0,00	0,00	0,00	0,00	51	0,00	0,00	0,00	0,00	0,00	0,00
37	54	0,00	0,00	0,00	0,02	0,00	0,00	55	0,00	0,00	0,00	0,03	0,00	0,00
	51	0,00	0,00	0,00	0,03	0,01	0,01	52	0,00	0,00	0,00	0,04	0,01	0,00
38	56	0,00	0,00	0,00	0,01	0,00	0,00	57	0,00	0,00	0,00	0,01	0,00	0,00
	53	0,00	0,00	0,00	0,00	0,00	0,00	54	0,00	0,00	0,00	0,01	0,00	0,00
39	57	0,00	0,00	0,00	0,02	0,00	0,00	58	0,00	0,00	0,00	0,02	0,00	0,00
	54	0,00	0,00	0,00	0,02	0,00	0,00	55	0,00	0,00	0,00	0,02	0,00	0,00
40	49	0,00	0,00	0,00	0,01	0,00	0,00	59	0,00	0,00	0,00	0,01	0,00	0,00
	56	0,00	0,00	0,00	0,01	0,00	0,00	57	0,00	0,00	0,00	0,01	0,00	0,00
41	59	0,00	0,00	0,00	0,01	0,00	0,00	60	0,00	0,00	0,00	0,01	0,00	0,00
	57	0,00	0,00	0,00	0,01	0,00	0,00	58	0,00	0,00	0,00	0,02	0,00	0,00
42	55	0,00	0,00	0,00	0,03	0,01	-0,02	62	0,00	0,00	0,00	0,02	0,01	-0,01
	52	0,00	0,00	0,00	0,03	0,01	-0,02	61	0,00	0,00	0,00	0,01	0,01	-0,02
43	62	0,00	0,00	0,00	0,01	0,01	-0,02	63	0,00	0,00	0,00	-0,01	0,01	-0,01
	61	0,00	0,00	0,00	0,01	0,01	-0,02	31	0,00	0,00	0,00	-0,01	0,01	-0,01
44	58	0,00	0,00	0,00	0,02	0,00	-0,01	64	0,00	0,00	0,00	0,01	0,00	-0,01
	55	0,00	0,00	0,00	0,02	0,00	-0,01	62	0,00	0,00	0,00	0,02	0,01	-0,01
45	64	0,00	0,00	0,00	0,00	0,00	-0,01	65	0,00	0,00	0,00	0,00	0,00	-0,01
	62	0,00	0,00	0,00	0,00	0,01	-0,01	63	0,00	0,00	0,00	0,00	0,01	-0,01
46	52	0,00	0,00	0,00	0,03	0,02	-0,02	52	0,00	0,00	0,00	0,03	0,02	-0,02
	27	0,00	0,00	0,00	0,03	0,02	-0,02	61	0,00	0,00	0,00	0,03	0,02	-0,02
47	60	0,00	0,00	0,00	0,01	0,00	-0,01	60	0,00	0,00	0,00	0,01	0,00	-0,01
	58	0,00	0,00	0,00	0,01	0,00	-0,01	64	0,00	0,00	0,00	0,01	0,00	-0,01
48	63	0,00	0,00	0,00	0,00	0,00	-0,01	66	0,00	0,00	0,00	0,00	0,00	-0,01
	31	0,00	0,00	0,00	0,00	0,00	-0,01	41	0,00	0,00	0,00	0,00	0,00	0,00
49	63	0,00	0,00	0,00	0,00	0,00	-0,01	63	0,00	0,00	0,00	0,00	0,00	-0,01
	66	0,00	0,00	0,00	0,00	0,00	-0,01	65	0,00	0,00	0,00	0,00	0,00	-0,01
50	67	0,00	0,00	0,00	0,00	0,00	0,00	89	0,00	0,00	0,00	0,00	0,00	0,00
	48	0,00	0,00	0,00	0,00	0,00	0,00	184	0,00	0,00	0,00	0,00	0,00	0,00
51	69	0,00	0,00	0,00	0,00	0,00	-0,01	70	0,00	0,00	0,00	0,01	0,00	-0,01
	60	0,00	0,00	0,00	0,01	0,00	-0,01	64	0,00	0,00	0,00	0,01	0,00	-0,01
52	70	0,00	0,00	0,00	0,00	0,00	-0,01	71	0,00	0,00	0,00	0,00	0,00	-0,01
	64	0,00	0,00	0,00	0,00	0,00	-0,01	65	0,00	0,00	0,00	0,00	0,00	-0,01
53	72	0,00	0,00	0,00	0,01	0,00	-0,01	73	0,00	0,00	0,00	0,01	0,00	-0,01
	69	0,00	0,00	0,00	0,00	0,00	-0,01	70	0,00	0,00	0,00	0,00	-0,01	-0,01
54	73	0,00	0,00	0,00	0,01	0,00	-0,01	74	0,00	0,00	0,00	0,00	0,00	-0,01
	70	0,00	0,00	0,00	0,01	0,00	-0,01	71	0,00	0,00	0,00	0,00	0,00	-0,01
55	16	0,00	0,00	0,00	0,00	-0,03	0,00	75	0,00	0,00	0,00	0,00	-0,02	0,00
	72	0,00	0,00	0,00	0,01	-0,02	-0,01	73	0,00	0,00	0,00	0,01	-0,01	-0,01
56	75	0,00	0,00	0,00	0,00	-0,01	0,00	46	0,00	0,00	0,00	0,00	0,00	-0,01
	73	0,00	0,00	0,00	0,00	-0,01	-0,01	74	0,00	0,00	0,00	0,00	-0,01	-0,01
57	79	0,00	0,00	0,00	0,00	-0,01	0,00	80	0,00	0,00	0,00	0,01	0,00	0,00
	68	0,00	0,00	0,00	0,00	-0,02	0,00	76	0,00	0,00	0,00	0,00	-0,01	0,00
58	80	0,00	0,00	0,00	-0,01	-0,02	0,00	81	0,00	0,00	0,00	0,00	-0,01	0,00
	76	0,00	0,00	0,00	0,00	-0,02	-0,01	77	0,00	0,00	0,00	0,01	-0,01	-0,01
59	81	0,00	0,00	0,00	-0,01	0,00	0,00	82	0,00	0,00	0,00	0,00	0,00	0,00
	77	0,00	0,00	0,00	-0,01	0,00	0,00	78	0,00	0,00	0,00	0,00	0,00	0,00
60	82	0,00	0,00	0,00	-0,01	-0,02	0,00	72	0,00	0,00	0,00	0,00	-0,01	0,00
	78	0,00	0,00	0,00	-0,01	-0,02	0,01	69	0,00	0,00	0,00	0,00	-0,01	0,00
61	15	0,00	0,00	0,00	-0,01	-0,02	-0,01	83	0,00	0,00	0,00	0,01	0,00	0,01
	79	0,00	0,00	0,00	-0,01	-0,02	-0,02	80	0,00	0,00	0,00	0,01	0,00	0,00

TENS. Corr. Tors. dir. 0: SHELL

Shell Nro	Nodo N.ro	S11 kg/cmq	S22 kg/cmq	S12 kg/cmq	M11 kg/cmq	M22 kg/cmq	M12 kg/cmq	Nodo N.ro	S11 kg/cmq	S22 kg/cmq	S12 kg/cmq	M11 kg/cmq	M22 kg/cmq	M12 kg/cmq
62	83	0,00	0,00	0,00	-0,01	-0,02	-0,01	84	0,00	0,00	0,00	0,00	-0,02	0,00
	80	0,00	0,00	0,00	-0,01	-0,02	-0,01	81	0,00	0,00	0,00	0,00	-0,02	0,00
63	84	0,00	0,00	0,00	-0,01	0,00	0,00	85	0,00	0,00	0,00	0,01	0,00	-0,01
	81	0,00	0,00	0,00	-0,01	0,00	0,00	82	0,00	0,00	0,00	0,01	0,00	-0,01
64	85	0,00	0,00	0,00	-0,01	-0,02	0,01	16	0,00	0,00	0,00	0,02	0,02	-0,01
	82	0,00	0,00	0,00	-0,02	-0,02	0,00	72	0,00	0,00	0,00	0,01	0,02	-0,02
65	79	0,00	0,00	0,00	0,00	0,02	0,00	87	0,00	0,00	0,00	0,00	0,01	0,00
	15	0,00	0,00	0,00	0,01	0,03	0,00	86	0,00	0,00	0,00	0,01	0,02	0,00
66	87	0,00	0,00	0,00	0,01	0,01	0,00	88	0,00	0,00	0,00	0,00	0,01	0,00
	86	0,00	0,00	0,00	0,01	0,01	0,00	43	0,00	0,00	0,00	0,00	0,01	0,00
67	68	0,00	0,00	0,00	0,00	0,00	0,00	89	0,00	0,00	0,00	0,00	0,00	0,00
	79	0,00	0,00	0,00	0,00	0,00	0,00	87	0,00	0,00	0,00	0,00	0,00	0,00
68	89	0,00	0,00	0,00	0,00	0,00	0,00	67	0,00	0,00	0,00	0,00	0,00	0,00
	87	0,00	0,00	0,00	0,00	0,00	0,00	88	0,00	0,00	0,00	0,00	0,01	0,00
69	94	0,00	0,00	-0,04	0,00	-0,01	-0,01	95	0,00	0,00	-0,04	0,00	0,00	-0,01
	90	0,00	0,00	-0,03	0,00	0,01	-0,01	91	0,00	0,00	-0,03	0,00	0,00	-0,01
70	95	0,00	0,00	-0,04	0,00	0,00	-0,01	96	0,00	0,00	-0,04	0,00	0,01	-0,01
	91	0,00	0,00	-0,03	0,00	0,00	-0,01	92	0,00	0,00	-0,02	0,00	-0,01	-0,01
71	96	0,00	0,00	-0,05	0,00	0,01	-0,01	97	0,00	0,00	-0,02	0,00	-0,05	-0,01
	92	0,00	0,00	-0,03	0,00	-0,01	-0,01	5	0,00	0,00	-0,01	0,01	0,04	0,00
72	8	0,01	0,03	-0,02	0,01	0,07	-0,01	98	0,00	0,00	-0,04	0,00	-0,01	-0,01
	93	0,01	0,02	-0,02	-0,02	-0,07	-0,01	94	0,00	0,00	-0,04	0,00	0,01	-0,01
73	98	0,00	0,01	-0,03	0,00	-0,01	-0,01	99	0,00	0,00	-0,04	0,00	0,00	-0,01
	94	0,00	0,01	-0,03	0,00	0,01	-0,01	95	0,00	0,00	-0,04	0,00	0,00	-0,01
74	99	0,00	0,00	-0,04	0,00	0,00	-0,01	100	0,00	-0,01	-0,03	0,00	0,00	-0,01
	95	0,00	0,00	-0,04	0,00	0,00	-0,01	96	0,00	-0,01	-0,03	0,00	-0,01	-0,01
75	100	0,00	-0,01	-0,04	0,00	0,00	-0,01	9	-0,01	-0,03	-0,02	-0,02	-0,08	-0,01
	96	0,00	-0,01	-0,04	-0,01	-0,01	-0,01	97	-0,01	-0,03	-0,02	0,02	0,06	-0,01
76	103	0,01	-0,01	0,03	0,00	-0,01	-0,01	104	0,01	-0,02	0,06	0,00	0,00	-0,01
	101	0,00	-0,01	0,02	0,00	0,01	0,00	2	0,00	-0,02	0,05	0,00	-0,01	0,00
77	10	0,00	0,00	0,01	0,01	0,03	0,00	17	-0,01	-0,02	0,03	0,00	0,01	0,00
	102	0,00	0,00	0,01	-0,01	-0,03	-0,01	103	0,00	-0,02	0,03	0,00	0,00	-0,01
78	17	0,00	-0,03	0,00	0,00	0,01	-0,01	11	-0,01	-0,07	0,04	0,00	0,00	-0,01
	103	0,01	-0,02	0,02	0,00	0,00	0,00	104	0,01	-0,07	0,06	0,00	0,00	0,00
79	107	0,00	0,01	0,03	0,00	-0,02	-0,01	108	0,00	0,00	0,03	0,00	0,01	-0,01
	105	0,01	0,01	0,01	0,01	0,03	-0,01	6	0,00	0,00	0,01	0,00	0,00	0,00
80	12	0,01	0,06	0,01	0,02	0,08	0,01	109	0,01	0,03	0,04	0,00	0,01	0,01
	106	0,00	0,06	0,02	-0,03	-0,10	-0,01	107	0,00	0,03	0,06	0,01	0,01	-0,01
81	109	0,01	0,03	0,01	0,00	0,01	0,00	13	0,00	0,01	0,02	0,00	0,01	-0,01
	107	0,00	0,03	0,02	0,01	0,01	0,00	108	0,00	0,01	0,03	0,00	0,00	-0,01
82	111	0,00	0,00	-0,02	0,00	0,00	-0,01	112	0,00	0,00	-0,03	0,00	0,00	-0,01
	110	0,00	0,00	-0,01	0,00	0,01	-0,01	7	0,00	0,00	-0,01	0,00	0,00	0,00
83	10	0,00	0,00	-0,01	0,00	0,02	0,00	113	0,00	0,00	-0,03	0,00	0,01	0,00
	102	0,00	0,00	-0,01	-0,01	-0,02	-0,01	111	0,00	0,00	-0,03	0,00	0,01	-0,01
84	113	0,00	0,00	-0,02	0,00	0,01	0,00	14	0,00	0,00	-0,02	0,00	0,01	0,00
	111	0,00	0,00	-0,02	0,00	0,01	-0,01	112	0,00	0,00	-0,02	0,00	0,00	-0,01
85	115	-0,01	0,00	0,11	0,00	0,01	-0,01	106	0,00	0,01	0,04	-0,02	-0,07	-0,01
	114	0,00	0,00	0,08	-0,01	-0,03	0,00	3	0,00	0,01	0,01	0,01	0,05	-0,01
86	11	-0,01	-0,06	0,08	0,00	0,00	0,00	116	0,00	0,00	0,07	0,00	0,02	0,00
	104	0,01	-0,06	0,08	0,00	0,00	-0,01	115	0,02	0,00	0,07	-0,01	-0,02	-0,01
87	116	0,00	0,00	0,11	0,00	0,02	-0,01	12	0,01	0,07	0,03	-0,02	-0,09	-0,01
	115	-0,01	0,00	0,11	-0,01	-0,02	0,00	106	0,01	0,07	0,03	0,02	0,09	0,00
88	118	0,00	-0,01	0,03	0,00	0,01	-0,01	97	0,00	-0,02	0,02	-0,01	-0,03	-0,01
	117	0,00	-0,01	0,02	0,00	-0,01	0,00	5	0,00	-0,02	0,01	0,00	0,02	0,00
89	13	0,00	0,01	0,02	0,00	0,01	-0,01	119	0,00	-0,01	0,01	0,00	0,02	-0,01
	108	0,00	0,01	0,02	0,00	0,00	-0,01	118	0,00	-0,01	0,01	0,00	0,00	-0,01
90	119	0,00	-0,01	0,03	0,00	0,02	-0,01	9	-0,01	-0,04	0,01	0,00	-0,02	-0,01
	118	0,00	-0,01	0,03	0,00	0,00	-0,01	97	-0,01	-0,04	0,01	0,00	0,03	-0,01
91	121	0,00	0,01	-0,04	0,00	0,01	-0,01	93	0,00	0,01	-0,02	-0,01	-0,04	-0,01
	120	0,00	0,01	-0,03	0,00	-0,01	0,00	4	0,00	0,01	-0,01	0,01	0,03	0,00
92	14	0,00	0,00	-0,03	0,00	0,01	-0,01	122	0,00	0,01	-0,02	0,00	0,02	-0,01
	112	0,00	0,00	-0,03	0,00	0,00	-0,01	121	0,00	0,01	-0,02	0,00	0,00	-0,01
93	122	0,00	0,01	-0,04	0,00	0,02	-0,01	8	0,01	0,02	-0,02	0,00	-0,02	-0,01
	121	0,00	0,01	-0,04	0,00	0,00	-0,01	93	0,01	0,02	-0,02	0,01	0,04	-0,01
94	126	0,00	0,00	0,00	-0,01	-0,01	0,00	127	0,00	0,00	0,00	-0,03	-0,03	-0,01
	123	0,00	0,00	0,00	-0,03	-0,02	-0,02	109	0,00	0,00	0,00	-0,05	-0,05	-0,02
95	127	0,00	0,00	0,00	-0,03	-0,01	-0,01	128	0,00	0,00	0,00	-0,01	-0,01	-0,01
	109	0,00	0,00	0,00	-0,04	0,00	-0,01	124	0,00	0,00	0,00	-0,03	0,01	0,00
96	128	0,00	0,00	0,00	-0,01	0,00	-0,01	129	0,00	0,00	0,00	-0,01	-0,01	-0,01
	124	0,00	0,00	0,00	-0,02	-0,01	-0,01	13	0,00	0,00	0,00	-0,02	-0,02	-0,01
97	116	0,00	0,00	0,00	0,03	0,03	0,01	130	0,00	0,00	0,00	0,02	0,01	0,01
	125	0,00	0,00	0,00	0,01	0,02	-0,01	126	0,00	0,00	0,00	0,00	0,01	-0,01
98	130	0,00	0,00	0,00	0,00	0,00	0,00	131	0,00	0,00	0,00	0,00	0,00	0,00
	126	0,00	0,00	0,00	0,00	0,00	0,00	127	0,00	0,00	0,00	0,00	-0,01	-0,01
99	131	0,00	0,00	0,00	0,01	-0,01	0,00	132	0,00	0,00	0,00	0,01	0,00	0,00
	127	0,00	0,00	0,00	0,00	-0,01	-0,01	128	0,00	0,00	0,00	0,00	-0,01	-0,01
100	132	0,00	0,00	0,00	0,01	0,00	0,00	133	0,00	0,00	0,00	0,01	0,00	0,00
	128	0,00	0,00	0,00	0,00	0,00	-0,01	129	0,00	0,00	0,00	0,00	0,00	-0,01
101	134	0,00	0,00	0,00	0,00	0,01	-0,01	135	0,00	0,00	0,00	0,03	0,02	0,00
	116	0,00	0,00	0,00	-0,03	0,00	-0,01	130	0,00	0,00	0,00	-0,01	0,01	-0,01
102	135	0,00	0,00	0,00	0,02	0,00	0,00	136	0,00	0,00	0,00	0,02	0,00	0,00
	130	0,00	0,00	0,00	0,02	0,00	0,00	131	0,00	0,00	0,00	0,02	0,00	0,00
103	136	0,00	0,00	0,00	0,01	0,00	0,00	137	0,00	0,00	0,00	0,01	0,00	0,00

TENS. Corr. Tors. dir. 0: SHELL

Shell Nro	Nodo N.ro	S11 kg/cmq	S22 kg/cmq	S12 kg/cmq	M11 kg/cmq	M22 kg/cmq	M12 kg/cmq	Nodo N.ro	S11 kg/cmq	S22 kg/cmq	S12 kg/cmq	M11 kg/cmq	M22 kg/cmq	M12 kg/cmq
	131	0,00	0,00	0,00	0,01	0,00	0,00	132	0,00	0,00	0,00	0,01	0,00	0,00
104	137	0,00	0,00	0,00	0,01	0,00	0,00	138	0,00	0,00	0,00	0,01	0,00	0,00
	132	0,00	0,00	0,00	0,01	0,00	0,00	133	0,00	0,00	0,00	0,01	0,00	0,00
105	11	0,00	0,00	0,00	0,04	0,03	0,00	139	0,00	0,00	0,00	0,03	0,02	0,00
	134	0,00	0,00	0,00	0,03	0,02	0,00	135	0,00	0,00	0,00	0,02	0,01	0,00
106	139	0,00	0,00	0,00	0,01	0,00	0,01	140	0,00	0,00	0,00	0,01	0,00	0,01
	135	0,00	0,00	0,00	0,02	0,01	0,01	136	0,00	0,00	0,00	0,01	0,00	0,01
107	140	0,00	0,00	0,00	0,01	0,00	0,00	141	0,00	0,00	0,00	0,01	0,00	0,00
	136	0,00	0,00	0,00	0,01	0,00	0,00	137	0,00	0,00	0,00	0,01	0,00	0,00
108	141	0,00	0,00	0,00	0,01	0,01	0,00	14	0,00	0,00	0,00	0,00	0,00	0,00
	137	0,00	0,00	0,00	0,01	0,00	0,00	138	0,00	0,00	0,00	0,01	0,00	0,00
109	142	0,00	0,00	0,00	0,01	0,01	0,00	143	0,00	0,00	0,00	0,01	0,01	0,00
	139	0,00	0,00	0,00	0,00	0,01	0,00	140	0,00	0,00	0,00	0,01	0,00	0,00
110	143	0,00	0,00	0,00	0,01	0,00	0,00	144	0,00	0,00	0,00	0,00	0,00	0,00
	140	0,00	0,00	0,00	0,01	0,00	0,00	141	0,00	0,00	0,00	0,01	0,01	0,00
111	144	0,00	0,00	0,00	0,01	0,00	-0,01	113	0,00	0,00	0,00	0,02	0,00	-0,01
	141	0,00	0,00	0,00	0,02	0,01	0,00	14	0,00	0,00	0,00	0,02	0,01	0,00
112	10	0,00	0,00	0,00	0,01	0,02	0,00	10	0,00	0,00	0,00	0,01	0,02	0,00
	17	0,00	0,00	0,00	0,01	0,02	0,00	142	0,00	0,00	0,00	0,01	0,02	0,00
113	10	0,00	0,00	0,00	0,02	0,00	-0,01	10	0,00	0,00	0,00	0,02	0,00	-0,01
	142	0,00	0,00	0,00	0,02	0,00	-0,01	143	0,00	0,00	0,00	0,02	0,00	-0,01
114	10	0,00	0,00	0,00	0,00	-0,02	0,00	10	0,00	0,00	0,00	0,00	-0,02	0,00
	143	0,00	0,00	0,00	0,00	-0,02	0,00	144	0,00	0,00	0,00	0,00	-0,02	0,00
115	10	0,00	0,00	0,00	-0,03	-0,01	0,00	10	0,00	0,00	0,00	-0,03	-0,01	0,00
	144	0,00	0,00	0,00	-0,03	-0,01	0,00	113	0,00	0,00	0,00	-0,03	-0,01	0,00
116	146	0,00	0,01	-0,02	0,00	-0,01	-0,02	147	0,00	0,00	-0,02	0,00	0,00	-0,01
	98	0,00	0,01	-0,01	0,00	0,01	-0,01	99	0,00	0,00	-0,02	0,00	0,00	-0,01
117	147	0,00	0,00	-0,02	0,00	0,00	-0,01	148	0,00	-0,01	-0,02	0,00	0,01	-0,02
	99	0,00	0,00	-0,02	0,00	0,00	-0,01	100	0,00	-0,01	-0,01	0,00	-0,02	-0,01
118	148	0,00	-0,01	-0,03	0,00	0,01	-0,02	149	0,00	-0,03	-0,01	-0,01	-0,06	-0,02
	100	0,00	-0,01	-0,02	0,00	-0,02	-0,01	9	-0,01	-0,03	0,00	0,01	0,03	-0,01
119	150	0,00	0,01	-0,01	0,01	0,06	-0,02	151	0,00	0,01	-0,02	0,00	-0,01	-0,02
	145	0,00	0,01	-0,01	-0,02	-0,06	-0,02	146	0,00	0,01	-0,03	0,00	0,01	-0,01
120	151	0,00	0,01	-0,01	0,00	-0,01	-0,02	152	0,00	0,00	-0,01	0,00	0,00	-0,02
	146	0,00	0,01	-0,01	0,00	0,01	-0,01	147	0,00	0,00	-0,02	0,00	0,00	-0,01
121	152	0,00	0,00	-0,01	0,00	0,00	-0,02	153	0,00	-0,01	-0,01	0,00	0,01	-0,01
	147	0,00	0,00	-0,02	0,00	0,00	-0,01	148	0,00	-0,01	-0,01	-0,01	-0,01	-0,01
122	153	0,00	-0,01	-0,02	0,00	0,01	-0,02	154	0,00	-0,02	-0,01	-0,02	-0,07	-0,02
	148	0,00	-0,01	-0,03	-0,01	-0,01	-0,01	149	0,00	-0,02	-0,01	0,02	0,07	-0,02
123	15	0,00	0,01	0,00	0,01	0,03	-0,01	83	0,00	0,00	-0,01	0,00	0,00	-0,01
	150	0,00	0,01	-0,02	-0,01	-0,05	-0,02	151	0,00	0,00	-0,03	0,00	0,01	-0,02
124	83	0,00	0,00	-0,01	0,00	0,00	-0,02	84	0,00	0,00	0,00	0,00	0,00	-0,02
	151	0,00	0,00	-0,02	0,00	0,01	-0,01	152	0,00	0,00	-0,02	0,00	0,00	-0,01
125	84	0,00	0,00	-0,01	0,00	0,00	-0,02	85	0,00	-0,01	-0,01	0,00	0,00	-0,02
	152	0,00	0,00	-0,02	0,00	0,00	-0,01	153	0,00	-0,01	-0,02	0,00	-0,01	-0,01
126	85	0,00	-0,01	-0,01	0,00	0,00	-0,01	16	0,00	-0,01	0,00	-0,01	-0,03	-0,01
	153	0,00	-0,01	-0,04	0,00	-0,01	-0,02	154	0,00	-0,01	-0,02	0,01	0,05	-0,02
127	156	0,01	0,04	0,04	0,01	0,01	-0,02	157	0,01	0,01	0,04	0,00	0,01	-0,02
	109	0,01	0,04	0,03	0,01	0,05	-0,01	13	0,00	0,01	0,04	0,00	0,02	0,00
128	158	0,01	0,05	0,00	0,00	-0,03	-0,02	159	0,00	0,03	0,03	0,01	-0,01	-0,02
	155	0,00	0,05	0,01	0,00	0,02	-0,02	156	-0,01	0,03	0,04	0,01	0,01	-0,02
129	159	0,00	0,03	0,04	0,01	-0,01	-0,02	160	0,00	0,01	0,04	0,01	-0,01	-0,01
	156	0,01	0,03	0,04	0,01	0,01	-0,02	157	0,01	0,01	0,05	0,00	0,01	-0,02
130	31	-0,01	-0,02	0,01	-0,05	-0,23	0,05	161	0,00	0,02	0,03	0,00	0,02	0,05
	158	-0,01	-0,02	0,01	0,01	0,02	-0,04	159	0,00	0,01	0,03	0,00	-0,04	-0,05
131	161	0,00	0,01	0,03	0,00	0,02	0,00	32	0,00	0,00	0,03	0,00	0,00	0,00
	159	0,00	0,01	0,04	0,00	-0,04	-0,01	160	0,00	0,00	0,05	0,01	0,00	-0,01
132	162	0,00	0,00	-0,04	0,00	0,02	-0,01	163	0,00	0,00	-0,05	0,00	0,01	-0,01
	113	0,00	0,00	-0,03	0,00	0,02	0,00	14	0,00	0,00	-0,03	0,00	0,01	0,00
133	23	0,00	0,00	-0,02	-0,01	0,06	-0,03	164	0,00	0,00	-0,06	0,01	-0,02	-0,03
	22	0,00	0,00	-0,02	0,03	0,00	-0,01	162	0,00	0,00	-0,05	-0,01	0,04	-0,01
134	164	0,00	0,00	-0,03	0,00	-0,03	-0,02	165	0,00	0,00	-0,04	0,00	0,00	-0,01
	162	0,00	0,00	-0,03	0,00	0,04	-0,02	163	0,00	0,00	-0,04	0,00	0,01	-0,01
135	20	0,00	0,00	-0,01	0,00	0,01	0,01	166	0,00	0,00	-0,04	0,00	-0,01	0,02
	23	0,00	-0,01	-0,04	-0,05	-0,13	-0,03	164	0,00	0,00	-0,06	0,01	0,00	-0,03
136	166	0,00	0,00	-0,03	0,00	-0,01	0,00	33	0,00	0,00	-0,03	0,00	0,00	-0,01
	164	0,00	0,00	-0,04	0,01	0,00	-0,01	165	0,00	0,00	-0,05	0,00	0,00	-0,01
137	167	0,00	-0,01	0,05	0,00	0,01	-0,01	149	-0,01	-0,04	0,03	-0,01	-0,05	-0,01
	119	0,00	-0,01	0,04	0,00	0,00	-0,01	9	-0,01	-0,04	0,02	0,01	0,05	-0,01
138	160	0,00	0,01	0,05	0,01	-0,01	-0,01	168	0,00	-0,01	0,04	0,00	0,01	-0,01
	157	0,00	0,01	0,05	0,00	0,01	-0,01	167	0,00	-0,01	0,04	0,00	0,00	-0,01
139	168	0,00	-0,01	0,05	0,00	0,01	-0,01	154	0,00	-0,02	0,02	-0,01	-0,04	-0,01
	167	0,00	-0,01	0,05	0,00	0,00	-0,01	149	0,00	-0,02	0,02	0,01	0,04	-0,01
140	32	0,00	0,00	0,04	0,00	0,00	-0,01	169	0,00	0,00	0,03	0,00	0,00	-0,01
	160	0,00	0,00	0,05	0,01	0,00	-0,01	168	0,00	0,00	0,05	0,00	0,00	-0,01
141	169	0,00	0,00	0,05	0,00	0,00	-0,01	16	0,00	0,01	0,02	0,00	0,00	-0,01
	168	0,00	0,00	0,06	0,00	0,00	-0,02	154	0,01	0,01	0,03	0,00	0,02	-0,01
142	170	0,00	0,01	-0,05	0,00	0,01	-0,01	145	0,00	0,03	-0,03	-0,01	-0,05	-0,01
	122	0,00	0,01	-0,04	0,00	0,01	0,00	8	0,01	0,03	-0,02	0,01	0,05	-0,01
143	165	0,00	0,00	-0,04	0,00	0,00	-0,01	171	0,00	0,01	-0,03	0,00	0,01	-0,01
	163	0,00	0,00	-0,04	0,00	0,01	-0,01	170	0,00	0,01	-0,04	0,00	0,00	-0,01
144	171	0,00	0,01	-0,05	0,00	0,01	-0,01	150	0,00	0,01	-0,02	-0,01	-0,03	-0,01
	170	0,00	0,01	-0,05	0,00	0,00	-0,01	145	0,00	0,01	-0,02	0,00	0,04	-0,01

TENS. Corr. Tors. dir. 0: SHELL

Shell Nro	Nodo N.ro	S11 kg/cmq	S22 kg/cmq	S12 kg/cmq	M11 kg/cmq	M22 kg/cmq	M12 kg/cmq	Nodo N.ro	S11 kg/cmq	S22 kg/cmq	S12 kg/cmq	M11 kg/cmq	M22 kg/cmq	M12 kg/cmq
145	33	0,00	0,00	-0,03	0,00	0,00	-0,01	172	0,00	0,00	-0,03	0,00	0,00	-0,01
	165	0,00	0,00	-0,05	0,00	0,00	-0,01	171	0,00	0,00	-0,04	0,00	0,00	-0,01
146	172	0,00	0,00	-0,04	0,00	0,00	-0,01	15	0,00	-0,01	-0,02	0,00	0,00	-0,01
	171	0,00	0,00	-0,05	0,00	0,00	-0,02	150	0,00	-0,01	-0,03	0,00	0,02	-0,01
147	37	0,00	0,00	0,00	0,00	0,05	0,00	27	0,00	0,00	0,00	0,03	0,08	-0,01
	173	0,00	0,00	0,00	0,00	0,03	0,01	61	0,00	0,00	0,00	0,00	-0,03	0,01
148	84	0,00	0,00	0,00	-0,01	-0,03	0,01	175	0,00	0,00	0,00	0,00	0,01	0,01
	85	0,00	0,00	0,00	0,01	0,03	0,01	174	0,00	0,00	0,00	0,00	-0,01	0,01
149	83	0,00	0,00	0,00	-0,01	-0,02	0,01	176	0,00	0,00	0,00	0,00	0,01	0,01
	84	0,00	0,00	0,00	0,00	0,03	0,01	175	0,00	0,00	0,00	0,00	-0,01	0,01
150	15	0,00	0,00	0,00	-0,03	-0,04	0,00	42	0,00	0,00	0,00	0,00	0,00	0,00
	83	0,00	0,00	0,00	0,00	0,03	0,01	176	0,00	0,00	0,00	0,00	-0,01	0,01
151	179	0,00	0,00	0,00	0,00	-0,01	0,00	50	0,00	0,00	0,00	0,00	-0,01	0,00
	177	0,00	0,00	0,00	-0,01	-0,02	0,01	20	0,00	0,00	0,00	-0,01	-0,02	0,01
152	180	0,00	0,00	0,00	0,00	-0,01	0,00	181	0,00	0,00	0,00	0,00	0,00	0,00
	178	0,00	0,00	0,00	0,00	-0,01	0,00	179	0,00	0,00	0,00	0,00	-0,01	0,00
153	181	0,00	0,00	0,00	0,00	0,00	0,00	53	0,00	0,00	0,00	0,00	0,00	0,00
	179	0,00	0,00	0,00	0,00	-0,01	0,00	50	0,00	0,00	0,00	0,00	-0,01	0,00
154	182	0,00	0,00	0,00	0,00	0,00	0,00	183	0,00	0,00	0,00	0,00	0,00	0,00
	180	0,00	0,00	0,00	0,00	0,00	0,00	181	0,00	0,00	0,00	0,00	0,00	0,00
155	183	0,00	0,00	0,00	0,00	0,00	0,00	56	0,00	0,00	0,00	0,00	0,00	0,00
	181	0,00	0,00	0,00	0,00	0,00	0,00	53	0,00	0,00	0,00	0,00	0,00	0,00
156	48	0,00	0,00	0,00	0,00	0,00	0,00	184	0,00	0,00	0,00	0,00	0,00	0,00
	182	0,00	0,00	0,00	0,00	0,00	0,00	183	0,00	0,00	0,00	0,00	0,00	0,00
157	184	0,00	0,00	0,00	0,00	0,00	0,00	49	0,00	0,00	0,00	0,00	0,00	0,00
	183	0,00	0,00	0,00	0,00	0,00	0,00	56	0,00	0,00	0,00	0,00	0,00	0,00
158	89	0,00	0,00	0,00	0,00	0,00	0,00	68	0,00	0,00	0,00	0,00	-0,01	0,00
	184	0,00	0,00	0,00	0,00	0,00	0,00	49	0,00	0,00	0,00	0,00	0,00	0,00

CARATT. Corr. Tors. dir. 90: ASTE

Tratto	Filo In.	Alt. (m)	Tx (t)	Ty (t)	N (t)	Mx (t*m)	My (t*m)	Mt (t*m)	Filo Fin.	Alt. (m)	Tx (t)	Ty (t)	N (t)	Mx (t*m)	My (t*m)	Mt (t*m)
	1	0,00	0,00	0,00	0,00	0,00	0,00	0,00	29	0,00	0,00	0,00	0,00	0,00	0,00	0,00
	17	0,00	0,00	-0,01	0,00	0,00	0,00	0,00	44	0,00	0,00	0,01	0,00	0,00	0,00	0,00
	3	0,00	0,00	0,01	0,00	-0,01	0,00	0,00	61	0,00	0,00	-0,01	0,00	0,00	0,00	0,00
	2	0,00	0,00	-0,02	0,00	0,01	0,00	0,00	68	0,00	0,00	0,02	0,00	0,01	0,00	0,00
	27	0,00	0,00	0,00	0,00	0,00	0,00	0,00	70	0,00	0,00	0,00	0,00	0,00	0,00	0,00
	1	0,00	0,00	0,01	0,00	0,00	0,00	0,00	69	0,00	0,00	-0,01	0,00	0,00	0,00	0,00
	28	0,00	0,00	0,00	0,00	0,00	0,00	0,00	71	0,00	0,00	0,00	0,00	0,00	0,00	0,00
	3	1,85	0,00	0,01	0,00	0,00	0,00	0,00	61	1,85	0,00	-0,01	0,00	0,00	0,00	0,00
	1	1,85	0,00	0,00	0,00	0,00	0,00	0,00	29	1,85	0,00	0,00	0,00	0,00	0,00	0,00
	2	1,85	0,00	-0,01	0,00	0,00	0,00	0,00	68	1,85	0,00	0,01	0,00	0,00	0,00	0,00
	1	1,85	0,00	0,01	0,00	0,00	0,00	0,00	69	1,85	0,00	-0,01	0,00	0,00	0,00	0,00
	17	1,85	0,00	-0,01	0,00	0,00	0,00	0,00	83	1,85	0,00	0,01	0,00	0,00	0,00	0,00
	27	1,85	0,00	0,00	0,00	0,00	0,00	0,00	70	1,85	0,00	0,00	0,00	0,00	0,00	0,00
	28	1,85	0,00	0,00	0,00	0,00	0,00	0,00	71	1,85	0,00	0,00	0,00	0,00	0,00	0,00
	3	4,75	0,00	0,00	0,00	0,00	0,00	0,00	61	4,75	0,00	0,00	0,00	0,00	0,00	0,00
	1	4,75	0,00	0,00	0,00	0,00	0,00	0,00	29	4,75	0,00	0,00	0,00	0,00	0,00	0,00
	29	4,75	0,00	0,01	0,00	0,00	0,00	0,00	17	4,75	0,00	-0,01	0,00	-0,01	0,00	0,00
	2	4,75	0,00	0,00	0,00	0,00	0,00	0,00	68	4,75	0,00	0,00	0,00	0,00	0,00	0,00
	1	4,75	0,00	0,01	0,00	0,00	0,00	0,00	69	4,75	0,00	-0,01	0,00	0,00	0,00	0,00
	27	4,75	0,00	0,00	0,00	0,00	0,00	0,00	70	4,75	0,00	0,00	0,00	0,00	0,00	0,00
	28	4,75	0,00	0,00	0,00	0,00	0,00	0,00	71	4,75	0,00	0,00	0,00	0,00	0,00	0,00
	17	4,75	0,00	-0,03	0,00	0,03	0,00	0,00	44	4,75	0,00	0,03	0,00	-0,01	0,00	0,00
	29	0,00	0,00	0,00	0,00	0,00	0,00	0,00	17	0,00	0,00	0,00	0,00	0,00	0,00	0,00
	44	0,00	0,00	-0,02	0,00	0,00	0,00	0,00	2	0,00	0,00	0,02	0,00	0,01	0,00	0,00
	61	0,00	0,00	0,00	0,00	0,00	0,00	0,00	62	0,00	0,00	0,00	0,00	0,00	0,00	0,00
	62	0,00	0,00	0,00	0,00	0,00	0,00	0,00	63	0,00	0,00	0,00	0,00	0,00	0,00	0,00
	63	0,00	0,00	0,01	0,00	0,00	0,00	0,00	4	0,00	0,00	-0,01	0,00	0,00	0,00	0,00
	68	0,00	0,00	-0,01	0,00	0,00	0,00	0,00	27	0,00	0,00	0,01	0,00	0,00	0,00	0,00
	70	0,00	0,00	-0,01	0,00	0,00	0,00	0,00	4	0,00	0,00	0,01	0,00	0,00	0,00	0,00
	69	0,00	0,00	0,00	0,00	0,00	0,00	0,00	28	0,00	0,00	0,00	0,00	0,00	0,00	0,00
	71	0,00	0,00	0,01	0,00	0,00	0,00	0,00	3	0,00	0,00	-0,01	0,00	0,00	0,00	0,00
	61	1,85	0,00	0,01	0,00	0,00	0,00	0,00	62	1,85	0,00	-0,01	0,00	0,00	0,00	0,00
	62	1,85	0,00	0,01	0,00	0,00	0,00	0,00	63	1,85	0,00	-0,01	0,00	0,00	0,00	0,00
	63	1,85	0,00	0,01	0,00	0,00	0,00	0,00	4	1,85	0,00	-0,01	0,00	0,00	0,00	0,00
	29	1,85	0,00	0,00	0,00	0,00	0,00	0,00	17	1,85	0,00	0,00	0,00	0,00	0,00	0,00
	68	1,85	0,00	0,00	0,00	0,00	0,00	0,00	27	1,85	0,00	0,00	0,00	0,00	0,00	0,00
	69	1,85	0,00	0,00	0,00	0,00	0,00	0,00	28	1,85	0,00	0,00	0,00	0,00	0,00	0,00
	83	1,85	0,00	0,00	0,00	0,00	0,00	0,00	44	1,85	0,00	0,00	0,00	0,00	0,00	0,00
	44	1,85	0,00	-0,02	0,00	0,00	0,00	0,00	74	1,85	0,00	0,02	0,00	0,00	0,00	0,00
	74	1,85	0,00	-0,01	0,00	0,00	0,00	0,00	2	1,85	0,00	0,01	0,00	0,01	0,00	0,00
	70	1,85	0,00	-0,01	0,00	0,00	0,00	0,00	4	1,85	0,00	0,01	0,00	0,00	0,00	0,00
	71	1,85	0,00	0,01	0,00	0,00	0,00	0,00	3	1,85	0,00	-0,01	0,00	0,00	0,00	0,00
	61	4,75	0,00	0,00	0,00	0,00	0,00	0,00	62	4,75	0,00	0,00	0,00	0,00	0,00	0,00
	62	4,75	0,00	0,00	0,00	0,00	0,00	0,00	63	4,75	0,00	0,00	0,00	0,00	0,00	0,00
	63	4,75	0,00	0,00	0,00	0,00	0,00	0,00	4	4,75	0,00	0,00	0,00	0,00	0,00	0,00
	68	4,75	0,00	0,00	0,00	0,00	0,00	0,00	27	4,75	0,00	0,00	0,00	0,00	0,00	0,00
	69	4,75	0,00	0,00	0,00	0,00	0,00	0,00	28	4,75	0,00	0,00	0,00	0,00	0,00	0,00
	70	4,75	0,00	-0,01	0,00	0,00	0,00	0,00	4	4,75	0,00	0,01	0,00	0,00	0,00	0,00
	71	4,75	0,00	0,01	0,00	0,00	0,00	0,00	3	4,75	0,00	-0,01	0,00	0,00	0,00	0,00
	44	4,75	0,00	-0,02	0,00	0,01	0,00	0,00	2	4,75	0,00	0,02	0,00	0,01	0,00	0,00

TENS. Corr. Tors. dir. 90: SHELL

Shell Nro	Nodo N.ro	S11 kg/cmq	S22 kg/cmq	S12 kg/cmq	M11 kg/cmq	M22 kg/cmq	M12 kg/cmq	Nodo N.ro	S11 kg/cmq	S22 kg/cmq	S12 kg/cmq	M11 kg/cmq	M22 kg/cmq	M12 kg/cmq
1	93	0,00	0,00	-0,02	0,01	0,05	-0,01	94	0,00	0,00	-0,05	0,00	-0,01	-0,01
	4	0,00	0,00	-0,01	-0,01	-0,04	0,00	90	0,00	0,00	-0,04	0,00	0,01	0,00
2	102	0,00	0,01	0,01	0,00	0,03	-0,01	103	0,00	-0,01	0,04	0,00	-0,01	-0,01
	1	0,00	0,01	0,01	0,00	-0,02	0,00	101	0,00	-0,01	0,03	0,00	0,01	0,00
3	106	0,00	0,03	0,03	0,00	0,06	-0,01	107	0,00	0,01	0,06	0,01	-0,02	-0,01
	3	0,01	0,03	0,01	-0,01	-0,04	-0,01	105	0,00	0,02	0,04	0,01	0,03	-0,01
4	102	0,00	0,00	-0,02	0,00	0,02	-0,01	111	0,00	0,00	-0,03	0,00	0,00	-0,01
	1	0,00	0,00	0,00	0,00	-0,01	-0,01	110	0,00	0,00	-0,02	0,00	0,01	-0,01
5	104	0,01	-0,01	0,08	0,00	0,00	-0,01	115	0,01	0,00	0,07	0,00	0,01	-0,01
	2	-0,01	-0,02	0,05	0,00	-0,01	0,00	114	0,00	0,00	0,05	-0,01	-0,03	0,00
6	108	0,00	0,01	0,02	0,00	0,01	-0,01	118	0,00	0,00	0,02	0,00	0,01	-0,01
	6	0,00	0,01	0,01	0,00	0,00	0,00	117	0,00	0,00	0,00	0,00	-0,01	0,00
7	112	0,00	0,00	-0,03	0,00	0,00	-0,01	121	0,00	0,00	-0,03	0,00	0,01	-0,01
	7	0,00	0,00	-0,02	0,00	0,00	0,00	120	0,00	0,00	-0,01	0,00	-0,01	0,00
8	125	0,00	0,00	0,00	-0,04	0,02	-0,02	126	0,00	0,00	0,00	-0,01	0,02	-0,01
	12	0,00	0,00	0,00	-0,08	0,03	0,00	123	0,00	0,00	0,00	-0,04	0,03	0,01
9	17	0,00	0,00	0,00	0,00	0,00	0,00	142	0,00	0,00	0,00	-0,01	-0,02	0,01
	11	0,00	0,00	0,00	0,02	0,02	0,00	139	0,00	0,00	0,00	0,01	0,00	0,00
10	145	0,00	0,02	-0,01	0,01	0,06	-0,02	146	0,00	0,01	-0,03	0,00	-0,01	-0,02
	8	0,01	0,02	0,00	-0,01	-0,04	-0,01	98	0,00	0,01	-0,02	0,00	0,01	-0,01
11	28	-0,07	-0,07	0,04	0,00	0,00	-0,01	29	-0,06	-0,06	0,09	0,00	0,00	-0,01
	10	0,05	0,01	0,00	0,00	0,00	-0,01	17	0,05	-0,01	0,07	0,00	0,00	-0,01
12	29	0,08	0,07	0,04	0,00	0,00	-0,01	30	0,07	-0,01	0,06	0,00	-0,01	-0,01
	17	-0,07	0,00	0,03	0,00	0,00	-0,01	11	-0,09	-0,10	0,01	0,00	0,00	-0,01
13	20	-0,07	-0,04	-0,03	0,00	0,00	-0,01	21	-0,06	0,01	0,08	0,00	0,00	-0,01
	24	0,10	0,07	0,03	0,00	0,00	-0,01	18	0,10	0,08	0,09	0,00	0,00	-0,01
14	21	0,07	-0,01	0,00	0,00	0,00	-0,01	27	0,07	0,01	0,03	0,00	0,00	-0,01
	18	-0,04	-0,09	0,03	0,00	0,01	-0,01	19	-0,04	-0,12	0,09	0,00	0,00	-0,01
15	22	0,00	0,00	0,00	0,00	0,00	0,02	22	0,04	-0,04	0,00	0,00	0,00	0,02
	10	0,04	0,09	0,02	0,00	0,00	0,02	28	0,00	-0,09	-0,04	0,00	0,00	0,02
16	23	0,11	0,00	0,01	-0,01	0,02	0,00	24	0,16	-0,10	0,01	-0,01	0,02	0,00
	22	0,01	-0,03	0,04	-0,01	0,00	-0,01	28	-0,02	-0,18	0,08	-0,01	0,00	-0,01
17	20	0,00	0,00	0,00	0,01	-0,01	-0,01	20	-0,08	-0,09	-0,05	0,01	-0,01	-0,01
	23	0,04	-0,05	0,05	0,01	-0,01	-0,01	24	0,06	0,05	0,07	0,01	-0,01	-0,01
18	30	0,00	0,00	0,00	0,00	0,00	0,01	30	-0,09	0,04	-0,04	0,00	0,00	0,01
	11	-0,21	-0,02	0,07	0,00	0,00	0,01	25	-0,20	0,02	-0,01	0,00	0,00	0,01
19	19	-0,13	-0,04	0,04	0,01	0,00	-0,01	26	-0,09	-0,06	0,03	0,01	0,00	0,00
	30	-0,02	0,05	0,11	0,00	-0,01	0,00	25	-0,01	0,00	0,09	0,00	-0,01	0,00
20	27	0,00	0,00	0,00	0,00	0,00	-0,01	27	0,07	0,15	-0,05	0,00	0,00	-0,01
	19	-0,04	-0,03	0,08	0,00	0,00	-0,01	26	-0,01	0,12	0,07	0,00	0,00	-0,01
21	155	0,02	0,14	0,01	0,00	0,01	-0,02	156	0,00	0,03	0,03	0,01	0,01	-0,02
	12	0,03	0,14	0,03	0,01	0,07	-0,01	109	0,01	0,04	0,06	0,01	0,05	-0,01
22	22	0,00	-0,01	-0,04	0,05	0,10	-0,02	162	0,00	0,00	-0,06	-0,01	0,02	-0,01
	10	0,00	-0,01	-0,02	0,00	-0,02	0,00	113	0,00	0,00	-0,04	0,00	0,02	0,01
23	157	0,01	0,01	0,05	0,00	0,01	-0,01	167	0,00	-0,01	0,04	0,00	0,01	-0,01
	13	0,00	0,01	0,04	0,00	0,02	-0,01	119	0,00	-0,01	0,03	0,00	0,00	-0,01
24	163	0,00	0,00	-0,05	0,00	0,01	-0,01	170	0,00	0,01	-0,04	0,00	0,01	-0,01
	14	0,00	0,00	-0,04	0,00	0,01	-0,01	122	0,00	0,01	-0,03	0,00	0,01	-0,01
25	36	0,00	0,00	0,00	0,00	-0,01	0,01	20	0,00	0,00	0,00	-0,01	0,01	0,00
	34	0,00	0,00	0,00	0,00	0,00	0,00	35	0,00	0,00	0,00	0,01	0,00	-0,01
26	38	0,00	0,00	0,00	0,00	0,01	0,01	21	0,00	0,00	0,00	-0,02	-0,04	0,01
	37	0,00	0,00	0,00	0,00	0,05	0,01	27	0,00	0,00	0,00	0,03	0,11	0,01
27	35	0,00	0,00	0,00	0,00	0,00	0,00	20	0,00	0,00	0,00	0,02	0,02	0,01
	38	0,00	0,00	0,00	0,00	0,00	0,00	21	0,00	0,00	0,00	-0,01	-0,01	0,00
28	173	0,00	0,00	0,00	-0,01	0,00	0,00	61	0,00	0,00	0,00	0,02	0,07	0,01
	39	0,00	0,00	0,00	0,01	0,00	0,00	31	0,00	0,00	0,00	-0,05	-0,08	0,01
29	39	0,00	0,00	0,00	0,00	-0,03	0,02	31	0,00	0,00	0,00	-0,03	-0,01	0,01
	40	0,00	0,00	0,00	0,00	0,00	0,01	41	0,00	0,00	0,00	0,00	0,00	0,00
30	43	0,00	0,00	0,00	0,01	0,00	-0,01	44	0,00	0,00	0,00	0,00	0,00	0,00
	15	0,00	0,00	0,00	-0,02	0,01	0,00	42	0,00	0,00	0,00	0,00	-0,02	0,01
31	85	0,00	0,00	0,00	-0,01	-0,03	0,01	174	0,00	0,00	0,00	0,00	0,01	0,01
	16	0,00	0,00	0,00	0,03	0,04	0,00	45	0,00	0,00	0,00	0,00	0,01	0,00
32	16	0,00	0,00	0,00	0,02	0,01	0,00	45	0,00	0,00	0,00	0,00	0,02	0,01
	46	0,00	0,00	0,00	-0,01	0,00	0,00	47	0,00	0,00	0,00	0,00	0,00	0,00
33	178	0,00	0,00	0,00	0,00	-0,01	0,00	179	0,00	0,00	0,00	0,00	-0,01	0,00
	36	0,00	0,00	0,00	0,00	-0,01	0,00	177	0,00	0,00	0,00	0,00	-0,01	0,00
34	50	0,00	0,00	0,00	0,00	-0,01	0,00	51	0,00	0,00	0,00	0,00	0,00	0,00
	20	0,00	0,00	0,00	0,01	-0,01	0,00	21	0,00	0,00	0,00	0,00	0,00	0,00
35	51	0,00	0,00	0,00	0,01	0,00	0,01	52	0,00	0,00	0,00	0,06	0,02	0,00
	21	0,00	0,00	0,00	0,02	0,01	0,00	27	0,00	0,00	0,00	0,06	0,03	0,00
36	53	0,00	0,00	0,00	0,00	0,00	0,00	54	0,00	0,00	0,00	0,01	0,01	0,00
	50	0,00	0,00	0,00	0,00	0,00	0,00	51	0,00	0,00	0,00	0,00	0,00	0,00
37	54	0,00	0,00	0,00	0,02	0,00	0,00	55	0,00	0,00	0,00	0,03	0,00	0,00
	51	0,00	0,00	0,00	0,03	0,01	0,01	52	0,00	0,00	0,00	0,04	0,01	0,00
38	56	0,00	0,00	0,00	0,01	0,00	0,00	57	0,00	0,00	0,00	0,01	0,00	0,00
	53	0,00	0,00	0,00	0,00	0,00	0,00	54	0,00	0,00	0,00	0,01	0,00	0,00
39	57	0,00	0,00	0,00	0,02	0,00	0,00	58	0,00	0,00	0,00	0,02	0,00	0,00
	54	0,00	0,00	0,00	0,02	0,00	0,00	55	0,00	0,00	0,00	0,02	0,00	0,00
40	49	0,00	0,00	0,00	0,01	0,00	0,00	59	0,00	0,00	0,00	0,01	0,00	0,00
	56	0,00	0,00	0,00	0,01	0,00	0,00	57	0,00	0,00	0,00	0,01	0,00	0,00
41	59	0,00	0,00	0,00	0,01	0,00	0,00	60	0,00	0,00	0,00	0,01	0,00	0,00
	57	0,00	0,00	0,00	0,01	0,00	0,00	58	0,00	0,00	0,00	0,02	0,00	0,00

TENS. Corr. Tors. dir. 90: SHELL

Shell Nro	Nodo N.ro	S11 kg/cmq	S22 kg/cmq	S12 kg/cmq	M11 kg/cmq	M22 kg/cmq	M12 kg/cmq	Nodo N.ro	S11 kg/cmq	S22 kg/cmq	S12 kg/cmq	M11 kg/cmq	M22 kg/cmq	M12 kg/cmq
42	55	0,00	0,00	0,00	0,03	0,01	-0,02	62	0,00	0,00	0,00	0,02	0,01	-0,01
	52	0,00	0,00	0,00	0,03	0,01	-0,02	61	0,00	0,00	0,00	0,01	0,01	-0,02
43	62	0,00	0,00	0,00	0,01	0,01	-0,02	63	0,00	0,00	0,00	-0,01	0,01	-0,01
	61	0,00	0,00	0,00	0,01	0,01	-0,02	31	0,00	0,00	0,00	-0,01	0,01	-0,01
44	58	0,00	0,00	0,00	0,02	0,00	-0,01	64	0,00	0,00	0,00	0,01	0,00	-0,01
	55	0,00	0,00	0,00	0,02	0,00	-0,01	62	0,00	0,00	0,00	0,02	0,01	-0,01
45	64	0,00	0,00	0,00	0,00	0,00	-0,01	65	0,00	0,00	0,00	0,00	0,00	-0,01
	62	0,00	0,00	0,00	0,00	0,01	-0,01	63	0,00	0,00	0,00	0,00	0,01	-0,01
46	52	0,00	0,00	0,00	0,03	0,02	-0,02	52	0,00	0,00	0,00	0,03	0,02	-0,02
	27	0,00	0,00	0,00	0,03	0,02	-0,02	61	0,00	0,00	0,00	0,03	0,02	-0,02
47	60	0,00	0,00	0,00	0,01	0,00	-0,01	60	0,00	0,00	0,00	0,01	0,00	-0,01
	58	0,00	0,00	0,00	0,01	0,00	-0,01	64	0,00	0,00	0,00	0,01	0,00	-0,01
48	63	0,00	0,00	0,00	0,00	0,00	-0,01	66	0,00	0,00	0,00	0,00	0,00	-0,01
	31	0,00	0,00	0,00	0,00	0,00	-0,01	41	0,00	0,00	0,00	0,00	0,00	0,00
49	63	0,00	0,00	0,00	0,00	0,00	-0,01	63	0,00	0,00	0,00	0,00	0,00	-0,01
	66	0,00	0,00	0,00	0,00	0,00	-0,01	65	0,00	0,00	0,00	0,00	0,00	-0,01
50	67	0,00	0,00	0,00	0,00	0,00	0,00	89	0,00	0,00	0,00	0,00	0,00	0,00
	48	0,00	0,00	0,00	0,00	0,00	0,00	184	0,00	0,00	0,00	0,00	0,00	0,00
51	69	0,00	0,00	0,00	0,00	0,00	-0,01	70	0,00	0,00	0,00	0,01	0,00	-0,01
	60	0,00	0,00	0,00	0,01	0,00	-0,01	64	0,00	0,00	0,00	0,01	0,00	-0,01
52	70	0,00	0,00	0,00	0,00	0,00	-0,01	71	0,00	0,00	0,00	0,00	0,00	-0,01
	64	0,00	0,00	0,00	0,00	0,00	-0,01	65	0,00	0,00	0,00	0,00	0,00	-0,01
53	72	0,00	0,00	0,00	0,01	0,00	-0,01	73	0,00	0,00	0,00	0,01	0,00	-0,01
	69	0,00	0,00	0,00	0,00	0,00	-0,01	70	0,00	0,00	0,00	0,00	-0,01	-0,01
54	73	0,00	0,00	0,00	0,01	0,00	-0,01	74	0,00	0,00	0,00	0,00	0,00	-0,01
	70	0,00	0,00	0,00	0,01	0,00	-0,01	71	0,00	0,00	0,00	0,00	0,00	-0,01
55	16	0,00	0,00	0,00	0,00	-0,03	0,00	75	0,00	0,00	0,00	0,00	-0,02	0,00
	72	0,00	0,00	0,00	0,01	-0,02	-0,01	73	0,00	0,00	0,00	0,01	-0,01	-0,01
56	75	0,00	0,00	0,00	0,00	-0,01	0,00	46	0,00	0,00	0,00	0,00	0,00	-0,01
	73	0,00	0,00	0,00	0,00	-0,01	-0,01	74	0,00	0,00	0,00	0,00	-0,01	-0,01
57	79	0,00	0,00	0,00	0,00	-0,01	0,00	80	0,00	0,00	0,00	0,01	0,00	0,00
	68	0,00	0,00	0,00	0,00	-0,02	0,00	76	0,00	0,00	0,00	0,00	-0,01	0,00
58	80	0,00	0,00	0,00	-0,01	-0,02	0,00	81	0,00	0,00	0,00	0,00	-0,01	0,00
	76	0,00	0,00	0,00	0,00	-0,02	-0,01	77	0,00	0,00	0,00	0,01	-0,01	-0,01
59	81	0,00	0,00	0,00	-0,01	0,00	0,00	82	0,00	0,00	0,00	0,00	0,00	0,00
	77	0,00	0,00	0,00	-0,01	0,00	0,00	78	0,00	0,00	0,00	0,00	0,00	0,00
60	82	0,00	0,00	0,00	-0,01	-0,02	0,00	72	0,00	0,00	0,00	0,00	-0,01	0,00
	78	0,00	0,00	0,00	-0,01	-0,02	0,01	69	0,00	0,00	0,00	0,00	-0,01	0,00
61	15	0,00	0,00	0,00	-0,01	-0,02	-0,01	83	0,00	0,00	0,00	0,01	0,00	0,01
	79	0,00	0,00	0,00	-0,01	-0,02	-0,02	80	0,00	0,00	0,00	0,01	0,00	0,00
62	83	0,00	0,00	0,00	-0,01	-0,02	-0,01	84	0,00	0,00	0,00	0,00	-0,02	0,00
	80	0,00	0,00	0,00	-0,01	-0,02	-0,01	81	0,00	0,00	0,00	0,00	-0,02	0,00
63	84	0,00	0,00	0,00	-0,01	0,00	0,00	85	0,00	0,00	0,00	0,01	0,00	-0,01
	81	0,00	0,00	0,00	-0,01	0,00	0,00	82	0,00	0,00	0,00	0,01	0,00	-0,01
64	85	0,00	0,00	0,00	-0,01	-0,02	0,01	16	0,00	0,00	0,00	0,02	0,02	-0,01
	82	0,00	0,00	0,00	-0,02	-0,02	0,00	72	0,00	0,00	0,00	0,01	0,02	-0,02
65	79	0,00	0,00	0,00	0,00	0,02	0,00	87	0,00	0,00	0,00	0,00	0,01	0,00
	15	0,00	0,00	0,00	0,01	0,03	0,00	86	0,00	0,00	0,00	0,01	0,02	0,00
66	87	0,00	0,00	0,00	0,01	0,01	0,00	88	0,00	0,00	0,00	0,00	0,01	0,00
	86	0,00	0,00	0,00	0,01	0,01	0,00	43	0,00	0,00	0,00	0,00	0,01	0,00
67	68	0,00	0,00	0,00	0,00	0,00	0,00	89	0,00	0,00	0,00	0,00	0,00	0,00
	79	0,00	0,00	0,00	0,00	0,00	0,00	87	0,00	0,00	0,00	0,00	0,00	0,00
68	89	0,00	0,00	0,00	0,00	0,00	0,00	67	0,00	0,00	0,00	0,00	0,00	0,00
	87	0,00	0,00	0,00	0,00	0,00	0,00	88	0,00	0,00	0,00	0,00	0,01	0,00
69	94	0,00	0,00	-0,04	0,00	-0,01	-0,01	95	0,00	0,00	-0,04	0,00	0,00	-0,01
	90	0,00	0,00	-0,03	0,00	0,01	-0,01	91	0,00	0,00	-0,03	0,00	0,00	-0,01
70	95	0,00	0,00	-0,04	0,00	0,00	-0,01	96	0,00	0,00	-0,04	0,00	0,01	-0,01
	91	0,00	0,00	-0,03	0,00	0,00	-0,01	92	0,00	0,00	-0,02	0,00	-0,01	-0,01
71	96	0,00	0,00	-0,05	0,00	0,01	-0,01	97	0,00	0,00	-0,02	0,00	-0,05	-0,01
	92	0,00	0,00	-0,03	0,00	-0,01	-0,01	5	0,00	0,00	-0,01	0,01	0,04	0,00
72	8	0,01	0,03	-0,02	0,01	0,07	-0,01	98	0,00	0,00	-0,04	0,00	-0,01	-0,01
	93	0,01	0,02	-0,02	-0,02	-0,07	-0,01	94	0,00	0,00	-0,04	0,00	0,01	-0,01
73	98	0,00	0,01	-0,03	0,00	-0,01	-0,01	99	0,00	0,00	-0,04	0,00	0,00	-0,01
	94	0,00	0,01	-0,03	0,00	0,01	-0,01	95	0,00	0,00	-0,04	0,00	0,00	-0,01
74	99	0,00	0,00	-0,04	0,00	0,00	-0,01	100	0,00	-0,01	-0,03	0,00	0,00	-0,01
	95	0,00	0,00	-0,04	0,00	0,00	-0,01	96	0,00	-0,01	-0,03	0,00	-0,01	-0,01
75	100	0,00	-0,01	-0,04	0,00	0,00	-0,01	9	-0,01	-0,03	-0,02	-0,02	-0,08	-0,01
	96	0,00	-0,01	-0,04	-0,01	-0,01	-0,01	97	-0,01	-0,03	-0,02	0,02	0,06	-0,01
76	103	0,01	-0,01	0,03	0,00	-0,01	-0,01	104	0,01	-0,02	0,06	0,00	0,00	-0,01
	101	0,00	-0,01	0,02	0,00	0,01	0,00	2	0,00	-0,02	0,05	0,00	-0,01	0,00
77	10	0,00	0,00	0,01	0,01	0,03	0,00	17	-0,01	-0,02	0,03	0,00	0,01	0,00
	102	0,00	0,00	0,01	-0,01	-0,03	-0,01	103	0,00	-0,02	0,03	0,00	0,00	-0,01
78	17	0,00	-0,03	0,00	0,00	0,01	-0,01	11	-0,01	-0,07	0,04	0,00	0,00	-0,01
	103	0,01	-0,02	0,02	0,00	0,00	0,00	104	0,01	-0,07	0,06	0,00	0,00	0,00
79	107	0,00	0,01	0,03	0,00	-0,02	-0,01	108	0,00	0,00	0,03	0,00	0,01	-0,01
	105	0,01	0,01	0,01	0,01	0,03	-0,01	6	0,00	0,00	0,01	0,00	0,00	0,00
80	12	0,01	0,06	0,01	0,02	0,08	0,01	109	0,01	0,03	0,04	0,00	0,01	0,01
	106	0,00	0,06	0,02	-0,03	-0,10	-0,01	107	0,00	0,03	0,06	0,01	0,01	-0,01
81	109	0,01	0,03	0,01	0,00	0,01	0,00	13	0,00	0,01	0,02	0,00	0,01	-0,01
	107	0,00	0,03	0,02	0,01	0,01	0,00	108	0,00	0,01	0,03	0,00	0,00	-0,01
82	111	0,00	0,00	-0,02	0,00	0,00	-0,01	112	0,00	0,00	-0,03	0,00	0,00	-0,01
	110	0,00	0,00	-0,01	0,00	0,01	-0,01	7	0,00	0,00	-0,01	0,00	0,00	0,00
83	10	0,00	0,00	-0,01	0,00	0,02	0,00	113	0,00	0,00	-0,03	0,00	0,01	0,00

TENS. Corr. Tors. dir. 90: SHELL

Shell Nro	Nodo N.ro	S11 kg/cmq	S22 kg/cmq	S12 kg/cmq	M11 kg/cmq	M22 kg/cmq	M12 kg/cmq	Nodo N.ro	S11 kg/cmq	S22 kg/cmq	S12 kg/cmq	M11 kg/cmq	M22 kg/cmq	M12 kg/cmq
	102	0,00	0,00	-0,01	-0,01	-0,02	-0,01	111	0,00	0,00	-0,03	0,00	0,01	-0,01
84	113	0,00	0,00	-0,02	0,00	0,01	0,00	14	0,00	0,00	-0,02	0,00	0,01	0,00
	111	0,00	0,00	-0,02	0,00	0,01	-0,01	112	0,00	0,00	-0,02	0,00	0,00	-0,01
85	115	-0,01	0,00	0,11	0,00	0,01	-0,01	106	0,00	0,01	0,04	-0,02	-0,07	-0,01
	114	0,00	0,00	0,08	-0,01	-0,03	0,00	3	0,00	0,01	0,01	0,01	0,05	-0,01
86	11	-0,01	-0,06	0,08	0,00	0,00	0,00	116	0,00	0,00	0,07	0,00	0,02	0,00
	104	0,01	-0,06	0,08	0,00	0,00	-0,01	115	0,02	0,00	0,07	-0,01	-0,02	-0,01
87	116	0,00	0,00	0,11	0,00	0,02	-0,01	12	0,01	0,07	0,03	-0,02	-0,09	-0,01
	115	-0,01	0,00	0,11	-0,01	-0,02	0,00	106	0,01	0,07	0,03	0,02	0,09	0,00
88	118	0,00	-0,01	0,03	0,00	0,01	-0,01	97	0,00	-0,02	0,02	-0,01	-0,03	-0,01
	117	0,00	-0,01	0,02	0,00	-0,01	0,00	5	0,00	-0,02	0,01	0,00	0,02	0,00
89	13	0,00	0,01	0,02	0,00	0,01	-0,01	119	0,00	-0,01	0,01	0,00	0,02	-0,01
	108	0,00	0,01	0,02	0,00	0,00	-0,01	118	0,00	-0,01	0,01	0,00	0,00	-0,01
90	119	0,00	-0,01	0,03	0,00	0,02	-0,01	9	-0,01	-0,04	0,01	0,00	-0,02	-0,01
	118	0,00	-0,01	0,03	0,00	0,00	-0,01	97	-0,01	-0,04	0,01	0,00	0,03	-0,01
91	121	0,00	0,01	-0,04	0,00	0,01	-0,01	93	0,00	0,01	-0,02	-0,01	-0,04	-0,01
	120	0,00	0,01	-0,03	0,00	-0,01	0,00	4	0,00	0,01	-0,01	0,01	0,03	0,00
92	14	0,00	0,00	-0,03	0,00	0,01	-0,01	122	0,00	0,01	-0,02	0,00	0,02	-0,01
	112	0,00	0,00	-0,03	0,00	0,00	-0,01	121	0,00	0,01	-0,02	0,00	0,00	-0,01
93	122	0,00	0,01	-0,04	0,00	0,02	-0,01	8	0,01	0,02	-0,02	0,00	-0,02	-0,01
	121	0,00	0,01	-0,04	0,00	0,00	-0,01	93	0,01	0,02	-0,02	0,01	0,04	-0,01
94	126	0,00	0,00	0,00	-0,01	-0,01	0,00	127	0,00	0,00	0,00	-0,03	-0,03	-0,01
	123	0,00	0,00	0,00	-0,03	-0,02	-0,02	109	0,00	0,00	0,00	-0,05	-0,05	-0,02
95	127	0,00	0,00	0,00	-0,03	-0,01	-0,01	128	0,00	0,00	0,00	-0,01	-0,01	-0,01
	109	0,00	0,00	0,00	-0,04	0,00	-0,01	124	0,00	0,00	0,00	-0,03	0,01	0,00
96	128	0,00	0,00	0,00	-0,01	0,00	-0,01	129	0,00	0,00	0,00	-0,01	-0,01	-0,01
	124	0,00	0,00	0,00	-0,02	-0,01	-0,01	13	0,00	0,00	0,00	-0,02	-0,02	-0,01
97	116	0,00	0,00	0,00	0,03	0,03	0,01	130	0,00	0,00	0,00	0,02	0,01	0,01
	125	0,00	0,00	0,00	0,01	0,02	-0,01	126	0,00	0,00	0,00	0,00	0,01	-0,01
98	130	0,00	0,00	0,00	0,00	0,00	0,00	131	0,00	0,00	0,00	0,00	0,00	0,00
	126	0,00	0,00	0,00	0,00	0,00	0,00	127	0,00	0,00	0,00	0,00	-0,01	-0,01
99	131	0,00	0,00	0,00	0,01	-0,01	0,00	132	0,00	0,00	0,00	0,01	0,00	0,00
	127	0,00	0,00	0,00	0,00	-0,01	-0,01	128	0,00	0,00	0,00	0,00	-0,01	-0,01
100	132	0,00	0,00	0,00	0,01	0,00	0,00	133	0,00	0,00	0,00	0,01	0,00	0,00
	128	0,00	0,00	0,00	0,00	0,00	-0,01	129	0,00	0,00	0,00	0,00	0,00	-0,01
101	134	0,00	0,00	0,00	0,00	0,01	-0,01	135	0,00	0,00	0,00	0,03	0,02	0,00
	116	0,00	0,00	0,00	-0,03	0,00	-0,01	130	0,00	0,00	0,00	-0,01	0,01	-0,01
102	135	0,00	0,00	0,00	0,02	0,00	0,00	136	0,00	0,00	0,00	0,02	0,00	0,00
	130	0,00	0,00	0,00	0,02	0,00	0,00	131	0,00	0,00	0,00	0,02	0,00	0,00
103	136	0,00	0,00	0,00	0,01	0,00	0,00	137	0,00	0,00	0,00	0,01	0,00	0,00
	131	0,00	0,00	0,00	0,01	0,00	0,00	132	0,00	0,00	0,00	0,01	0,00	0,00
104	137	0,00	0,00	0,00	0,01	0,00	0,00	138	0,00	0,00	0,00	0,01	0,00	0,00
	132	0,00	0,00	0,00	0,01	0,00	0,00	133	0,00	0,00	0,00	0,01	0,00	0,00
105	11	0,00	0,00	0,00	0,04	0,03	0,00	139	0,00	0,00	0,00	0,03	0,02	0,00
	134	0,00	0,00	0,00	0,03	0,02	0,00	135	0,00	0,00	0,00	0,02	0,01	0,00
106	139	0,00	0,00	0,00	0,01	0,00	0,01	140	0,00	0,00	0,00	0,01	0,00	0,01
	135	0,00	0,00	0,00	0,02	0,01	0,01	136	0,00	0,00	0,00	0,01	0,00	0,01
107	140	0,00	0,00	0,00	0,01	0,00	0,00	141	0,00	0,00	0,00	0,01	0,00	0,00
	136	0,00	0,00	0,00	0,01	0,00	0,00	137	0,00	0,00	0,00	0,01	0,00	0,00
108	141	0,00	0,00	0,00	0,01	0,01	0,00	14	0,00	0,00	0,00	0,00	0,00	0,00
	137	0,00	0,00	0,00	0,01	0,00	0,00	138	0,00	0,00	0,00	0,01	0,00	0,00
109	142	0,00	0,00	0,00	0,01	0,01	0,00	143	0,00	0,00	0,00	0,01	0,01	0,00
	139	0,00	0,00	0,00	0,00	0,01	0,00	140	0,00	0,00	0,00	0,01	0,00	0,00
110	143	0,00	0,00	0,00	0,01	0,00	0,00	144	0,00	0,00	0,00	0,00	0,00	0,00
	140	0,00	0,00	0,00	0,01	0,00	0,00	141	0,00	0,00	0,00	0,01	0,01	0,00
111	144	0,00	0,00	0,00	0,01	0,00	-0,01	113	0,00	0,00	0,00	0,02	0,00	-0,01
	141	0,00	0,00	0,00	0,02	0,01	0,00	14	0,00	0,00	0,00	0,02	0,01	0,00
112	10	0,00	0,00	0,00	0,01	0,02	0,00	10	0,00	0,00	0,00	0,01	0,02	0,00
	17	0,00	0,00	0,00	0,01	0,02	0,00	142	0,00	0,00	0,00	0,01	0,02	0,00
113	10	0,00	0,00	0,00	0,02	0,00	-0,01	10	0,00	0,00	0,00	0,02	0,00	-0,01
	142	0,00	0,00	0,00	0,02	0,00	-0,01	143	0,00	0,00	0,00	0,02	0,00	-0,01
114	10	0,00	0,00	0,00	0,00	-0,02	0,00	10	0,00	0,00	0,00	0,00	-0,02	0,00
	143	0,00	0,00	0,00	0,00	-0,02	0,00	144	0,00	0,00	0,00	0,00	-0,02	0,00
115	10	0,00	0,00	0,00	-0,03	-0,01	0,00	10	0,00	0,00	0,00	-0,03	-0,01	0,00
	144	0,00	0,00	0,00	-0,03	-0,01	0,00	113	0,00	0,00	0,00	-0,03	-0,01	0,00
116	146	0,00	0,01	-0,02	0,00	-0,01	-0,02	147	0,00	0,00	-0,02	0,00	0,00	-0,01
	98	0,00	0,01	-0,01	0,00	0,01	-0,01	99	0,00	0,00	-0,02	0,00	0,00	-0,01
117	147	0,00	0,00	-0,02	0,00	0,00	-0,01	148	0,00	-0,01	-0,02	0,00	0,01	-0,02
	99	0,00	0,00	-0,02	0,00	0,00	-0,01	100	0,00	-0,01	-0,01	0,00	-0,02	-0,01
118	148	0,00	-0,01	-0,03	0,00	0,01	-0,02	149	0,00	-0,03	-0,01	-0,01	-0,06	-0,02
	100	0,00	-0,01	-0,02	0,00	-0,02	-0,01	9	-0,01	-0,03	0,00	0,01	0,03	-0,01
119	150	0,00	0,01	-0,01	0,01	0,06	-0,02	151	0,00	0,01	-0,02	0,00	-0,01	-0,02
	145	0,00	0,01	-0,01	-0,02	-0,06	-0,02	146	0,00	0,01	-0,03	0,00	0,01	-0,01
120	151	0,00	0,01	-0,01	0,00	-0,01	-0,02	152	0,00	0,00	-0,01	0,00	0,00	-0,02
	146	0,00	0,01	-0,01	0,00	0,01	-0,01	147	0,00	0,00	-0,02	0,00	0,00	-0,01
121	152	0,00	0,00	-0,01	0,00	0,00	-0,02	153	0,00	-0,01	-0,01	0,00	0,01	-0,01
	147	0,00	0,00	-0,02	0,00	0,00	-0,01	148	0,00	-0,01	-0,01	-0,01	-0,01	-0,01
122	153	0,00	-0,01	-0,02	0,00	0,01	-0,02	154	0,00	-0,02	-0,01	-0,02	-0,07	-0,02
	148	0,00	-0,01	-0,03	-0,01	-0,01	-0,01	149	0,00	-0,02	-0,01	0,02	0,07	-0,02
123	15	0,00	0,01	0,00	0,01	0,03	-0,01	83	0,00	0,00	-0,01	0,00	0,00	-0,01
	150	0,00	0,01	-0,02	-0,01	-0,05	-0,02	151	0,00	0,00	-0,03	0,00	0,01	-0,02
124	83	0,00	0,00	-0,01	0,00	0,00	-0,02	84	0,00	0,00	0,00	0,00	0,00	-0,02
	151	0,00	0,00	-0,02	0,00	0,01	-0,01	152	0,00	0,00	-0,02	0,00	0,00	-0,01

TENS. Corr. Tors. dir. 90: SHELL

Shell Nro	Nodo N.ro	S11 kg/cmq	S22 kg/cmq	S12 kg/cmq	M11 kg/cmq	M22 kg/cmq	M12 kg/cmq	Nodo N.ro	S11 kg/cmq	S22 kg/cmq	S12 kg/cmq	M11 kg/cmq	M22 kg/cmq	M12 kg/cmq
125	84	0,00	0,00	-0,01	0,00	0,00	-0,02	85	0,00	-0,01	-0,01	0,00	0,00	-0,02
	152	0,00	0,00	-0,02	0,00	0,00	-0,01	153	0,00	-0,01	-0,02	0,00	-0,01	-0,01
126	85	0,00	-0,01	-0,01	0,00	0,00	-0,01	16	0,00	-0,01	0,00	-0,01	-0,03	-0,01
	153	0,00	-0,01	-0,04	0,00	-0,01	-0,02	154	0,00	-0,01	-0,02	0,01	0,05	-0,02
127	156	0,01	0,04	0,04	0,01	0,01	-0,02	157	0,01	0,01	0,04	0,00	0,01	-0,02
	109	0,01	0,04	0,03	0,01	0,05	-0,01	13	0,00	0,01	0,04	0,00	0,02	0,00
128	158	0,01	0,05	0,00	0,00	-0,03	-0,02	159	0,00	0,03	0,03	0,01	-0,01	-0,02
	155	0,00	0,05	0,01	0,00	0,02	-0,02	156	-0,01	0,03	0,04	0,01	0,01	-0,02
129	159	0,00	0,03	0,04	0,01	-0,01	-0,02	160	0,00	0,01	0,04	0,01	-0,01	-0,01
	156	0,01	0,03	0,04	0,01	0,01	-0,02	157	0,01	0,01	0,05	0,00	0,01	-0,02
130	31	-0,01	-0,02	0,01	-0,05	-0,23	0,05	161	0,00	0,02	0,03	0,00	0,02	0,05
	158	-0,01	-0,02	0,01	0,01	0,02	-0,04	159	0,00	0,01	0,03	0,00	-0,04	-0,05
131	161	0,00	0,01	0,03	0,00	0,02	0,00	32	0,00	0,00	0,03	0,00	0,00	0,00
	159	0,00	0,01	0,04	0,00	-0,04	-0,01	160	0,00	0,00	0,05	0,01	0,00	-0,01
132	162	0,00	0,00	-0,04	0,00	0,02	-0,01	163	0,00	0,00	-0,05	0,00	0,01	-0,01
	113	0,00	0,00	-0,03	0,00	0,02	0,00	14	0,00	0,00	-0,03	0,00	0,01	0,00
133	23	0,00	0,00	-0,02	-0,01	0,06	-0,03	164	0,00	0,00	-0,06	0,01	-0,02	-0,03
	22	0,00	0,00	-0,02	0,03	0,00	-0,01	162	0,00	0,00	-0,05	-0,01	0,04	-0,01
134	164	0,00	0,00	-0,03	0,00	-0,03	-0,02	165	0,00	0,00	-0,04	0,00	0,00	-0,01
	162	0,00	0,00	-0,03	0,00	0,04	-0,02	163	0,00	0,00	-0,04	0,00	0,01	-0,01
135	20	0,00	0,00	-0,01	0,00	0,01	0,01	166	0,00	0,00	-0,04	0,00	-0,01	0,02
	23	0,00	-0,01	-0,04	-0,05	-0,13	-0,03	164	0,00	0,00	-0,06	0,01	0,00	-0,03
136	166	0,00	0,00	-0,03	0,00	-0,01	0,00	33	0,00	0,00	-0,03	0,00	0,00	-0,01
	164	0,00	0,00	-0,04	0,01	0,00	-0,01	165	0,00	0,00	-0,05	0,00	0,00	-0,01
137	167	0,00	-0,01	0,05	0,00	0,01	-0,01	149	-0,01	-0,04	0,03	-0,01	-0,05	-0,01
	119	0,00	-0,01	0,04	0,00	0,00	-0,01	9	-0,01	-0,04	0,02	0,01	0,05	-0,01
138	160	0,00	0,01	0,05	0,01	-0,01	-0,01	168	0,00	-0,01	0,04	0,00	0,01	-0,01
	157	0,00	0,01	0,05	0,00	0,01	-0,01	167	0,00	-0,01	0,04	0,00	0,00	-0,01
139	168	0,00	-0,01	0,05	0,00	0,01	-0,01	154	0,00	-0,02	0,02	-0,01	-0,04	-0,01
	167	0,00	-0,01	0,05	0,00	0,00	-0,01	149	0,00	-0,02	0,02	0,01	0,04	-0,01
140	32	0,00	0,00	0,04	0,00	0,00	-0,01	169	0,00	0,00	0,03	0,00	0,00	-0,01
	160	0,00	0,00	0,05	0,01	0,00	-0,01	168	0,00	0,00	0,05	0,00	0,00	-0,01
141	169	0,00	0,00	0,05	0,00	0,00	-0,01	16	0,00	0,01	0,02	0,00	0,00	-0,01
	168	0,00	0,00	0,06	0,00	0,00	-0,02	154	0,01	0,01	0,03	0,00	0,02	-0,01
142	170	0,00	0,01	-0,05	0,00	0,01	-0,01	145	0,00	0,03	-0,03	-0,01	-0,05	-0,01
	122	0,00	0,01	-0,04	0,00	0,01	0,00	8	0,01	0,03	-0,02	0,01	0,05	-0,01
143	165	0,00	0,00	-0,04	0,00	0,00	-0,01	171	0,00	0,01	-0,03	0,00	0,01	-0,01
	163	0,00	0,00	-0,04	0,00	0,01	-0,01	170	0,00	0,01	-0,04	0,00	0,00	-0,01
144	171	0,00	0,01	-0,05	0,00	0,01	-0,01	150	0,00	0,01	-0,02	-0,01	-0,03	-0,01
	170	0,00	0,01	-0,05	0,00	0,00	-0,01	145	0,00	0,01	-0,02	0,00	0,04	-0,01
145	33	0,00	0,00	-0,03	0,00	0,00	-0,01	172	0,00	0,00	-0,03	0,00	0,00	-0,01
	165	0,00	0,00	-0,05	0,00	0,00	-0,01	171	0,00	0,00	-0,04	0,00	0,00	-0,01
146	172	0,00	0,00	-0,04	0,00	0,00	-0,01	15	0,00	-0,01	-0,02	0,00	0,00	-0,01
	171	0,00	0,00	-0,05	0,00	0,00	-0,02	150	0,00	-0,01	-0,03	0,00	0,02	-0,01
147	37	0,00	0,00	0,00	0,00	0,05	0,00	27	0,00	0,00	0,00	0,03	0,08	-0,01
	173	0,00	0,00	0,00	0,00	0,03	0,01	61	0,00	0,00	0,00	0,00	-0,03	0,01
148	84	0,00	0,00	0,00	-0,01	-0,03	0,01	175	0,00	0,00	0,00	0,00	0,01	0,01
	85	0,00	0,00	0,00	0,01	0,03	0,01	174	0,00	0,00	0,00	0,00	-0,01	0,01
149	83	0,00	0,00	0,00	-0,01	-0,02	0,01	176	0,00	0,00	0,00	0,00	0,01	0,01
	84	0,00	0,00	0,00	0,00	0,03	0,01	175	0,00	0,00	0,00	0,00	-0,01	0,01
150	15	0,00	0,00	0,00	-0,03	-0,04	0,00	42	0,00	0,00	0,00	0,00	0,00	0,00
	83	0,00	0,00	0,00	0,00	0,03	0,01	176	0,00	0,00	0,00	0,00	-0,01	0,01
151	179	0,00	0,00	0,00	0,00	-0,01	0,00	50	0,00	0,00	0,00	0,00	-0,01	0,00
	177	0,00	0,00	0,00	-0,01	-0,02	0,01	20	0,00	0,00	0,00	-0,01	-0,02	0,01
152	180	0,00	0,00	0,00	0,00	-0,01	0,00	181	0,00	0,00	0,00	0,00	0,00	0,00
	178	0,00	0,00	0,00	0,00	-0,01	0,00	179	0,00	0,00	0,00	0,00	-0,01	0,00
153	181	0,00	0,00	0,00	0,00	0,00	0,00	53	0,00	0,00	0,00	0,00	0,00	0,00
	179	0,00	0,00	0,00	0,00	-0,01	0,00	50	0,00	0,00	0,00	0,00	-0,01	0,00
154	182	0,00	0,00	0,00	0,00	0,00	0,00	183	0,00	0,00	0,00	0,00	0,00	0,00
	180	0,00	0,00	0,00	0,00	0,00	0,00	181	0,00	0,00	0,00	0,00	0,00	0,00
155	183	0,00	0,00	0,00	0,00	0,00	0,00	56	0,00	0,00	0,00	0,00	0,00	0,00
	181	0,00	0,00	0,00	0,00	0,00	0,00	53	0,00	0,00	0,00	0,00	0,00	0,00
156	48	0,00	0,00	0,00	0,00	0,00	0,00	184	0,00	0,00	0,00	0,00	0,00	0,00
	182	0,00	0,00	0,00	0,00	0,00	0,00	183	0,00	0,00	0,00	0,00	0,00	0,00
157	184	0,00	0,00	0,00	0,00	0,00	0,00	49	0,00	0,00	0,00	0,00	0,00	0,00
	183	0,00	0,00	0,00	0,00	0,00	0,00	56	0,00	0,00	0,00	0,00	0,00	0,00
158	89	0,00	0,00	0,00	0,00	0,00	0,00	68	0,00	0,00	0,00	0,00	-0,01	0,00
	184	0,00	0,00	0,00	0,00	0,00	0,00	49	0,00	0,00	0,00	0,00	0,00	0,00

SPOST. PESO PROPRIO: ASTE

Tratto	Filo In.	Alt. (m)	Sx (mm)	Sy (mm)	Sz (mm)	Rx (rad)	Ry (rad)	Rz (rad)	Filo Fin.	Alt. (m)	Sx (mm)	Sy (mm)	Sz (mm)	Rx (rad)	Ry (rad)	Rz (rad)
	1	0,00	0,00	-2,26	0,00	-,00005	0,00000	-,0002	29	0,00	0,00	-2,21	0,00	-,00004	0,00000	-,0001
	17	0,00	0,00	-2,17	0,00	-,00004	0,00000	-,0001	44	0,00	0,00	-2,14	0,00	-,00004	0,00000	-,0001
	3	0,00	0,00	-2,78	0,00	-,00005	0,00000	-,0002	61	0,00	0,00	-2,74	0,00	-,00004	0,00000	-,0002
	2	0,00	0,00	-2,09	0,00	0,00016	0,00000	0,0000	68	0,00	0,00	-2,22	0,00	0,00017	0,00000	0,0000
	27	0,00	0,00	-2,36	0,00	0,00017	0,00000	0,0000	70	0,00	0,00	-2,52	0,00	0,00018	0,00000	0,0000
	1	0,00	0,00	-2,21	0,00	0,00016	0,00000	-,0001	69	0,00	0,00	-2,34	0,00	0,00017	0,00000	-,0001
	28	0,00	0,00	-2,48	0,00	0,00017	0,00000	-,0001	71	0,00	0,00	-2,64	0,00	0,00018	0,00000	-,0001
	3	1,85	0,32	-2,80	-0,08	-,00004	0,00000	-,0002	61	1,85	0,32	-2,76	-0,08	-,00004	0,00000	-,0002
	1	1,85	0,32	-2,25	-0,08	-,00004	0,00000	-,0002	29	1,85	0,32	-2,21	-0,08	-,00004	0,00000	-,0002
	2	1,85	0,08	-2,09	0,32	0,00017	0,00000	0,0000	68	1,85	0,08	-2,23	0,32	0,00017	0,00000	-,0001

SPOST. PESO PROPRIO: ASTE

Tratto	Filo In.	Alt. (m)	Sx (mm)	Sy (mm)	Sz (mm)	Rx (rad)	Ry (rad)	Rz (rad)	Filo Fin.	Alt. (m)	Sx (mm)	Sy (mm)	Sz (mm)	Rx (rad)	Ry (rad)	Rz (rad)
	1	1,85	0,08	-2,22	0,32	0,00017	0,00000	0,0000	69	1,85	0,08	-2,36	0,32	0,00017	0,00000	0,0000
	17	1,85	0,32	-2,16	-0,08	-,00005	0,00000	-,0002	83	1,85	0,32	-2,15	-0,08	-,00005	0,00000	-,0002
	27	1,85	0,08	-2,37	0,32	0,00017	0,00000	-,0001	70	1,85	0,08	-2,53	0,32	0,00017	0,00000	-,0001
	28	1,85	0,08	-2,50	0,32	0,00017	0,00000	0,0000	71	1,85	0,08	-2,66	0,32	0,00017	0,00000	0,0000
	3	4,75	0,83	-2,81	-0,20	-,00005	0,00000	-,0002	61	4,75	0,83	-2,77	-0,20	-,00004	0,00000	-,0002
	1	4,75	0,83	-2,26	-0,20	-,00005	0,00000	-,0002	29	4,75	0,83	-2,22	-0,20	-,00004	0,00000	-,0002
	29	4,75	0,83	-2,22	-0,20	-,00004	0,00000	-,0002	17	4,75	0,83	-2,18	-0,20	-,00004	0,00000	-,0002
	2	4,75	0,20	-2,10	0,83	0,00019	0,00000	0,0000	68	4,75	0,20	-2,24	0,83	0,00018	0,00000	0,0000
	1	4,75	0,20	-2,23	0,83	0,00018	0,00000	0,0000	69	4,75	0,20	-2,37	0,83	0,00017	0,00000	0,0000
	27	4,75	0,20	-2,37	0,83	0,00017	0,00000	0,0000	70	4,75	0,20	-2,53	0,83	0,00017	0,00000	0,0000
	28	4,75	0,20	-2,51	0,83	0,00017	0,00000	0,0000	71	4,75	0,20	-2,67	0,83	0,00017	0,00000	0,0000
	17	4,75	0,83	-2,18	-0,20	-,00004	0,00000	-,0002	44	4,75	0,83	-2,15	-0,20	-,00004	0,00000	-,0002
	29	0,00	0,00	-2,21	0,00	-,00004	0,00000	-,0001	17	0,00	0,00	-2,17	0,00	-,00004	0,00000	-,0001
	44	0,00	0,00	-2,14	0,00	-,00004	0,00000	-,0001	2	0,00	0,00	-2,12	0,00	-,00003	0,00000	-,0002
	61	0,00	0,00	-2,74	0,00	-,00004	0,00000	-,0002	62	0,00	0,00	-2,71	0,00	-,00004	0,00000	-,0002
	62	0,00	0,00	-2,71	0,00	-,00004	0,00000	-,0002	63	0,00	0,00	-2,67	0,00	-,00004	0,00000	-,0002
	63	0,00	0,00	-2,67	0,00	-,00004	0,00000	-,0002	4	0,00	0,00	-2,63	0,00	-,00003	0,00000	-,0002
	68	0,00	0,00	-2,22	0,00	0,00017	0,00000	0,0000	27	0,00	0,00	-2,36	0,00	0,00017	0,00000	0,0000
	70	0,00	0,00	-2,52	0,00	0,00018	0,00000	0,0000	4	0,00	0,00	-2,69	0,00	0,00018	0,00000	0,0000
	69	0,00	0,00	-2,34	0,00	0,00017	0,00000	-,0001	28	0,00	0,00	-2,48	0,00	0,00017	0,00000	-,0001
	71	0,00	0,00	-2,64	0,00	0,00018	0,00000	-,0001	3	0,00	0,00	-2,81	0,00	0,00018	0,00000	-,0001
	61	1,85	0,32	-2,76	-0,08	-,00004	0,00000	-,0002	62	1,85	0,32	-2,73	-0,08	-,00004	0,00000	-,0002
	62	1,85	0,32	-2,73	-0,08	-,00004	0,00000	-,0002	63	1,85	0,32	-2,69	-0,08	-,00004	0,00000	-,0002
	63	1,85	0,32	-2,69	-0,08	-,00004	0,00000	-,0002	4	1,85	0,32	-2,65	-0,08	-,00004	0,00000	-,0002
	29	1,85	0,32	-2,21	-0,08	-,00004	0,00000	-,0002	17	1,85	0,32	-2,16	-0,08	-,00005	0,00000	-,0002
	68	1,85	0,08	-2,23	0,32	0,00017	0,00000	-,0001	27	1,85	0,08	-2,37	0,32	0,00017	0,00000	-,0001
	69	1,85	0,08	-2,36	0,32	0,00017	0,00000	0,0000	28	1,85	0,08	-2,50	0,32	0,00017	0,00000	0,0000
	83	1,85	0,32	-2,15	-0,08	-,00005	0,00000	-,0002	44	1,85	0,32	-2,13	-0,08	-,00004	0,00000	-,0002
	44	1,85	0,32	-2,13	-0,08	-,00004	0,00000	-,0002	74	1,85	0,32	-2,12	-0,08	-,00004	0,00000	-,0002
	74	1,85	0,32	-2,12	-0,08	-,00004	0,00000	-,0002	2	1,85	0,32	-2,10	-0,08	-,00005	0,00000	-,0002
	70	1,85	0,08	-2,53	0,32	0,00017	0,00000	-,0001	4	1,85	0,08	-2,69	0,32	0,00017	0,00000	0,0000
	71	1,85	0,08	-2,66	0,32	0,00017	0,00000	0,0000	3	1,85	0,08	-2,82	0,32	0,00017	0,00000	0,0000
	61	4,75	0,83	-2,77	-0,20	-,00004	0,00000	-,0002	62	4,75	0,83	-2,73	-0,20	-,00004	0,00000	-,0002
	62	4,75	0,83	-2,73	-0,20	-,00004	0,00000	-,0002	63	4,75	0,83	-2,70	-0,20	-,00005	0,00000	-,0002
	63	4,75	0,83	-2,70	-0,20	-,00005	0,00000	-,0002	4	4,75	0,83	-2,66	-0,20	-,00004	0,00000	-,0002
	68	4,75	0,20	-2,24	0,83	0,00018	0,00000	0,0000	27	4,75	0,20	-2,37	0,83	0,00017	0,00000	0,0000
	69	4,75	0,20	-2,37	0,83	0,00017	0,00000	0,0000	28	4,75	0,20	-2,51	0,83	0,00017	0,00000	0,0000
	70	4,75	0,20	-2,53	0,83	0,00017	0,00000	0,0000	4	4,75	0,20	-2,70	0,83	0,00017	0,00000	0,0000
	71	4,75	0,20	-2,67	0,83	0,00017	0,00000	0,0000	3	4,75	0,20	-2,83	0,83	0,00017	0,00000	0,0000
	44	4,75	0,83	-2,15	-0,20	-,00004	0,00000	-,0002	2	4,75	0,83	-2,12	-0,20	-,00004	0,00000	-,0002

SPOST. PESO PROPRIO: SHELL

Shell Nro	Nodo N.ro	S1 (mm)	S2 (mm)	S3 (mm)	R1 (rad)	R2 (rad)	R3 (rad)	Nodo N.ro	S1 (mm)	S2 (mm)	S3 (mm)	R1 (rad)	R2 (rad)	R3 (rad)
1	93	-0,04	-2,80	-0,16	-,00017	0,00000	0,00004	94	-0,04	-2,76	-0,16	-,00017	0,00000	0,00004
	4	0,00	-2,79	0,00	-,00018	0,00000	0,00005	90	0,00	-2,76	0,00	-,00019	0,00000	0,00004
2	102	-0,04	-2,25	-0,16	-,00017	0,00000	0,00004	103	-0,04	-2,20	-0,15	-,00019	-,00001	0,00004
	1	0,00	-2,24	0,00	-,00016	0,00000	0,00005	101	0,00	-2,20	0,00	-,00012	0,00000	0,00004
3	106	0,16	-2,08	-0,04	-,00004	0,00000	-,00017	107	0,16	-2,22	-0,03	-,00005	-,00001	-,00017
	3	0,00	-2,08	0,00	-,00003	0,00000	-,00016	105	0,00	-2,22	0,00	0,00001	0,00000	-,00017
4	102	0,16	-2,22	-0,04	-,00004	0,00000	-,00017	111	0,16	-2,36	-0,05	-,00003	0,00001	-,00017
	1	0,00	-2,22	0,00	-,00005	0,00000	-,00016	110	0,00	-2,35	0,00	-,00009	0,00000	-,00017
5	104	-0,04	-2,16	-0,15	-,00018	0,00000	0,00004	115	-0,04	-2,13	-0,15	-,00018	0,00001	0,00004
	2	0,00	-2,15	0,00	-,00012	0,00000	0,00004	114	0,00	-2,12	0,00	-,00013	0,00000	0,00004
6	108	0,16	-2,36	-0,02	-,00005	0,00000	-,00017	118	0,16	-2,53	-0,03	-,00005	0,00001	-,00018
	6	0,00	-2,36	0,00	0,00002	0,00000	-,00017	117	0,00	-2,52	0,00	0,00001	0,00000	-,00018
7	112	0,16	-2,50	-0,06	-,00003	0,00000	-,00017	121	0,16	-2,66	-0,05	-,00003	-,00001	-,00017
	7	0,00	-2,49	0,00	-,00010	0,00000	-,00017	120	0,00	-2,65	0,00	-,00010	0,00000	-,00018
8	125	-0,08	0,32	-2,09	-,00018	-,00004	0,00000	126	-0,08	0,32	-2,18	-,00019	-,00005	0,00000
	12	-0,08	0,32	-2,08	-,00017	-,00005	0,00000	123	-0,08	0,32	-2,15	-,00018	-,00005	0,00000
9	17	-0,08	0,32	-2,18	-,00019	-,00004	0,00000	142	-0,08	0,32	-2,23	-,00019	-,00004	0,00000
	11	-0,08	0,32	-2,14	-,00019	-,00005	0,00000	139	-0,08	0,32	-2,24	-,00022	-,00004	0,00000
10	145	-0,12	-2,80	-0,49	-,00017	0,00000	0,00004	146	-0,12	-2,77	-0,49	-,00018	0,00000	0,00004
	8	-0,08	-2,80	-0,32	-,00017	0,00000	0,00004	98	-0,08	-2,76	-0,32	-,00017	0,00000	0,00004
11	28	-0,13	-2,24	-0,53	-,00017	0,00000	0,00005	29	-0,13	-2,21	-0,53	-,00017	0,00000	0,00004
	10	-0,08	-2,25	-0,32	-,00017	0,00000	0,00004	17	-0,08	-2,21	-0,32	-,00019	0,00000	0,00004
12	29	-0,13	-2,21	-0,53	-,00017	0,00000	0,00004	30	-0,13	-2,19	-0,53	-,00016	0,00000	0,00004
	17	-0,08	-2,21	-0,32	-,00019	0,00000	0,00004	11	-0,08	-2,16	-0,32	-,00019	0,00000	0,00005
13	20	-0,20	-2,26	-0,83	-,00018	0,00000	0,00005	21	-0,20	-2,22	-0,83	-,00020	0,00000	0,00004
	24	-0,16	-2,24	-0,65	-,00017	-,00001	0,00004	18	-0,16	-2,22	-0,65	-,00018	-,00001	0,00004
14	21	-0,20	-2,22	-0,83	-,00020	0,00000	0,00004	27	-0,20	-2,18	-0,83	-,00020	0,00000	0,00004
	18	-0,16	-2,22	-0,65	-,00018	-,00001	0,00004	19	-0,16	-2,19	-0,64	-,00017	0,00000	0,00005
15	22	-2,16	-0,59	-0,49	-,00006	0,00016	0,00005	22	-2,18	-0,60	-0,49	-,00006	0,00016	0,00005
	10	-2,16	-0,64	-0,32	-,00006	0,00017	0,00004	28	-2,16	-0,58	-0,53	-,00005	0,00016	0,00005
16	23	-1,28	-1,87	-0,66	-,00015	0,00008	0,00004	24	-1,27	-1,86	-0,65	-,00015	0,00008	0,00004
	22	-1,24	-1,89	-0,49	-,00015	0,00009	0,00005	28	-1,24	-1,87	-0,53	-,00015	0,00009	0,00005
17	20	-0,01	-2,25	-0,83	-,00018	-,00001	0,00005	20	-0,01	-2,27	-0,83	-,00018	-,00001	0,00005
	23	0,03	-2,26	-0,66	-,00017	-,00002	0,00004	24	0,03	-2,25	-0,65	-,00017	-,00002	0,00004
18	30	-2,17	0,13	-0,53	0,00000	0,00016	0,00004	30	-2,19	0,13	-0,53	0,00000	0,00016	0,00004
	11	-2,16	0,08	-0,32	0,00000	0,00019	0,00005	25	-2,17	0,12	-0,49	0,00000	0,00016	0,00004
19	19	0,79	-2,05	-0,64	-,00015	-,00007	0,00005	26	0,78	-2,03	-0,65	-,00015	-,00007	0,00005
	30	0,81	-2,04	-0,53	-,00015	-,00007	0,00004	25	0,81	-2,01	-0,49	-,00015	-,00007	0,00004

SPOST. PESO PROPRIO: SHELL

Shell Nro	Nodo N.ro	S1 (mm)	S2 (mm)	S3 (mm)	R1 (rad)	R2 (rad)	R3 (rad)	Nodo N.ro	S1 (mm)	S2 (mm)	S3 (mm)	R1 (rad)	R2 (rad)	R3 (rad)
20	27	-0,34	-2,13	-0,83	-,00020	0,00001	0,00004	27	-0,34	-2,16	-0,83	-,00020	0,00001	0,00004
	19	-0,30	-2,18	-0,64	-,00017	0,00001	0,00005	26	-0,30	-2,16	-0,65	-,00017	0,00001	0,00005
21	155	0,49	-2,09	-0,12	-,00004	0,00000	-,00017	156	0,49	-2,23	-0,12	-,00004	0,00000	-,00017
	12	0,32	-2,09	-0,08	-,00005	0,00000	-,00017	109	0,32	-2,23	-0,08	-,00005	0,00000	-,00017
22	22	0,49	-2,23	-0,12	-,00005	0,00000	-,00017	162	0,49	-2,37	-0,12	-,00004	-,00001	-,00017
	10	0,32	-2,22	-0,08	-,00004	0,00000	-,00017	113	0,32	-2,36	-0,08	-,00003	0,00000	-,00017
23	157	0,49	-2,37	-0,12	-,00004	0,00000	-,00017	167	0,49	-2,53	-0,12	-,00004	0,00000	-,00017
	13	0,32	-2,37	-0,08	-,00006	0,00000	-,00017	119	0,32	-2,53	-0,08	-,00005	0,00000	-,00017
24	163	0,49	-2,51	-0,11	-,00004	0,00000	-,00017	170	0,49	-2,67	-0,12	-,00004	0,00000	-,00017
	14	0,32	-2,50	-0,08	-,00002	0,00000	-,00017	122	0,32	-2,66	-0,08	-,00003	0,00000	-,00017
25	36	-0,20	0,83	-2,30	-,00022	-,00009	0,00000	20	-0,20	0,83	-2,24	-,00018	-,00005	0,00000
	34	-0,20	0,83	-2,16	-,00018	-,00007	0,00000	35	-0,20	0,83	-2,12	-,00017	-,00006	0,00000
26	38	0,83	0,20	-2,06	-,00004	0,00018	0,00000	21	0,83	0,20	-2,19	-,00004	0,00020	0,00000
	37	0,83	0,20	-2,02	-,00004	0,00018	0,00000	27	0,83	0,20	-2,15	-,00004	0,00020	0,00000
27	35	0,83	0,20	-2,12	-,00006	0,00017	0,00000	20	0,83	0,20	-2,24	-,00005	0,00018	0,00000
	38	0,83	0,20	-2,06	-,00004	0,00018	0,00000	21	0,83	0,20	-2,19	-,00004	0,00020	0,00000
28	173	0,83	0,20	-1,99	-,00004	0,00019	0,00000	61	0,83	0,20	-2,13	-,00004	0,00021	0,00000
	39	0,83	0,20	-1,97	-,00003	0,00019	0,00000	31	0,83	0,20	-2,10	-,00004	0,00019	0,00000
29	39	0,83	0,20	-1,97	-,00003	0,00019	0,00000	31	0,83	0,20	-2,10	-,00004	0,00019	0,00000
	40	0,83	0,20	-1,94	-,00003	0,00019	0,00000	41	0,83	0,20	-2,09	-,00001	0,00023	0,00000
30	43	0,83	0,20	-2,89	-,00009	0,00014	0,00000	44	0,83	0,20	-3,01	-,00007	0,00017	0,00000
	15	0,83	0,20	-2,84	-,00005	0,00017	0,00000	42	0,83	0,20	-2,96	-,00006	0,00018	0,00000
31	85	0,83	0,20	-2,73	-,00005	0,00017	0,00000	174	0,83	0,20	-2,85	-,00004	0,00018	0,00000
	16	0,83	0,20	-2,69	-,00004	0,00017	0,00000	45	0,83	0,20	-2,82	-,00003	0,00018	0,00000
32	16	0,83	0,20	-2,69	-,00004	0,00017	0,00000	45	0,83	0,20	-2,82	-,00003	0,00018	0,00000
	46	0,83	0,20	-2,69	0,00000	0,00014	0,00000	47	0,83	0,20	-2,80	-,00002	0,00017	0,00000
33	178	-0,20	0,83	-2,39	-,00027	-,00009	0,00000	179	-0,20	0,83	-2,37	-,00028	-,00009	0,00000
	36	-0,20	0,83	-2,30	-,00022	-,00009	0,00000	177	-0,20	0,83	-2,26	-,00024	-,00008	0,00000
34	50	-0,20	0,83	-2,36	-,00027	-,00006	0,00000	51	-0,20	0,83	-2,32	-,00026	-,00004	0,00000
	20	-0,20	0,83	-2,24	-,00018	-,00005	0,00000	21	-0,20	0,83	-2,19	-,00020	-,00004	0,00000
35	51	-0,20	0,83	-2,32	-,00026	-,00004	0,00000	52	-0,20	0,83	-2,28	-,00026	-,00004	0,00000
	21	-0,20	0,83	-2,19	-,00020	-,00004	0,00000	27	-0,20	0,83	-2,15	-,00020	-,00004	0,00000
36	53	-0,20	0,83	-2,49	-,00025	-,00005	0,00000	54	-0,20	0,83	-2,45	-,00024	-,00004	0,00000
	50	-0,20	0,83	-2,36	-,00027	-,00006	0,00000	51	-0,20	0,83	-2,32	-,00026	-,00004	0,00000
37	54	-0,20	0,83	-2,45	-,00024	-,00004	0,00000	55	-0,20	0,83	-2,42	-,00024	-,00004	0,00000
	51	-0,20	0,83	-2,32	-,00026	-,00004	0,00000	52	-0,20	0,83	-2,28	-,00026	-,00004	0,00000
38	56	-0,20	0,83	-2,59	-,00018	-,00005	0,00000	57	-0,20	0,83	-2,56	-,00019	-,00004	0,00000
	53	-0,20	0,83	-2,49	-,00025	-,00005	0,00000	54	-0,20	0,83	-2,45	-,00024	-,00004	0,00000
39	57	-0,20	0,83	-2,56	-,00019	-,00004	0,00000	58	-0,20	0,83	-2,54	-,00019	-,00003	0,00000
	54	-0,20	0,83	-2,45	-,00024	-,00004	0,00000	55	-0,20	0,83	-2,42	-,00024	-,00004	0,00000
40	49	-0,20	0,83	-2,66	-,00012	-,00003	0,00000	59	-0,20	0,83	-2,65	-,00015	-,00003	0,00000
	56	-0,20	0,83	-2,59	-,00018	-,00005	0,00000	57	-0,20	0,83	-2,56	-,00019	-,00004	0,00000
41	59	-0,20	0,83	-2,65	-,00015	-,00003	0,00000	60	-0,20	0,83	-2,62	-,00011	-,00004	0,00000
	57	-0,20	0,83	-2,56	-,00019	-,00004	0,00000	58	-0,20	0,83	-2,54	-,00019	-,00003	0,00000
42	55	-0,20	0,83	-2,42	-,00024	-,00004	0,00000	62	-0,20	0,83	-2,35	-,00026	-,00004	0,00000
	52	-0,20	0,83	-2,28	-,00026	-,00004	0,00000	61	-0,20	0,83	-2,13	-,00021	-,00004	0,00000
43	62	-0,20	0,83	-2,35	-,00026	-,00004	0,00000	63	-0,20	0,83	-2,29	-,00027	0,00000	0,00000
	61	-0,20	0,83	-2,13	-,00021	-,00004	0,00000	31	-0,20	0,83	-2,10	-,00019	-,00004	0,00000
44	58	-0,20	0,83	-2,54	-,00019	-,00003	0,00000	64	-0,20	0,83	-2,54	-,00015	-,00001	0,00000
	55	-0,20	0,83	-2,42	-,00024	-,00004	0,00000	62	-0,20	0,83	-2,35	-,00026	-,00004	0,00000
45	64	-0,20	0,83	-2,54	-,00015	-,00001	0,00000	65	-0,20	0,83	-2,47	-,00020	0,00002	0,00000
	62	-0,20	0,83	-2,35	-,00026	-,00004	0,00000	63	-0,20	0,83	-2,29	-,00027	0,00000	0,00000
46	52	-0,20	0,83	-2,28	-,00026	-,00004	0,00000	52	-0,20	0,83	-2,28	-,00026	-,00004	0,00000
	27	-0,20	0,83	-2,15	-,00020	-,00004	0,00000	61	-0,20	0,83	-2,13	-,00021	-,00004	0,00000
47	60	-0,20	0,83	-2,62	-,00011	-,00004	0,00000	60	-0,20	0,83	-2,62	-,00011	-,00004	0,00000
	58	-0,20	0,83	-2,54	-,00019	-,00003	0,00000	64	-0,20	0,83	-2,54	-,00015	-,00001	0,00000
48	63	-0,20	0,83	-2,29	-,00027	0,00000	0,00000	66	-0,20	0,83	-2,29	-,00028	0,00001	0,00000
	31	-0,20	0,83	-2,10	-,00019	-,00004	0,00000	41	-0,20	0,83	-2,09	-,00023	-,00001	0,00000
49	63	-0,20	0,83	-2,29	-,00027	0,00000	0,00000	63	-0,20	0,83	-2,29	-,00027	0,00000	0,00000
	66	-0,20	0,83	-2,29	-,00028	0,00001	0,00000	65	-0,20	0,83	-2,47	-,00020	0,00002	0,00000
50	67	-0,20	0,83	-2,80	-,00009	-,00009	0,00000	89	-0,20	0,83	-2,75	-,00007	-,00006	0,00000
	48	-0,20	0,83	-2,67	-,00019	-,00009	0,00000	184	-0,20	0,83	-2,66	-,00015	-,00006	0,00000
51	69	-0,20	0,83	-2,70	-,00010	-,00003	0,00000	70	-0,20	0,83	-2,63	-,00007	-,00002	0,00000
	60	-0,20	0,83	-2,62	-,00011	-,00004	0,00000	64	-0,20	0,83	-2,54	-,00015	-,00001	0,00000
52	70	-0,20	0,83	-2,63	-,00007	-,00002	0,00000	71	-0,20	0,83	-2,60	-,00009	0,00000	0,00000
	64	-0,20	0,83	-2,54	-,00015	-,00001	0,00000	65	-0,20	0,83	-2,47	-,00020	0,00002	0,00000
53	72	-0,20	0,83	-2,69	-,00012	-,00004	0,00000	73	-0,20	0,83	-2,65	-,00008	-,00002	0,00000
	69	-0,20	0,83	-2,70	-,00010	-,00003	0,00000	70	-0,20	0,83	-2,63	-,00007	-,00002	0,00000
54	73	-0,20	0,83	-2,65	-,00008	-,00002	0,00000	74	-0,20	0,83	-2,64	-,00008	0,00000	0,00000
	70	-0,20	0,83	-2,63	-,00007	-,00002	0,00000	71	-0,20	0,83	-2,60	-,00009	0,00000	0,00000
55	16	-0,20	0,83	-2,69	-,00017	-,00004	0,00000	75	-0,20	0,83	-2,69	-,00011	-,00001	0,00000
	72	-0,20	0,83	-2,69	-,00012	-,00004	0,00000	73	-0,20	0,83	-2,65	-,00008	-,00002	0,00000
56	75	-0,20	0,83	-2,69	-,00011	-,00001	0,00000	46	-0,20	0,83	-2,69	-,00014	0,00000	0,00000
	73	-0,20	0,83	-2,65	-,00008	-,00002	0,00000	74	-0,20	0,83	-2,64	-,00008	0,00000	0,00000
57	79	-0,20	0,83	-2,78	-,00012	-,00004	0,00000	80	-0,20	0,83	-2,76	-,00014	-,00004	0,00000
	68	-0,20	0,83	-2,73	-,00010	-,00005	0,00000	76	-0,20	0,83	-2,72	-,00012	-,00005	0,00000
58	80	-0,20	0,83	-2,76	-,00014	-,00004	0,00000	81	-0,20	0,83	-2,74	-,00014	-,00004	0,00000
	76	-0,20	0,83	-2,72	-,00012	-,00005	0,00000	77	-0,20	0,83	-2,71	-,00013	-,00004	0,00000
59	81	-0,20	0,83	-2,74	-,00014	-,00004	0,00000	82	-0,20	0,83	-2,71	-,00014	-,00004	0,00000
	77	-0,20	0,83	-2,71	-,00013	-,00004	0,00000	78	-0,20	0,83	-2,70	-,00012	-,00003	0,00000
60	82	-0,20	0,83	-2,71	-,00014	-,00004	0,00000	72	-0,20	0,83	-2,69	-,00012	-,00004	0,00000
	78	-0,20	0,83	-2,70	-,00012	-,00003	0,00000	69	-0,20	0,83	-2,70	-,00010	-,00003	0,00000
61	15	-0,20	0,83	-2,84	-,00017	-,00005	0,00000	83	-0,20	0,83	-2,80	-,00017	-,00004	0,00000

SPOST. PESO PROPRIO: SHELL

Shell Nro	Nodo N.ro	S1 (mm)	S2 (mm)	S3 (mm)	R1 (rad)	R2 (rad)	R3 (rad)	Nodo N.ro	S1 (mm)	S2 (mm)	S3 (mm)	R1 (rad)	R2 (rad)	R3 (rad)
	79	-0,20	0,83	-2,78	-,00012	-,00004	0,00000	80	-0,20	0,83	-2,76	-,00014	-,00004	0,00000
62	83	-0,20	0,83	-2,80	-,00017	-,00004	0,00000	84	-0,20	0,83	-2,76	-,00017	-,00004	0,00000
	80	-0,20	0,83	-2,76	-,00014	-,00004	0,00000	81	-0,20	0,83	-2,74	-,00014	-,00004	0,00000
63	84	-0,20	0,83	-2,76	-,00017	-,00004	0,00000	85	-0,20	0,83	-2,73	-,00017	-,00005	0,00000
	81	-0,20	0,83	-2,74	-,00014	-,00004	0,00000	82	-0,20	0,83	-2,71	-,00014	-,00004	0,00000
64	85	-0,20	0,83	-2,73	-,00017	-,00005	0,00000	16	-0,20	0,83	-2,69	-,00017	-,00004	0,00000
	82	-0,20	0,83	-2,71	-,00014	-,00004	0,00000	72	-0,20	0,83	-2,69	-,00012	-,00004	0,00000
65	79	-0,20	0,83	-2,78	-,00012	-,00004	0,00000	87	-0,20	0,83	-2,80	-,00008	-,00007	0,00000
	15	-0,20	0,83	-2,84	-,00017	-,00005	0,00000	86	-0,20	0,83	-2,86	-,00011	-,00007	0,00000
66	87	-0,20	0,83	-2,80	-,00008	-,00007	0,00000	88	-0,20	0,83	-2,84	-,00008	-,00008	0,00000
	86	-0,20	0,83	-2,86	-,00011	-,00007	0,00000	43	-0,20	0,83	-2,89	-,00014	-,00009	0,00000
67	68	-0,20	0,83	-2,73	-,00010	-,00005	0,00000	89	-0,20	0,83	-2,75	-,00007	-,00006	0,00000
	79	-0,20	0,83	-2,78	-,00012	-,00004	0,00000	87	-0,20	0,83	-2,80	-,00008	-,00007	0,00000
68	89	-0,20	0,83	-2,75	-,00007	-,00006	0,00000	67	-0,20	0,83	-2,80	-,00009	-,00009	0,00000
	87	-0,20	0,83	-2,80	-,00008	-,00007	0,00000	88	-0,20	0,83	-2,84	-,00008	-,00008	0,00000
69	94	-0,04	-2,76	-0,16	-,00017	0,00000	0,00004	95	-0,04	-2,72	-0,17	-,00017	0,00000	0,00004
	90	0,00	-2,76	0,00	-,00019	0,00000	0,00004	91	0,00	-2,72	0,00	-,00019	0,00000	0,00004
70	95	-0,04	-2,72	-0,17	-,00017	0,00000	0,00004	96	-0,04	-2,69	-0,16	-,00017	0,00000	0,00004
	91	0,00	-2,72	0,00	-,00019	0,00000	0,00004	92	0,00	-2,68	0,00	-,00019	0,00000	0,00004
71	96	-0,04	-2,69	-0,16	-,00017	0,00000	0,00004	97	-0,04	-2,65	-0,16	-,00017	0,00000	0,00004
	92	0,00	-2,68	0,00	-,00019	0,00000	0,00004	5	0,00	-2,65	0,00	-,00018	0,00000	0,00003
72	8	-0,08	-2,80	-0,32	-,00017	0,00000	0,00004	98	-0,08	-2,76	-0,32	-,00017	0,00000	0,00004
	93	-0,04	-2,80	-0,16	-,00017	0,00000	0,00004	94	-0,04	-2,76	-0,16	-,00017	0,00000	0,00004
73	98	-0,08	-2,76	-0,32	-,00017	0,00000	0,00004	99	-0,08	-2,73	-0,32	-,00017	0,00000	0,00004
	94	-0,04	-2,76	-0,16	-,00017	0,00000	0,00004	95	-0,04	-2,72	-0,17	-,00017	0,00000	0,00004
74	99	-0,08	-2,73	-0,32	-,00017	0,00000	0,00004	100	-0,08	-2,69	-0,32	-,00017	0,00000	0,00004
	95	-0,04	-2,72	-0,17	-,00017	0,00000	0,00004	96	-0,04	-2,69	-0,16	-,00017	0,00000	0,00004
75	100	-0,08	-2,69	-0,32	-,00017	0,00000	0,00004	9	-0,08	-2,65	-0,32	-,00017	0,00000	0,00004
	96	-0,04	-2,69	-0,16	-,00017	0,00000	0,00004	97	-0,04	-2,65	-0,16	-,00017	0,00000	0,00004
76	103	-0,04	-2,20	-0,15	-,00019	-,00001	0,00004	104	-0,04	-2,16	-0,15	-,00018	0,00000	0,00004
	101	0,00	-2,20	0,00	-,00012	0,00000	0,00004	2	0,00	-2,15	0,00	-,00012	0,00000	0,00004
77	10	-0,08	-2,25	-0,32	-,00017	0,00000	0,00004	17	-0,08	-2,21	-0,32	-,00019	0,00000	0,00004
	102	-0,04	-2,25	-0,16	-,00017	0,00000	0,00004	103	-0,04	-2,20	-0,15	-,00019	-,00001	0,00004
78	17	-0,08	-2,21	-0,32	-,00019	0,00000	0,00004	11	-0,08	-2,16	-0,32	-,00019	0,00000	0,00005
	103	-0,04	-2,20	-0,15	-,00019	-,00001	0,00004	104	-0,04	-2,16	-0,15	-,00018	0,00000	0,00004
79	107	0,16	-2,22	-0,03	-,00005	-,00001	-,00017	108	0,16	-2,36	-0,02	-,00005	0,00000	-,00017
	105	0,00	-2,22	0,00	0,00001	0,00000	-,00017	6	0,00	-2,36	0,00	0,00002	0,00000	-,00017
80	12	0,32	-2,09	-0,08	-,00005	0,00000	-,00017	109	0,32	-2,23	-0,08	-,00005	0,00000	-,00017
	106	0,16	-2,08	-0,04	-,00004	0,00000	-,00017	107	0,16	-2,22	-0,03	-,00005	-,00001	-,00017
81	109	0,32	-2,23	-0,08	-,00005	0,00000	-,00017	13	0,32	-2,37	-0,08	-,00006	0,00000	-,00017
	107	0,16	-2,22	-0,03	-,00005	-,00001	-,00017	108	0,16	-2,36	-0,02	-,00005	0,00000	-,00017
82	111	0,16	-2,36	-0,05	-,00003	0,00001	-,00017	112	0,16	-2,50	-0,06	-,00003	0,00000	-,00017
	110	0,00	-2,35	0,00	-,00009	0,00000	-,00017	7	0,00	-2,49	0,00	-,00010	0,00000	-,00017
83	10	0,32	-2,22	-0,08	-,00004	0,00000	-,00017	113	0,32	-2,36	-0,08	-,00003	0,00000	-,00017
	102	0,16	-2,22	-0,04	-,00004	0,00000	-,00017	111	0,16	-2,36	-0,05	-,00003	0,00001	-,00017
84	113	0,32	-2,36	-0,08	-,00003	0,00000	-,00017	14	0,32	-2,50	-0,08	-,00002	0,00000	-,00017
	111	0,16	-2,36	-0,05	-,00003	0,00001	-,00017	112	0,16	-2,50	-0,06	-,00003	0,00000	-,00017
85	115	-0,04	-2,13	-0,15	-,00018	0,00001	0,00004	106	-0,04	-2,10	-0,16	-,00017	0,00000	0,00004
	114	0,00	-2,12	0,00	-,00013	0,00000	0,00004	3	0,00	-2,10	0,00	-,00016	0,00000	0,00003
86	11	-0,08	-2,16	-0,32	-,00019	0,00000	0,00005	116	-0,08	-2,13	-0,32	-,00019	0,00000	0,00004
	104	-0,04	-2,16	-0,15	-,00018	0,00000	0,00004	115	-0,04	-2,13	-0,15	-,00018	0,00001	0,00004
87	116	-0,08	-2,13	-0,32	-,00019	0,00000	0,00004	12	-0,08	-2,10	-0,32	-,00017	0,00000	0,00005
	115	-0,04	-2,13	-0,15	-,00018	0,00001	0,00004	106	-0,04	-2,10	-0,16	-,00017	0,00000	0,00004
88	118	0,16	-2,53	-0,03	-,00005	0,00001	-,00018	97	0,16	-2,69	-0,04	-,00004	0,00000	-,00017
	117	0,00	-2,52	0,00	0,00001	0,00000	-,00018	5	0,00	-2,68	0,00	-,00003	0,00000	-,00018
89	13	0,32	-2,37	-0,08	-,00006	0,00000	-,00017	119	0,32	-2,53	-0,08	-,00005	0,00000	-,00017
	108	0,16	-2,36	-0,02	-,00005	0,00000	-,00017	118	0,16	-2,53	-0,03	-,00005	0,00001	-,00018
90	119	0,32	-2,53	-0,08	-,00005	0,00000	-,00017	9	0,32	-2,69	-0,08	-,00004	0,00000	-,00017
	118	0,16	-2,53	-0,03	-,00005	0,00001	-,00018	97	0,16	-2,69	-0,04	-,00004	0,00000	-,00017
91	121	0,16	-2,66	-0,05	-,00003	-,00001	-,00017	93	0,16	-2,82	-0,04	-,00004	0,00000	-,00017
	120	0,00	-2,65	0,00	-,00010	0,00000	-,00018	4	0,00	-2,82	0,00	-,00005	0,00000	-,00018
92	14	0,32	-2,50	-0,08	-,00002	0,00000	-,00017	122	0,32	-2,66	-0,08	-,00003	0,00000	-,00017
	112	0,16	-2,50	-0,06	-,00003	0,00000	-,00017	121	0,16	-2,66	-0,05	-,00003	-,00001	-,00017
93	122	0,32	-2,66	-0,08	-,00003	0,00000	-,00017	8	0,32	-2,82	-0,08	-,00004	0,00000	-,00017
	121	0,16	-2,66	-0,05	-,00003	-,00001	-,00017	93	0,16	-2,82	-0,04	-,00004	0,00000	-,00017
94	126	-0,08	0,32	-2,18	-,00019	-,00005	0,00000	127	-0,08	0,32	-2,26	-,00020	-,00007	0,00000
	123	-0,08	0,32	-2,15	-,00018	-,00005	0,00000	109	-0,08	0,32	-2,22	-,00017	-,00005	0,00000
95	127	-0,08	0,32	-2,26	-,00020	-,00007	0,00000	128	-0,08	0,32	-2,35	-,00020	-,00009	0,00000
	109	-0,08	0,32	-2,22	-,00017	-,00005	0,00000	124	-0,08	0,32	-2,29	-,00017	-,00007	0,00000
96	128	-0,08	0,32	-2,35	-,00020	-,00009	0,00000	129	-0,08	0,32	-2,44	-,00020	-,00009	0,00000
	124	-0,08	0,32	-2,29	-,00017	-,00007	0,00000	13	-0,08	0,32	-2,36	-,00017	-,00006	0,00000
97	116	-0,08	0,32	-2,11	-,00019	-,00004	0,00000	130	-0,08	0,32	-2,20	-,00021	-,00005	0,00000
	125	-0,08	0,32	-2,09	-,00018	-,00004	0,00000	126	-0,08	0,32	-2,18	-,00019	-,00005	0,00000
98	130	-0,08	0,32	-2,20	-,00021	-,00005	0,00000	131	-0,08	0,32	-2,30	-,00022	-,00006	0,00000
	126	-0,08	0,32	-2,18	-,00019	-,00005	0,00000	127	-0,08	0,32	-2,26	-,00020	-,00007	0,00000
99	131	-0,08	0,32	-2,30	-,00022	-,00006	0,00000	132	-0,08	0,32	-2,40	-,00022	-,00005	0,00000
	127	-0,08	0,32	-2,26	-,00020	-,00007	0,00000	128	-0,08	0,32	-2,35	-,00020	-,00009	0,00000
100	132	-0,08	0,32	-2,40	-,00022	-,00005	0,00000	133	-0,08	0,32	-2,50	-,00022	-,00004	0,00000
	128	-0,08	0,32	-2,35	-,00020	-,00009	0,00000	129	-0,08	0,32	-2,44	-,00020	-,00009	0,00000
101	134	-0,08	0,32	-2,12	-,00020	-,00005	0,00000	135	-0,08	0,32	-2,22	-,00022	-,00005	0,00000
	116	-0,08	0,32	-2,11	-,00019	-,00004	0,00000	130	-0,08	0,32	-2,20	-,00021	-,00005	0,00000
102	135	-0,08	0,32	-2,22	-,00022	-,00005	0,00000	136	-0,08	0,32	-2,33	-,00022	-,00004	0,00000
	130	-0,08	0,32	-2,20	-,00021	-,00005	0,00000	131	-0,08	0,32	-2,30	-,00022	-,00006	0,00000

SPOST. PESO PROPRIO: SHELL

Shell Nro	Nodo N.ro	S1 (mm)	S2 (mm)	S3 (mm)	R1 (rad)	R2 (rad)	R3 (rad)	Nodo N.ro	S1 (mm)	S2 (mm)	S3 (mm)	R1 (rad)	R2 (rad)	R3 (rad)
103	136	-0,08	0,32	-2,33	-,00022	-,00004	0,00000	137	-0,08	0,32	-2,43	-,00021	-,00001	0,00000
	131	-0,08	0,32	-2,30	-,00022	-,00006	0,00000	132	-0,08	0,32	-2,40	-,00022	-,00005	0,00000
104	137	-0,08	0,32	-2,43	-,00021	-,00001	0,00000	138	-0,08	0,32	-2,51	-,00019	0,00001	0,00000
	132	-0,08	0,32	-2,40	-,00022	-,00005	0,00000	133	-0,08	0,32	-2,50	-,00022	-,00004	0,00000
105	11	-0,08	0,32	-2,14	-,00019	-,00005	0,00000	139	-0,08	0,32	-2,24	-,00022	-,00004	0,00000
	134	-0,08	0,32	-2,12	-,00020	-,00005	0,00000	135	-0,08	0,32	-2,22	-,00022	-,00005	0,00000
106	139	-0,08	0,32	-2,24	-,00022	-,00004	0,00000	140	-0,08	0,32	-2,35	-,00021	-,00002	0,00000
	135	-0,08	0,32	-2,22	-,00022	-,00005	0,00000	136	-0,08	0,32	-2,33	-,00022	-,00004	0,00000
107	140	-0,08	0,32	-2,35	-,00021	-,00002	0,00000	141	-0,08	0,32	-2,43	-,00018	0,00000	0,00000
	136	-0,08	0,32	-2,33	-,00022	-,00004	0,00000	137	-0,08	0,32	-2,43	-,00021	-,00001	0,00000
108	141	-0,08	0,32	-2,43	-,00018	0,00000	0,00000	14	-0,08	0,32	-2,51	-,00017	-,00002	0,00000
	137	-0,08	0,32	-2,43	-,00021	-,00001	0,00000	138	-0,08	0,32	-2,51	-,00019	0,00001	0,00000
109	142	-0,08	0,32	-2,23	-,00019	-,00004	0,00000	143	-0,08	0,32	-2,28	-,00019	-,00003	0,00000
	139	-0,08	0,32	-2,24	-,00022	-,00004	0,00000	140	-0,08	0,32	-2,35	-,00021	-,00002	0,00000
110	143	-0,08	0,32	-2,28	-,00019	-,00003	0,00000	144	-0,08	0,32	-2,33	-,00018	-,00003	0,00000
	140	-0,08	0,32	-2,35	-,00021	-,00002	0,00000	141	-0,08	0,32	-2,43	-,00018	0,00000	0,00000
111	144	-0,08	0,32	-2,33	-,00018	-,00003	0,00000	113	-0,08	0,32	-2,37	-,00017	-,00003	0,00000
	141	-0,08	0,32	-2,43	-,00018	0,00000	0,00000	14	-0,08	0,32	-2,51	-,00017	-,00002	0,00000
112	10	-0,08	0,32	-2,23	-,00017	-,00004	0,00000	10	-0,08	0,32	-2,23	-,00017	-,00004	0,00000
	17	-0,08	0,32	-2,18	-,00019	-,00004	0,00000	142	-0,08	0,32	-2,23	-,00019	-,00004	0,00000
113	10	-0,08	0,32	-2,23	-,00017	-,00004	0,00000	10	-0,08	0,32	-2,23	-,00017	-,00004	0,00000
	142	-0,08	0,32	-2,23	-,00019	-,00004	0,00000	143	-0,08	0,32	-2,28	-,00019	-,00003	0,00000
114	10	-0,08	0,32	-2,23	-,00017	-,00004	0,00000	10	-0,08	0,32	-2,23	-,00017	-,00004	0,00000
	143	-0,08	0,32	-2,28	-,00019	-,00003	0,00000	144	-0,08	0,32	-2,33	-,00018	-,00003	0,00000
115	10	-0,08	0,32	-2,23	-,00017	-,00004	0,00000	10	-0,08	0,32	-2,23	-,00017	-,00004	0,00000
	144	-0,08	0,32	-2,33	-,00018	-,00003	0,00000	113	-0,08	0,32	-2,37	-,00017	-,00003	0,00000
116	146	-0,12	-2,77	-0,49	-,00018	0,00000	0,00004	147	-0,12	-2,73	-0,49	-,00018	0,00000	0,00004
	98	-0,08	-2,76	-0,32	-,00017	0,00000	0,00004	99	-0,08	-2,73	-0,32	-,00017	0,00000	0,00004
117	147	-0,12	-2,73	-0,49	-,00018	0,00000	0,00004	148	-0,12	-2,69	-0,49	-,00018	0,00000	0,00004
	99	-0,08	-2,73	-0,32	-,00017	0,00000	0,00004	100	-0,08	-2,69	-0,32	-,00017	0,00000	0,00004
118	148	-0,12	-2,69	-0,49	-,00018	0,00000	0,00004	149	-0,12	-2,66	-0,49	-,00017	0,00000	0,00004
	100	-0,08	-2,69	-0,32	-,00017	0,00000	0,00004	9	-0,08	-2,65	-0,32	-,00017	0,00000	0,00004
119	150	-0,16	-2,80	-0,66	-,00017	0,00000	0,00004	151	-0,16	-2,77	-0,66	-,00017	0,00000	0,00004
	145	-0,12	-2,80	-0,49	-,00017	0,00000	0,00004	146	-0,12	-2,77	-0,49	-,00018	0,00000	0,00004
120	151	-0,16	-2,77	-0,66	-,00017	0,00000	0,00004	152	-0,16	-2,73	-0,66	-,00017	0,00000	0,00004
	146	-0,12	-2,77	-0,49	-,00018	0,00000	0,00004	147	-0,12	-2,73	-0,49	-,00018	0,00000	0,00004
121	152	-0,16	-2,73	-0,66	-,00017	0,00000	0,00004	153	-0,16	-2,70	-0,66	-,00017	0,00000	0,00004
	147	-0,12	-2,73	-0,49	-,00018	0,00000	0,00004	148	-0,12	-2,69	-0,49	-,00018	0,00000	0,00004
122	153	-0,16	-2,70	-0,66	-,00017	0,00000	0,00004	154	-0,16	-2,66	-0,66	-,00017	0,00000	0,00004
	148	-0,12	-2,69	-0,49	-,00018	0,00000	0,00004	149	-0,12	-2,66	-0,49	-,00017	0,00000	0,00004
123	15	-0,20	-2,81	-0,83	-,00017	0,00000	0,00005	83	-0,20	-2,77	-0,83	-,00017	0,00000	0,00004
	150	-0,16	-2,80	-0,66	-,00017	0,00000	0,00004	151	-0,16	-2,77	-0,66	-,00017	0,00000	0,00004
124	83	-0,20	-2,77	-0,83	-,00017	0,00000	0,00004	84	-0,20	-2,73	-0,83	-,00017	0,00000	0,00004
	151	-0,16	-2,77	-0,66	-,00017	0,00000	0,00004	152	-0,16	-2,73	-0,66	-,00017	0,00000	0,00004
125	84	-0,20	-2,73	-0,83	-,00017	0,00000	0,00004	85	-0,20	-2,70	-0,83	-,00017	0,00000	0,00005
	152	-0,16	-2,73	-0,66	-,00017	0,00000	0,00004	153	-0,16	-2,70	-0,66	-,00017	0,00000	0,00004
126	85	-0,20	-2,70	-0,83	-,00017	0,00000	0,00005	16	-0,20	-2,66	-0,83	-,00017	0,00000	0,00004
	153	-0,16	-2,70	-0,66	-,00017	0,00000	0,00004	154	-0,16	-2,66	-0,66	-,00017	0,00000	0,00004
127	156	0,49	-2,23	-0,12	-,00004	0,00000	-,00017	157	0,49	-2,37	-0,12	-,00004	0,00000	-,00017
	109	0,32	-2,23	-0,08	-,00005	0,00000	-,00017	13	0,32	-2,37	-0,08	-,00006	0,00000	-,00017
128	158	0,66	-2,10	-0,16	-,00004	0,00000	-,00018	159	0,66	-2,23	-0,16	-,00004	0,00000	-,00018
	155	0,49	-2,09	-0,12	-,00004	0,00000	-,00017	156	0,49	-2,23	-0,12	-,00004	0,00000	-,00017
129	159	0,66	-2,23	-0,16	-,00004	0,00000	-,00018	160	0,66	-2,37	-0,16	-,00004	0,00000	-,00017
	156	0,49	-2,23	-0,12	-,00004	0,00000	-,00017	157	0,49	-2,37	-0,12	-,00004	0,00000	-,00017
130	31	0,83	-2,10	-0,20	-,00004	0,00000	-,00019	161	0,83	-2,24	-0,20	-,00004	0,00000	-,00018
	158	0,66	-2,10	-0,16	-,00004	0,00000	-,00018	159	0,66	-2,23	-0,16	-,00004	0,00000	-,00018
131	161	0,83	-2,24	-0,20	-,00004	0,00000	-,00018	32	0,83	-2,37	-0,20	-,00004	0,00000	-,00017
	159	0,66	-2,23	-0,16	-,00004	0,00000	-,00018	160	0,66	-2,37	-0,16	-,00004	0,00000	-,00017
132	162	0,49	-2,37	-0,12	-,00004	-,00001	-,00017	163	0,49	-2,51	-0,11	-,00004	0,00000	-,00017
	113	0,32	-2,36	-0,08	-,00003	0,00000	-,00017	14	0,32	-2,50	-0,08	-,00002	0,00000	-,00017
133	23	0,66	-2,23	-0,16	-,00004	0,00000	-,00017	164	0,66	-2,37	-0,16	-,00004	0,00000	-,00017
	22	0,49	-2,23	-0,12	-,00005	0,00000	-,00017	162	0,49	-2,37	-0,12	-,00004	-,00001	-,00017
134	164	0,66	-2,37	-0,16	-,00004	0,00000	-,00017	165	0,66	-2,51	-0,16	-,00004	0,00000	-,00017
	162	0,49	-2,37	-0,12	-,00004	-,00001	-,00017	163	0,49	-2,51	-0,11	-,00004	0,00000	-,00017
135	20	0,83	-2,23	-0,20	-,00005	0,00000	-,00018	166	0,83	-2,37	-0,20	-,00004	0,00000	-,00017
	23	0,66	-2,23	-0,16	-,00004	0,00000	-,00017	164	0,66	-2,37	-0,16	-,00004	0,00000	-,00017
136	166	0,83	-2,37	-0,20	-,00004	0,00000	-,00017	33	0,83	-2,51	-0,20	-,00004	0,00000	-,00017
	164	0,66	-2,37	-0,16	-,00004	0,00000	-,00017	165	0,66	-2,51	-0,16	-,00004	0,00000	-,00017
137	167	0,49	-2,53	-0,12	-,00004	0,00000	-,00017	149	0,49	-2,69	-0,12	-,00004	0,00000	-,00017
	119	0,32	-2,53	-0,08	-,00005	0,00000	-,00017	9	0,32	-2,69	-0,08	-,00004	0,00000	-,00017
138	160	0,66	-2,37	-0,16	-,00004	0,00000	-,00017	168	0,66	-2,53	-0,16	-,00004	0,00000	-,00017
	157	0,49	-2,37	-0,12	-,00004	0,00000	-,00017	167	0,49	-2,53	-0,12	-,00004	0,00000	-,00017
139	168	0,66	-2,53	-0,16	-,00004	0,00000	-,00017	154	0,66	-2,70	-0,16	-,00004	0,00000	-,00017
	167	0,49	-2,53	-0,12	-,00004	0,00000	-,00017	149	0,49	-2,69	-0,12	-,00004	0,00000	-,00017
140	32	0,83	-2,37	-0,20	-,00004	0,00000	-,00017	169	0,83	-2,53	-0,20	-,00004	0,00000	-,00017
	160	0,66	-2,37	-0,16	-,00004	0,00000	-,00017	168	0,66	-2,53	-0,16	-,00004	0,00000	-,00017
141	169	0,83	-2,53	-0,20	-,00004	0,00000	-,00017	16	0,83	-2,70	-0,20	-,00004	0,00000	-,00017
	168	0,66	-2,53	-0,16	-,00004	0,00000	-,00017	154	0,66	-2,70	-0,16	-,00004	0,00000	-,00017
142	170	0,49	-2,67	-0,12	-,00004	0,00000	-,00017	145	0,49	-2,83	-0,12	-,00004	0,00000	-,00017
	122	0,32	-2,66	-0,08	-,00003	0,00000	-,00017	8	0,32	-2,82	-0,08	-,00004	0,00000	-,00017
143	165	0,66	-2,51	-0,16	-,00004	0,00000	-,00017	171	0,66	-2,67	-0,16	-,00004	0,00000	-,00017
	163	0,49	-2,51	-0,11	-,00004	0,00000	-,00017	170	0,49	-2,67	-0,12	-,00004	0,00000	-,00017
144	171	0,66	-2,67	-0,16	-,00004	0,00000	-,00017	150	0,66	-2,83	-0,16	-,00004	0,00000	-,00017

SPOST. PESO PROPRIO: SHELL

Shell Nro	Nodo N.ro	S1 (mm)	S2 (mm)	S3 (mm)	R1 (rad)	R2 (rad)	R3 (rad)	Nodo N.ro	S1 (mm)	S2 (mm)	S3 (mm)	R1 (rad)	R2 (rad)	R3 (rad)
	170	0,49	-2,67	-0,12	-,00004	0,00000	-,00017	145	0,49	-2,83	-0,12	-,00004	0,00000	-,00017
145	33	0,83	-2,51	-0,20	-,00004	0,00000	-,00017	172	0,83	-2,67	-0,20	-,00004	0,00000	-,00017
	165	0,66	-2,51	-0,16	-,00004	0,00000	-,00017	171	0,66	-2,67	-0,16	-,00004	0,00000	-,00017
146	172	0,83	-2,67	-0,20	-,00004	0,00000	-,00017	15	0,83	-2,83	-0,20	-,00005	0,00000	-,00017
	171	0,66	-2,67	-0,16	-,00004	0,00000	-,00017	150	0,66	-2,83	-0,16	-,00004	0,00000	-,00017
147	37	0,83	0,20	-2,02	-,00004	0,00018	0,00000	27	0,83	0,20	-2,15	-,00004	0,00020	0,00000
	173	0,83	0,20	-1,99	-,00004	0,00019	0,00000	61	0,83	0,20	-2,13	-,00004	0,00021	0,00000
148	84	0,83	0,20	-2,76	-,00004	0,00017	0,00000	175	0,83	0,20	-2,89	-,00004	0,00018	0,00000
	85	0,83	0,20	-2,73	-,00005	0,00017	0,00000	174	0,83	0,20	-2,85	-,00004	0,00018	0,00000
149	83	0,83	0,20	-2,80	-,00004	0,00017	0,00000	176	0,83	0,20	-2,92	-,00004	0,00018	0,00000
	84	0,83	0,20	-2,76	-,00004	0,00017	0,00000	175	0,83	0,20	-2,89	-,00004	0,00018	0,00000
150	15	0,83	0,20	-2,84	-,00005	0,00017	0,00000	42	0,83	0,20	-2,96	-,00006	0,00018	0,00000
	83	0,83	0,20	-2,80	-,00004	0,00017	0,00000	176	0,83	0,20	-2,92	-,00004	0,00018	0,00000
151	179	-0,20	0,83	-2,37	-,00028	-,00009	0,00000	50	-0,20	0,83	-2,36	-,00027	-,00006	0,00000
	177	-0,20	0,83	-2,26	-,00024	-,00008	0,00000	20	-0,20	0,83	-2,24	-,00018	-,00005	0,00000
152	180	-0,20	0,83	-2,49	-,00027	-,00009	0,00000	181	-0,20	0,83	-2,48	-,00026	-,00008	0,00000
	178	-0,20	0,83	-2,39	-,00027	-,00009	0,00000	179	-0,20	0,83	-2,37	-,00028	-,00009	0,00000
153	181	-0,20	0,83	-2,48	-,00026	-,00008	0,00000	53	-0,20	0,83	-2,49	-,00025	-,00005	0,00000
	179	-0,20	0,83	-2,37	-,00028	-,00009	0,00000	50	-0,20	0,83	-2,36	-,00027	-,00006	0,00000
154	182	-0,20	0,83	-2,59	-,00024	-,00009	0,00000	183	-0,20	0,83	-2,58	-,00022	-,00007	0,00000
	180	-0,20	0,83	-2,49	-,00027	-,00009	0,00000	181	-0,20	0,83	-2,48	-,00026	-,00008	0,00000
155	183	-0,20	0,83	-2,58	-,00022	-,00007	0,00000	56	-0,20	0,83	-2,59	-,00018	-,00005	0,00000
	181	-0,20	0,83	-2,48	-,00026	-,00008	0,00000	53	-0,20	0,83	-2,49	-,00025	-,00005	0,00000
156	48	-0,20	0,83	-2,67	-,00019	-,00009	0,00000	184	-0,20	0,83	-2,66	-,00015	-,00006	0,00000
	182	-0,20	0,83	-2,59	-,00024	-,00009	0,00000	183	-0,20	0,83	-2,58	-,00022	-,00007	0,00000
157	184	-0,20	0,83	-2,66	-,00015	-,00006	0,00000	49	-0,20	0,83	-2,66	-,00012	-,00003	0,00000
	183	-0,20	0,83	-2,58	-,00022	-,00007	0,00000	56	-0,20	0,83	-2,59	-,00018	-,00005	0,00000
158	89	-0,20	0,83	-2,75	-,00007	-,00006	0,00000	68	-0,20	0,83	-2,73	-,00010	-,00005	0,00000
	184	-0,20	0,83	-2,66	-,00015	-,00006	0,00000	49	-0,20	0,83	-2,66	-,00012	-,00003	0,00000

SPOST. SOVRACCARICO PERMAN.: ASTE

Tratto	Filo In.	Alt. (m)	Sx (mm)	Sy (mm)	Sz (mm)	Rx (rad)	Ry (rad)	Rz (rad)	Filo Fin.	Alt. (m)	Sx (mm)	Sy (mm)	Sz (mm)	Rx (rad)	Ry (rad)	Rz (rad)
	1	0,00	0,00	-0,14	0,00	0,00000	0,00000	0,0000	29	0,00	0,00	-0,15	0,00	0,00000	0,00000	0,0000
	17	0,00	0,00	-0,15	0,00	0,00000	0,00000	0,0000	44	0,00	0,00	-0,15	0,00	0,00000	0,00000	0,0000
	3	0,00	0,00	-0,12	0,00	0,00000	0,00000	0,0000	61	0,00	0,00	-0,12	0,00	0,00000	0,00000	0,0000
	2	0,00	0,00	-0,15	0,00	-,00001	0,00000	0,0000	68	0,00	0,00	-0,14	0,00	-,00001	0,00000	0,0000
	27	0,00	0,00	-0,14	0,00	-,00001	0,00000	0,0000	70	0,00	0,00	-0,13	0,00	-,00001	0,00000	0,0000
	1	0,00	0,00	-0,15	0,00	-,00001	0,00000	0,0000	69	0,00	0,00	-0,14	0,00	-,00001	0,00000	0,0000
	28	0,00	0,00	-0,14	0,00	-,00001	0,00000	0,0000	71	0,00	0,00	-0,13	0,00	-,00001	0,00000	0,0000
	3	1,85	-0,02	-0,12	0,00	0,00000	0,00000	0,0000	61	1,85	-0,02	-0,12	0,00	0,00000	0,00000	0,0000
	1	1,85	-0,02	-0,15	0,00	0,00000	0,00000	0,0000	29	1,85	-0,02	-0,15	0,00	0,00000	0,00000	0,0000
	2	1,85	0,00	-0,15	-0,02	-,00001	0,00000	0,0000	68	1,85	0,00	-0,14	-0,02	-,00001	0,00000	0,0000
	1	1,85	0,00	-0,15	-0,02	-,00001	0,00000	0,0000	69	1,85	0,00	-0,14	-0,02	-,00001	0,00000	0,0000
	17	1,85	-0,02	-0,15	0,00	0,00000	0,00000	0,0000	83	1,85	-0,02	-0,15	0,00	0,00000	0,00000	0,0000
	27	1,85	0,00	-0,13	-0,02	-,00001	0,00000	0,0000	70	1,85	0,00	-0,13	-0,02	-,00001	0,00000	0,0000
	28	1,85	0,00	-0,13	-0,02	-,00001	0,00000	0,0000	71	1,85	0,00	-0,13	-0,02	-,00001	0,00000	0,0000
	3	4,75	-0,04	-0,12	0,00	0,00000	0,00000	0,0000	61	4,75	-0,04	-0,12	0,00	0,00000	0,00000	0,0000
	1	4,75	-0,04	-0,15	0,00	0,00000	0,00000	0,0000	29	4,75	-0,04	-0,15	0,00	0,00000	0,00000	0,0000
	29	4,75	-0,04	-0,15	0,00	0,00000	0,00000	0,0000	17	4,75	-0,04	-0,15	0,00	0,00000	0,00000	0,0000
	2	4,75	0,00	-0,15	-0,04	0,00000	0,00000	0,0000	68	4,75	0,00	-0,14	-0,04	-,00001	0,00000	0,0000
	1	4,75	0,00	-0,15	-0,04	-,00001	0,00000	0,0000	69	4,75	0,00	-0,14	-0,04	-,00001	0,00000	0,0000
	27	4,75	0,00	-0,13	-0,04	-,00001	0,00000	0,0000	70	4,75	0,00	-0,13	-0,04	-,00001	0,00000	0,0000
	28	4,75	0,00	-0,13	-0,04	-,00001	0,00000	0,0000	71	4,75	0,00	-0,13	-0,04	-,00001	0,00000	0,0000
	17	4,75	-0,04	-0,15	0,00	0,00000	0,00000	0,0000	44	4,75	-0,04	-0,15	0,00	0,00000	0,00000	0,0000
	29	0,00	0,00	-0,15	0,00	0,00000	0,00000	0,0000	17	0,00	0,00	-0,15	0,00	0,00000	0,00000	0,0000
	44	0,00	0,00	-0,15	0,00	0,00000	0,00000	0,0000	2	0,00	0,00	-0,14	0,00	0,00000	0,00000	0,0000
	61	0,00	0,00	-0,12	0,00	0,00000	0,00000	0,0000	62	0,00	0,00	-0,12	0,00	0,00000	0,00000	0,0000
	62	0,00	0,00	-0,12	0,00	0,00000	0,00000	0,0000	63	0,00	0,00	-0,12	0,00	0,00000	0,00000	0,0000
	63	0,00	0,00	-0,12	0,00	0,00000	0,00000	0,0000	4	0,00	0,00	-0,12	0,00	0,00000	0,00000	0,0000
	68	0,00	0,00	-0,14	0,00	-,00001	0,00000	0,0000	27	0,00	0,00	-0,14	0,00	-,00001	0,00000	0,0000
	70	0,00	0,00	-0,13	0,00	-,00001	0,00000	0,0000	4	0,00	0,00	-0,12	0,00	-,00001	0,00000	0,0000
	69	0,00	0,00	-0,14	0,00	-,00001	0,00000	0,0000	28	0,00	0,00	-0,14	0,00	-,00001	0,00000	0,0000
	71	0,00	0,00	-0,13	0,00	-,00001	0,00000	0,0000	3	0,00	0,00	-0,12	0,00	-,00001	0,00000	0,0000
	61	1,85	-0,02	-0,12	0,00	0,00000	0,00000	0,0000	62	1,85	-0,02	-0,12	0,00	0,00000	0,00000	0,0000
	62	1,85	-0,02	-0,12	0,00	0,00000	0,00000	0,0000	63	1,85	-0,02	-0,12	0,00	0,00000	0,00000	0,0000
	63	1,85	-0,02	-0,12	0,00	0,00000	0,00000	0,0000	4	1,85	-0,02	-0,12	0,00	0,00000	0,00000	0,0000
	29	1,85	-0,02	-0,15	0,00	0,00000	0,00000	0,0000	17	1,85	-0,02	-0,15	0,00	0,00000	0,00000	0,0000
	68	1,85	0,00	-0,14	-0,02	-,00001	0,00000	0,0000	27	1,85	0,00	-0,13	-0,02	-,00001	0,00000	0,0000
	69	1,85	0,00	-0,14	-0,02	-,00001	0,00000	0,0000	28	1,85	0,00	-0,13	-0,02	-,00001	0,00000	0,0000
	83	1,85	-0,02	-0,15	0,00	0,00000	0,00000	0,0000	44	1,85	-0,02	-0,15	0,00	0,00000	0,00000	0,0000
	44	1,85	-0,02	-0,15	0,00	0,00000	0,00000	0,0000	74	1,85	-0,02	-0,15	0,00	0,00000	0,00000	0,0000
	74	1,85	-0,02	-0,15	0,00	0,00000	0,00000	0,0000	2	1,85	-0,02	-0,15	0,00	0,00000	0,00000	0,0000
	70	1,85	0,00	-0,13	-0,02	-,00001	0,00000	0,0000	4	1,85	0,00	-0,12	-0,02	-,00001	0,00000	0,0000
	71	1,85	0,00	-0,13	-0,02	-,00001	0,00000	0,0000	3	1,85	0,00	-0,12	-0,02	-,00001	0,00000	0,0000
	61	4,75	-0,04	-0,12	0,00	0,00000	0,00000	0,0000	62	4,75	-0,04	-0,12	0,00	0,00000	0,00000	0,0000
	62	4,75	-0,04	-0,12	0,00	0,00000	0,00000	0,0000	63	4,75	-0,04	-0,12	0,00	0,00000	0,00000	0,0000
	63	4,75	-0,04	-0,12	0,00	0,00000	0,00000	0,0000	4	4,75	-0,04	-0,12	0,00	0,00000	0,00000	0,0000
	68	4,75	0,00	-0,14	-0,04	-,00001	0,00000	0,0000	27	4,75	0,00	-0,13	-0,04	-,00001	0,00000	0,0000
	69	4,75	0,00	-0,14	-0,04	-,00001	0,00000	0,0000	28	4,75	0,00	-0,13	-0,04	-,00001	0,00000	0,0000
	70	4,75	0,00	-0,13	-0,04	-,00001	0,00000	0,0000	4	4,75	0,00	-0,12	-0,04	-,00001	0,00000	0,0000
	71	4,75	0,00	-0,13	-0,04	-,00001	0,00000	0,0000	3	4,75	0,00	-0,12	-0,04	-,00001	0,00000	0,0000

SPOST. SOVRACCARICO PERMAN.: ASTE

Tratto	Filo In.	Alt. (m)	Sx (mm)	Sy (mm)	Sz (mm)	Rx (rad)	Ry (rad)	Rz (rad)	Filo Fin.	Alt. (m)	Sx (mm)	Sy (mm)	Sz (mm)	Rx (rad)	Ry (rad)	Rz (rad)
	44	4,75	-0,04	-0,15	0,00	0,00000	0,00000	0,0000	2	4,75	-0,04	-0,15	0,00	0,00000	0,00000	0,0000

SPOST. SOVRACCARICO PERMAN.: SHELL

Shell Nro	Nodo N.ro	S1 (mm)	S2 (mm)	S3 (mm)	R1 (rad)	R2 (rad)	R3 (rad)	Nodo N.ro	S1 (mm)	S2 (mm)	S3 (mm)	R1 (rad)	R2 (rad)	R3 (rad)
1	93	0,00	-0,12	0,01	0,00001	0,00000	0,00000	94	0,00	-0,12	0,01	0,00001	0,00000	0,00000
	4	0,00	-0,12	0,00	0,00001	0,00000	0,00000	90	0,00	-0,12	0,00	0,00001	0,00000	0,00000
2	102	0,00	-0,15	0,01	0,00001	0,00000	0,00000	103	0,00	-0,15	0,00	0,00001	0,00001	0,00000
	1	0,00	-0,15	0,00	0,00001	0,00000	0,00000	101	0,00	-0,15	0,00	0,00000	0,00000	0,00000
3	106	-0,01	-0,15	0,00	0,00000	0,00000	0,00001	107	-0,01	-0,14	-0,01	0,00000	0,00001	0,00001
	3	0,00	-0,15	0,00	0,00000	0,00000	0,00001	105	0,00	-0,14	0,00	-,00001	0,00000	0,00001
4	102	-0,01	-0,15	0,00	0,00000	0,00000	0,00001	111	-0,01	-0,14	0,01	0,00000	-,00001	0,00001
	1	0,00	-0,15	0,00	0,00000	0,00000	0,00001	110	0,00	-0,14	0,00	0,00001	0,00000	0,00001
5	104	0,00	-0,15	0,00	0,00001	0,00000	0,00000	115	0,00	-0,15	0,00	0,00001	-,00001	0,00000
	2	0,00	-0,15	0,00	-,00001	0,00000	0,00000	114	0,00	-0,15	0,00	0,00000	0,00000	0,00000
6	108	-0,01	-0,13	-0,01	0,00000	0,00000	0,00001	118	-0,01	-0,13	-0,01	0,00000	-,00001	0,00001
	6	0,00	-0,13	0,00	-,00002	0,00000	0,00001	117	0,00	-0,13	0,00	-,00001	0,00000	0,00001
7	112	-0,01	-0,13	0,01	0,00000	0,00000	0,00001	121	-0,01	-0,13	0,01	0,00000	0,00001	0,00001
	7	0,00	-0,13	0,00	0,00001	0,00000	0,00001	120	0,00	-0,13	0,00	0,00001	0,00000	0,00001
8	125	0,00	-0,02	-0,15	0,00001	0,00000	0,00000	126	0,00	-0,02	-0,14	0,00001	0,00000	0,00000
	12	0,00	-0,02	-0,15	0,00001	0,00000	0,00000	123	0,00	-0,02	-0,14	0,00001	0,00000	0,00000
9	17	0,00	-0,02	-0,15	0,00002	0,00000	0,00000	142	0,00	-0,02	-0,15	0,00001	0,00000	0,00000
	11	0,00	-0,02	-0,15	0,00002	0,00000	0,00000	139	0,00	-0,02	-0,14	0,00001	0,00000	0,00000
10	145	0,00	-0,12	0,02	0,00001	0,00000	0,00000	146	0,00	-0,12	0,02	0,00001	0,00000	0,00000
	8	0,00	-0,12	0,02	0,00001	0,00000	0,00000	98	0,00	-0,12	0,02	0,00000	0,00000	0,00000
11	28	0,00	-0,15	0,03	0,00001	0,00000	0,00000	29	0,00	-0,15	0,03	0,00001	-,00001	0,00000
	10	0,00	-0,15	0,02	0,00001	0,00000	0,00000	17	0,00	-0,15	0,02	0,00002	0,00000	0,00000
12	29	0,00	-0,15	0,03	0,00001	-,00001	0,00000	30	0,00	-0,15	0,03	0,00001	0,00000	0,00000
	17	0,00	-0,15	0,02	0,00002	0,00000	0,00000	11	0,00	-0,15	0,02	0,00002	0,00000	0,00000
13	20	0,00	-0,15	0,04	0,00001	0,00000	0,00000	21	0,00	-0,15	0,04	0,00000	0,00000	0,00000
	24	0,00	-0,15	0,03	0,00001	0,00000	0,00000	18	0,00	-0,15	0,03	0,00001	0,00000	0,00000
14	21	0,00	-0,15	0,04	0,00000	0,00000	0,00000	27	0,00	-0,15	0,04	0,00000	0,00000	0,00000
	18	0,00	-0,15	0,03	0,00001	0,00000	0,00000	19	0,00	-0,15	0,04	0,00001	0,00000	0,00000
15	22	-0,14	-0,05	0,02	0,00000	-,00001	0,00000	22	-0,14	-0,05	0,02	0,00000	-,00001	0,00000
	10	-0,14	-0,05	0,02	0,00000	-,00001	0,00000	28	-0,14	-0,05	0,03	0,00000	-,00001	0,00000
16	23	-0,08	-0,13	0,03	0,00001	0,00000	0,00000	24	-0,08	-0,13	0,03	0,00001	-,00001	0,00000
	22	-0,08	-0,13	0,02	0,00001	-,00001	0,00000	28	-0,08	-0,13	0,03	0,00001	-,00001	0,00000
17	20	0,01	-0,15	0,04	0,00001	0,00000	0,00000	20	0,01	-0,15	0,04	0,00001	0,00000	0,00000
	23	0,01	-0,15	0,03	0,00001	0,00000	0,00000	24	0,01	-0,15	0,03	0,00001	0,00000	0,00000
18	30	-0,15	0,00	0,03	0,00000	-,00001	0,00000	30	-0,15	0,00	0,03	0,00000	-,00001	0,00000
	11	-0,15	0,00	0,02	0,00000	-,00002	0,00000	25	-0,15	0,00	0,03	0,00000	-,00001	0,00000
19	19	0,06	-0,13	0,04	0,00001	0,00000	0,00000	26	0,06	-0,13	0,04	0,00001	0,00000	0,00000
	30	0,06	-0,13	0,03	0,00001	0,00000	0,00000	25	0,06	-0,13	0,03	0,00001	0,00000	0,00000
20	27	-0,01	-0,15	0,04	0,00000	0,00000	0,00000	27	-0,01	-0,15	0,04	0,00000	0,00000	0,00000
	19	-0,01	-0,15	0,04	0,00000	0,00000	0,00000	26	-0,01	-0,15	0,04	0,00000	0,00000	0,00000
21	155	-0,02	-0,15	0,00	0,00000	0,00000	0,00001	156	-0,02	-0,14	0,00	0,00000	0,00000	0,00001
	12	-0,02	-0,15	0,00	0,00000	0,00000	0,00001	109	-0,02	-0,14	0,00	0,00001	0,00000	0,00001
22	22	-0,02	-0,15	0,00	0,00000	0,00000	0,00001	162	-0,02	-0,14	0,00	0,00000	0,00000	0,00001
	10	-0,02	-0,15	0,00	0,00000	0,00000	0,00001	113	-0,02	-0,14	0,00	-,00001	0,00000	0,00001
23	157	-0,02	-0,13	0,00	0,00000	0,00000	0,00001	167	-0,02	-0,13	0,00	0,00000	0,00000	0,00001
	13	-0,02	-0,13	0,00	0,00001	0,00000	0,00001	119	-0,02	-0,13	0,00	0,00001	0,00000	0,00001
24	163	-0,02	-0,13	0,00	0,00000	0,00000	0,00001	170	-0,02	-0,13	0,00	0,00000	0,00000	0,00001
	14	-0,02	-0,13	0,00	-,00001	0,00000	0,00001	122	-0,02	-0,13	0,00	-,00001	0,00000	0,00001
25	36	0,00	-0,04	-0,16	-,00001	-,00001	0,00000	20	0,00	-0,04	-0,15	0,00001	0,00000	0,00000
	34	0,00	-0,04	-0,16	0,00000	-,00001	0,00000	35	0,00	-0,04	-0,15	0,00001	-,00001	0,00000
26	38	-0,04	0,00	-0,15	0,00000	0,00000	0,00000	21	-0,04	0,00	-0,15	0,00000	0,00000	0,00000
	37	-0,04	0,00	-0,15	0,00000	0,00000	0,00000	27	-0,04	0,00	-0,15	0,00000	0,00000	0,00000
27	35	-0,04	0,00	-0,15	-,00001	-,00001	0,00000	20	-0,04	0,00	-0,15	0,00000	-,00001	0,00000
	38	-0,04	0,00	-0,15	0,00000	0,00000	0,00000	21	-0,04	0,00	-0,15	0,00000	0,00000	0,00000
28	173	-0,04	0,00	-0,15	0,00000	0,00000	0,00000	61	-0,04	0,00	-0,15	0,00000	0,00000	0,00000
	39	-0,04	0,00	-0,15	0,00000	0,00000	0,00000	31	-0,04	0,00	-0,15	0,00000	0,00000	0,00000
29	39	-0,04	0,00	-0,15	0,00000	0,00000	0,00000	31	-0,04	0,00	-0,15	0,00000	0,00000	0,00000
	40	-0,04	0,00	-0,15	0,00000	0,00000	0,00000	41	-0,04	0,00	-0,15	0,00001	0,00001	0,00000
30	43	-0,04	0,00	-0,13	-,00001	-,00002	0,00000	44	-0,04	0,00	-0,12	-,00001	-,00001	0,00000
	15	-0,04	0,00	-0,12	0,00000	-,00001	0,00000	42	-0,04	0,00	-0,12	-,00001	-,00001	0,00000
31	85	-0,04	0,00	-0,12	0,00000	-,00001	0,00000	174	-0,04	0,00	-0,11	0,00000	-,00001	0,00000
	16	-0,04	0,00	-0,12	0,00000	-,00001	0,00000	45	-0,04	0,00	-0,12	0,00000	-,00001	0,00000
32	16	-0,04	0,00	-0,12	0,00000	-,00001	0,00000	45	-0,04	0,00	-0,12	0,00000	-,00001	0,00000
	46	-0,04	0,00	-0,13	0,00001	-,00002	0,00000	47	-0,04	0,00	-0,12	0,00001	-,00001	0,00000
33	178	0,00	-0,04	-0,16	-,00002	-,00001	0,00000	179	0,00	-0,04	-0,16	-,00002	-,00001	0,00000
	36	0,00	-0,04	-0,16	-,00001	-,00001	0,00000	177	0,00	-0,04	-0,15	-,00001	-,00001	0,00000
34	50	0,00	-0,04	-0,16	-,00002	0,00000	0,00000	51	0,00	-0,04	-0,15	-,00002	0,00000	0,00000
	20	0,00	-0,04	-0,15	0,00001	0,00000	0,00000	21	0,00	-0,04	-0,15	0,00000	0,00000	0,00000
35	51	0,00	-0,04	-0,15	-,00002	0,00000	0,00000	52	0,00	-0,04	-0,16	-,00002	0,00000	0,00000
	21	0,00	-0,04	-0,15	0,00000	0,00000	0,00000	27	0,00	-0,04	-0,15	0,00000	0,00000	0,00000
36	53	0,00	-0,04	-0,17	-,00001	0,00000	0,00000	54	0,00	-0,04	-0,16	-,00001	0,00000	0,00000
	50	0,00	-0,04	-0,16	-,00002	0,00000	0,00000	51	0,00	-0,04	-0,15	-,00002	0,00000	0,00000
37	54	0,00	-0,04	-0,16	-,00001	0,00000	0,00000	55	0,00	-0,04	-0,16	-,00001	0,00000	0,00000
	51	0,00	-0,04	-0,15	-,00002	0,00000	0,00000	52	0,00	-0,04	-0,16	-,00002	0,00000	0,00000
38	56	0,00	-0,04	-0,17	0,00001	0,00000	0,00000	57	0,00	-0,04	-0,17	0,00000	0,00000	0,00000
	53	0,00	-0,04	-0,17	-,00001	0,00000	0,00000	54	0,00	-0,04	-0,16	-,00001	0,00000	0,00000
39	57	0,00	-0,04	-0,17	0,00000	0,00000	0,00000	58	0,00	-0,04	-0,17	0,00000	0,00000	0,00000

SPOST. SOVRACCARICO PERMAN.: SHELL

Shell Nro	Nodo N.ro	S1 (mm)	S2 (mm)	S3 (mm)	R1 (rad)	R2 (rad)	R3 (rad)	Nodo N.ro	S1 (mm)	S2 (mm)	S3 (mm)	R1 (rad)	R2 (rad)	R3 (rad)
	54	0,00	-0,04	-0,16	-,00001	0,00000	0,00000	55	0,00	-0,04	-0,16	-,00001	0,00000	0,00000
40	49	0,00	-0,04	-0,16	0,00002	0,00000	0,00000	59	0,00	-0,04	-0,16	0,00002	0,00000	0,00000
	56	0,00	-0,04	-0,17	0,00001	0,00000	0,00000	57	0,00	-0,04	-0,17	0,00000	0,00000	0,00000
41	59	0,00	-0,04	-0,16	0,00002	0,00000	0,00000	60	0,00	-0,04	-0,16	0,00003	0,00000	0,00000
	57	0,00	-0,04	-0,17	0,00000	0,00000	0,00000	58	0,00	-0,04	-0,17	0,00000	0,00000	0,00000
42	55	0,00	-0,04	-0,16	-,00001	0,00000	0,00000	62	0,00	-0,04	-0,16	-,00002	0,00000	0,00000
	52	0,00	-0,04	-0,16	-,00002	0,00000	0,00000	61	0,00	-0,04	-0,15	0,00000	0,00000	0,00000
43	62	0,00	-0,04	-0,16	-,00002	0,00000	0,00000	63	0,00	-0,04	-0,17	-,00002	0,00001	0,00000
	61	0,00	-0,04	-0,15	0,00000	0,00000	0,00000	31	0,00	-0,04	-0,15	0,00000	0,00000	0,00000
44	58	0,00	-0,04	-0,17	0,00000	0,00000	0,00000	64	0,00	-0,04	-0,17	0,00001	0,00001	0,00000
	55	0,00	-0,04	-0,16	-,00001	0,00000	0,00000	62	0,00	-0,04	-0,16	-,00002	0,00000	0,00000
45	64	0,00	-0,04	-0,17	0,00001	0,00001	0,00000	65	0,00	-0,04	-0,18	0,00000	0,00002	0,00000
	62	0,00	-0,04	-0,16	-,00002	0,00000	0,00000	63	0,00	-0,04	-0,17	-,00002	0,00001	0,00000
46	52	0,00	-0,04	-0,16	-,00002	0,00000	0,00000	52	0,00	-0,04	-0,16	-,00002	0,00000	0,00000
	27	0,00	-0,04	-0,15	0,00000	0,00000	0,00000	61	0,00	-0,04	-0,15	0,00000	0,00000	0,00000
47	60	0,00	-0,04	-0,16	0,00003	0,00000	0,00000	60	0,00	-0,04	-0,16	0,00003	0,00000	0,00000
	58	0,00	-0,04	-0,17	0,00000	0,00000	0,00000	64	0,00	-0,04	-0,17	0,00001	0,00001	0,00000
48	63	0,00	-0,04	-0,17	-,00002	0,00001	0,00000	66	0,00	-0,04	-0,17	-,00002	0,00002	0,00000
	31	0,00	-0,04	-0,15	0,00000	0,00000	0,00000	41	0,00	-0,04	-0,15	-,00001	0,00001	0,00000
49	63	0,00	-0,04	-0,17	-,00002	0,00001	0,00000	63	0,00	-0,04	-0,17	-,00002	0,00001	0,00000
	66	0,00	-0,04	-0,17	-,00002	0,00002	0,00000	65	0,00	-0,04	-0,18	0,00000	0,00002	0,00000
50	67	0,00	-0,04	-0,16	0,00003	-,00001	0,00000	89	0,00	-0,04	-0,14	0,00004	-,00001	0,00000
	48	0,00	-0,04	-0,18	0,00000	-,00002	0,00000	184	0,00	-0,04	-0,17	0,00002	0,00000	0,00000
51	69	0,00	-0,04	-0,13	0,00003	0,00000	0,00000	70	0,00	-0,04	-0,14	0,00004	0,00001	0,00000
	60	0,00	-0,04	-0,16	0,00003	0,00000	0,00000	64	0,00	-0,04	-0,17	0,00001	0,00001	0,00000
52	70	0,00	-0,04	-0,14	0,00004	0,00001	0,00000	71	0,00	-0,04	-0,16	0,00003	0,00001	0,00000
	64	0,00	-0,04	-0,17	0,00001	0,00001	0,00000	65	0,00	-0,04	-0,18	0,00000	0,00002	0,00000
53	72	0,00	-0,04	-0,12	0,00003	0,00000	0,00000	73	0,00	-0,04	-0,13	0,00004	0,00001	0,00000
	69	0,00	-0,04	-0,13	0,00003	0,00000	0,00000	70	0,00	-0,04	-0,14	0,00004	0,00001	0,00000
54	73	0,00	-0,04	-0,13	0,00004	0,00001	0,00000	74	0,00	-0,04	-0,14	0,00004	0,00001	0,00000
	70	0,00	-0,04	-0,14	0,00004	0,00001	0,00000	71	0,00	-0,04	-0,16	0,00003	0,00001	0,00000
55	16	0,00	-0,04	-0,12	0,00001	0,00000	0,00000	75	0,00	-0,04	-0,12	0,00003	0,00001	0,00000
	72	0,00	-0,04	-0,12	0,00003	0,00000	0,00000	73	0,00	-0,04	-0,13	0,00004	0,00001	0,00000
56	75	0,00	-0,04	-0,12	0,00003	0,00001	0,00000	46	0,00	-0,04	-0,13	0,00002	0,00001	0,00000
	73	0,00	-0,04	-0,13	0,00004	0,00001	0,00000	74	0,00	-0,04	-0,14	0,00004	0,00001	0,00000
57	79	0,00	-0,04	-0,12	0,00003	0,00000	0,00000	80	0,00	-0,04	-0,12	0,00002	0,00000	0,00000
	68	0,00	-0,04	-0,13	0,00003	0,00000	0,00000	76	0,00	-0,04	-0,13	0,00003	0,00000	0,00000
58	80	0,00	-0,04	-0,12	0,00002	0,00000	0,00000	81	0,00	-0,04	-0,12	0,00002	0,00000	0,00000
	76	0,00	-0,04	-0,13	0,00003	0,00000	0,00000	77	0,00	-0,04	-0,13	0,00002	0,00000	0,00000
59	81	0,00	-0,04	-0,12	0,00002	0,00000	0,00000	82	0,00	-0,04	-0,12	0,00002	0,00000	0,00000
	77	0,00	-0,04	-0,13	0,00002	0,00000	0,00000	78	0,00	-0,04	-0,13	0,00003	0,00000	0,00000
60	82	0,00	-0,04	-0,12	0,00002	0,00000	0,00000	72	0,00	-0,04	-0,12	0,00003	0,00000	0,00000
	78	0,00	-0,04	-0,13	0,00003	0,00000	0,00000	69	0,00	-0,04	-0,13	0,00003	0,00000	0,00000
61	15	0,00	-0,04	-0,12	0,00001	0,00000	0,00000	83	0,00	-0,04	-0,12	0,00001	0,00000	0,00000
	79	0,00	-0,04	-0,12	0,00003	0,00000	0,00000	80	0,00	-0,04	-0,12	0,00002	0,00000	0,00000
62	83	0,00	-0,04	-0,12	0,00001	0,00000	0,00000	84	0,00	-0,04	-0,12	0,00001	0,00000	0,00000
	80	0,00	-0,04	-0,12	0,00002	0,00000	0,00000	81	0,00	-0,04	-0,12	0,00002	0,00000	0,00000
63	84	0,00	-0,04	-0,12	0,00001	0,00000	0,00000	85	0,00	-0,04	-0,12	0,00001	0,00000	0,00000
	81	0,00	-0,04	-0,12	0,00002	0,00000	0,00000	82	0,00	-0,04	-0,12	0,00002	0,00000	0,00000
64	85	0,00	-0,04	-0,12	0,00001	0,00000	0,00000	16	0,00	-0,04	-0,12	0,00001	0,00000	0,00000
	82	0,00	-0,04	-0,12	0,00002	0,00000	0,00000	72	0,00	-0,04	-0,12	0,00003	0,00000	0,00000
65	79	0,00	-0,04	-0,12	0,00003	0,00000	0,00000	87	0,00	-0,04	-0,13	0,00004	-,00001	0,00000
	15	0,00	-0,04	-0,12	0,00001	0,00000	0,00000	86	0,00	-0,04	-0,12	0,00003	-,00001	0,00000
66	87	0,00	-0,04	-0,13	0,00004	-,00001	0,00000	88	0,00	-0,04	-0,14	0,00004	-,00001	0,00000
	86	0,00	-0,04	-0,12	0,00003	-,00001	0,00000	43	0,00	-0,04	-0,13	0,00002	-,00001	0,00000
67	68	0,00	-0,04	-0,13	0,00003	0,00000	0,00000	89	0,00	-0,04	-0,14	0,00004	-,00001	0,00000
	79	0,00	-0,04	-0,12	0,00003	0,00000	0,00000	87	0,00	-0,04	-0,13	0,00004	-,00001	0,00000
68	89	0,00	-0,04	-0,14	0,00004	-,00001	0,00000	67	0,00	-0,04	-0,16	0,00003	-,00001	0,00000
	87	0,00	-0,04	-0,13	0,00004	-,00001	0,00000	88	0,00	-0,04	-0,14	0,00004	-,00001	0,00000
69	94	0,00	-0,12	0,01	0,00001	0,00000	0,00000	95	0,00	-0,12	0,01	0,00001	0,00000	0,00000
	90	0,00	-0,12	0,00	0,00001	0,00000	0,00000	91	0,00	-0,12	0,00	0,00002	0,00000	0,00000
70	95	0,00	-0,12	0,01	0,00001	0,00000	0,00000	96	0,00	-0,12	0,01	0,00001	0,00000	0,00000
	91	0,00	-0,12	0,00	0,00002	0,00000	0,00000	92	0,00	-0,12	0,00	0,00001	0,00000	0,00000
71	96	0,00	-0,12	0,01	0,00001	0,00000	0,00000	97	0,00	-0,12	0,01	0,00001	0,00000	0,00000
	92	0,00	-0,12	0,00	0,00001	0,00000	0,00000	5	0,00	-0,12	0,00	0,00001	0,00000	0,00000
72	8	0,00	-0,12	0,02	0,00001	0,00000	0,00000	98	0,00	-0,12	0,02	0,00000	0,00000	0,00000
	93	0,00	-0,12	0,01	0,00001	0,00000	0,00000	94	0,00	-0,12	0,01	0,00001	0,00000	0,00000
73	98	0,00	-0,12	0,02	0,00000	0,00000	0,00000	99	0,00	-0,12	0,02	0,00000	0,00000	0,00000
	94	0,00	-0,12	0,01	0,00001	0,00000	0,00000	95	0,00	-0,12	0,01	0,00001	0,00000	0,00000
74	99	0,00	-0,12	0,02	0,00000	0,00000	0,00000	100	0,00	-0,12	0,02	0,00000	0,00000	0,00000
	95	0,00	-0,12	0,01	0,00001	0,00000	0,00000	96	0,00	-0,12	0,01	0,00001	0,00000	0,00000
75	100	0,00	-0,12	0,02	0,00000	0,00000	0,00000	9	0,00	-0,12	0,02	0,00001	0,00000	0,00000
	96	0,00	-0,12	0,01	0,00001	0,00000	0,00000	97	0,00	-0,12	0,01	0,00001	0,00000	0,00000
76	103	0,00	-0,15	0,00	0,00001	0,00001	0,00000	104	0,00	-0,15	0,00	0,00001	0,00000	0,00000
	101	0,00	-0,15	0,00	0,00000	0,00000	0,00000	2	0,00	-0,15	0,00	-,00001	0,00000	0,00000
77	10	0,00	-0,15	0,02	0,00001	0,00000	0,00000	17	0,00	-0,15	0,02	0,00002	0,00000	0,00000
	102	0,00	-0,15	0,01	0,00001	0,00000	0,00000	103	0,00	-0,15	0,00	0,00001	0,00001	0,00000
78	17	0,00	-0,15	0,02	0,00002	0,00000	0,00000	11	0,00	-0,15	0,02	0,00002	0,00000	0,00000
	103	0,00	-0,15	0,00	0,00001	0,00001	0,00000	104	0,00	-0,15	0,00	0,00001	0,00000	0,00000
79	107	-0,01	-0,14	-0,01	0,00000	0,00001	0,00001	108	-0,01	-0,13	-0,01	0,00000	0,00000	0,00001
	105	0,00	-0,14	0,00	-,00001	0,00000	0,00001	6	0,00	-0,13	0,00	-,00002	0,00000	0,00001
80	12	-0,02	-0,15	0,00	0,00000	0,00000	0,00001	109	-0,02	-0,14	0,00	0,00001	0,00000	0,00001
	106	-0,01	-0,15	0,00	0,00000	0,00000	0,00001	107	-0,01	-0,14	-0,01	0,00000	0,00001	0,00001

SPOST. SOVRACCARICO PERMAN.: SHELL

Shell Nro	Nodo N.ro	S1 (mm)	S2 (mm)	S3 (mm)	R1 (rad)	R2 (rad)	R3 (rad)	Nodo N.ro	S1 (mm)	S2 (mm)	S3 (mm)	R1 (rad)	R2 (rad)	R3 (rad)
81	109	-0,02	-0,14	0,00	0,00001	0,00000	0,00001	13	-0,02	-0,13	0,00	0,00001	0,00000	0,00001
	107	-0,01	-0,14	-0,01	0,00000	0,00001	0,00001	108	-0,01	-0,13	-0,01	0,00000	0,00000	0,00001
82	111	-0,01	-0,14	0,01	0,00000	-,00001	0,00001	112	-0,01	-0,13	0,01	0,00000	0,00000	0,00001
	110	0,00	-0,14	0,00	0,00001	0,00000	0,00001	7	0,00	-0,13	0,00	0,00001	0,00000	0,00001
83	10	-0,02	-0,15	0,00	0,00000	0,00000	0,00001	113	-0,02	-0,14	0,00	-,00001	0,00000	0,00001
	102	-0,01	-0,15	0,00	0,00000	0,00000	0,00001	111	-0,01	-0,14	0,01	0,00000	-,00001	0,00001
84	113	-0,02	-0,14	0,00	-,00001	0,00000	0,00001	14	-0,02	-0,13	0,00	-,00001	0,00000	0,00001
	111	-0,01	-0,14	0,01	0,00000	-,00001	0,00001	112	-0,01	-0,13	0,01	0,00000	0,00000	0,00001
85	115	0,00	-0,15	0,00	0,00001	-,00001	0,00000	106	0,00	-0,15	0,01	0,00001	0,00000	0,00000
	114	0,00	-0,15	0,00	0,00000	0,00000	0,00000	3	0,00	-0,14	0,00	0,00001	0,00000	0,00000
86	11	0,00	-0,15	0,02	0,00002	0,00000	0,00000	116	0,00	-0,15	0,02	0,00002	0,00000	0,00000
	104	0,00	-0,15	0,00	0,00001	0,00000	0,00000	115	0,00	-0,15	0,00	0,00001	-,00001	0,00000
87	116	0,00	-0,15	0,02	0,00002	0,00000	0,00000	12	0,00	-0,15	0,02	0,00001	0,00000	0,00000
	115	0,00	-0,15	0,00	0,00001	-,00001	0,00000	106	0,00	-0,15	0,01	0,00001	0,00000	0,00000
88	118	-0,01	-0,13	-0,01	0,00000	-,00001	0,00001	97	-0,01	-0,12	0,00	0,00000	0,00000	0,00001
	117	0,00	-0,13	0,00	-,00001	0,00000	0,00001	5	0,00	-0,12	0,00	0,00000	0,00000	0,00001
89	13	-0,02	-0,13	0,00	0,00001	0,00000	0,00001	119	-0,02	-0,13	0,00	0,00001	0,00000	0,00001
	108	-0,01	-0,13	-0,01	0,00000	0,00000	0,00001	118	-0,01	-0,13	-0,01	0,00000	-,00001	0,00001
90	119	-0,02	-0,13	0,00	0,00001	0,00000	0,00001	9	-0,02	-0,12	0,00	0,00000	0,00000	0,00001
	118	-0,01	-0,13	-0,01	0,00000	-,00001	0,00001	97	-0,01	-0,12	0,00	0,00000	0,00000	0,00001
91	121	-0,01	-0,13	0,01	0,00000	0,00001	0,00001	93	-0,01	-0,12	0,00	0,00000	0,00000	0,00001
	120	0,00	-0,13	0,00	0,00001	0,00000	0,00001	4	0,00	-0,12	0,00	0,00000	0,00000	0,00001
92	14	-0,02	-0,13	0,00	-,00001	0,00000	0,00001	122	-0,02	-0,13	0,00	-,00001	0,00000	0,00001
	112	-0,01	-0,13	0,01	0,00000	0,00000	0,00001	121	-0,01	-0,13	0,01	0,00000	0,00001	0,00001
93	122	-0,02	-0,13	0,00	-,00001	0,00000	0,00001	8	-0,02	-0,12	0,00	0,00000	0,00000	0,00001
	121	-0,01	-0,13	0,01	0,00000	0,00001	0,00001	93	-0,01	-0,12	0,00	0,00000	0,00000	0,00001
94	126	0,00	-0,02	-0,14	0,00001	0,00000	0,00000	127	0,00	-0,02	-0,14	0,00001	0,00000	0,00000
	123	0,00	-0,02	-0,14	0,00001	0,00000	0,00000	109	0,00	-0,02	-0,14	0,00001	0,00001	0,00000
95	127	0,00	-0,02	-0,14	0,00001	0,00000	0,00000	128	0,00	-0,02	-0,14	0,00001	0,00000	0,00000
	109	0,00	-0,02	-0,14	0,00001	0,00001	0,00000	124	0,00	-0,02	-0,14	0,00001	0,00001	0,00000
96	128	0,00	-0,02	-0,14	0,00001	0,00000	0,00000	129	0,00	-0,02	-0,13	0,00001	0,00000	0,00000
	124	0,00	-0,02	-0,14	0,00001	0,00001	0,00000	13	0,00	-0,02	-0,14	0,00001	0,00001	0,00000
97	116	0,00	-0,02	-0,15	0,00002	0,00000	0,00000	130	0,00	-0,02	-0,14	0,00001	0,00000	0,00000
	125	0,00	-0,02	-0,15	0,00001	0,00000	0,00000	126	0,00	-0,02	-0,14	0,00001	0,00000	0,00000
98	130	0,00	-0,02	-0,14	0,00001	0,00000	0,00000	131	0,00	-0,02	-0,14	0,00001	0,00000	0,00000
	126	0,00	-0,02	-0,14	0,00001	0,00000	0,00000	127	0,00	-0,02	-0,14	0,00001	0,00000	0,00000
99	131	0,00	-0,02	-0,14	0,00001	0,00000	0,00000	132	0,00	-0,02	-0,14	0,00001	0,00000	0,00000
	127	0,00	-0,02	-0,14	0,00001	0,00000	0,00000	128	0,00	-0,02	-0,14	0,00001	0,00000	0,00000
100	132	0,00	-0,02	-0,14	0,00001	0,00000	0,00000	133	0,00	-0,02	-0,13	0,00001	0,00000	0,00000
	128	0,00	-0,02	-0,14	0,00001	0,00000	0,00000	129	0,00	-0,02	-0,13	0,00001	0,00000	0,00000
101	134	0,00	-0,02	-0,15	0,00002	0,00000	0,00000	135	0,00	-0,02	-0,14	0,00001	0,00000	0,00000
	116	0,00	-0,02	-0,15	0,00002	0,00000	0,00000	130	0,00	-0,02	-0,14	0,00001	0,00000	0,00000
102	135	0,00	-0,02	-0,14	0,00001	0,00000	0,00000	136	0,00	-0,02	-0,14	0,00001	0,00000	0,00000
	130	0,00	-0,02	-0,14	0,00001	0,00000	0,00000	131	0,00	-0,02	-0,14	0,00001	0,00000	0,00000
103	136	0,00	-0,02	-0,14	0,00001	0,00000	0,00000	137	0,00	-0,02	-0,14	0,00001	0,00000	0,00000
	131	0,00	-0,02	-0,14	0,00001	0,00000	0,00000	132	0,00	-0,02	-0,14	0,00001	0,00000	0,00000
104	137	0,00	-0,02	-0,14	0,00001	0,00000	0,00000	138	0,00	-0,02	-0,13	0,00001	0,00000	0,00000
	132	0,00	-0,02	-0,14	0,00001	0,00000	0,00000	133	0,00	-0,02	-0,13	0,00001	0,00000	0,00000
105	11	0,00	-0,02	-0,15	0,00002	0,00000	0,00000	139	0,00	-0,02	-0,14	0,00001	0,00000	0,00000
	134	0,00	-0,02	-0,15	0,00002	0,00000	0,00000	135	0,00	-0,02	-0,14	0,00001	0,00000	0,00000
106	139	0,00	-0,02	-0,14	0,00001	0,00000	0,00000	140	0,00	-0,02	-0,14	0,00001	0,00000	0,00000
	135	0,00	-0,02	-0,14	0,00001	0,00000	0,00000	136	0,00	-0,02	-0,14	0,00001	0,00000	0,00000
107	140	0,00	-0,02	-0,14	0,00001	0,00000	0,00000	141	0,00	-0,02	-0,14	0,00001	0,00000	0,00000
	136	0,00	-0,02	-0,14	0,00001	0,00000	0,00000	137	0,00	-0,02	-0,14	0,00001	0,00000	0,00000
108	141	0,00	-0,02	-0,14	0,00001	0,00000	0,00000	14	0,00	-0,02	-0,14	0,00001	-,00001	0,00000
	137	0,00	-0,02	-0,14	0,00001	0,00000	0,00000	138	0,00	-0,02	-0,13	0,00001	0,00000	0,00000
109	142	0,00	-0,02	-0,15	0,00001	0,00000	0,00000	143	0,00	-0,02	-0,14	0,00001	0,00000	0,00000
	139	0,00	-0,02	-0,14	0,00001	0,00000	0,00000	140	0,00	-0,02	-0,14	0,00001	0,00000	0,00000
110	143	0,00	-0,02	-0,14	0,00001	0,00000	0,00000	144	0,00	-0,02	-0,14	0,00001	0,00000	0,00000
	140	0,00	-0,02	-0,14	0,00001	0,00000	0,00000	141	0,00	-0,02	-0,14	0,00001	0,00000	0,00000
111	144	0,00	-0,02	-0,14	0,00001	0,00000	0,00000	113	0,00	-0,02	-0,14	0,00001	-,00001	0,00000
	141	0,00	-0,02	-0,14	0,00001	0,00000	0,00000	14	0,00	-0,02	-0,14	0,00001	-,00001	0,00000
112	10	0,00	-0,02	-0,15	0,00001	0,00000	0,00000	10	0,00	-0,02	-0,15	0,00001	0,00000	0,00000
	17	0,00	-0,02	-0,15	0,00002	0,00000	0,00000	142	0,00	-0,02	-0,15	0,00001	0,00000	0,00000
113	10	0,00	-0,02	-0,15	0,00001	0,00000	0,00000	10	0,00	-0,02	-0,15	0,00001	0,00000	0,00000
	142	0,00	-0,02	-0,15	0,00001	0,00000	0,00000	143	0,00	-0,02	-0,14	0,00001	0,00000	0,00000
114	10	0,00	-0,02	-0,15	0,00001	0,00000	0,00000	10	0,00	-0,02	-0,15	0,00001	0,00000	0,00000
	143	0,00	-0,02	-0,14	0,00001	0,00000	0,00000	144	0,00	-0,02	-0,14	0,00001	0,00000	0,00000
115	10	0,00	-0,02	-0,15	0,00001	0,00000	0,00000	10	0,00	-0,02	-0,15	0,00001	0,00000	0,00000
	144	0,00	-0,02	-0,14	0,00001	0,00000	0,00000	113	0,00	-0,02	-0,14	0,00001	-,00001	0,00000
116	146	0,00	-0,12	0,02	0,00001	0,00000	0,00000	147	0,00	-0,12	0,02	0,00001	0,00000	0,00000
	98	0,00	-0,12	0,02	0,00000	0,00000	0,00000	99	0,00	-0,12	0,02	0,00000	0,00000	0,00000
117	147	0,00	-0,12	0,02	0,00001	0,00000	0,00000	148	0,00	-0,12	0,02	0,00001	0,00000	0,00000
	99	0,00	-0,12	0,02	0,00000	0,00000	0,00000	100	0,00	-0,12	0,02	0,00000	0,00000	0,00000
118	148	0,00	-0,12	0,02	0,00001	0,00000	0,00000	149	0,00	-0,12	0,02	0,00001	0,00000	0,00000
	100	0,00	-0,12	0,02	0,00000	0,00000	0,00000	9	0,00	-0,12	0,02	0,00001	0,00000	0,00000
119	150	0,00	-0,12	0,03	0,00001	0,00000	0,00000	151	0,00	-0,12	0,03	0,00001	0,00000	0,00000
	145	0,00	-0,12	0,02	0,00001	0,00000	0,00000	146	0,00	-0,12	0,02	0,00001	0,00000	0,00000
120	151	0,00	-0,12	0,03	0,00001	0,00000	0,00000	152	0,00	-0,12	0,03	0,00001	0,00000	0,00000
	146	0,00	-0,12	0,02	0,00001	0,00000	0,00000	147	0,00	-0,12	0,02	0,00001	0,00000	0,00000
121	152	0,00	-0,12	0,03	0,00001	0,00000	0,00000	153	0,00	-0,12	0,03	0,00001	0,00000	0,00000
	147	0,00	-0,12	0,02	0,00001	0,00000	0,00000	148	0,00	-0,12	0,02	0,00001	0,00000	0,00000
122	153	0,00	-0,12	0,03	0,00001	0,00000	0,00000	154	0,00	-0,12	0,03	0,00001	0,00000	0,00000

SPOST. SOVRACCARICO PERMAN.: SHELL

Shell Nro	Nodo N.ro	S1 (mm)	S2 (mm)	S3 (mm)	R1 (rad)	R2 (rad)	R3 (rad)	Nodo N.ro	S1 (mm)	S2 (mm)	S3 (mm)	R1 (rad)	R2 (rad)	R3 (rad)
	148	0,00	-0,12	0,02	0,00001	0,00000	0,00000	149	0,00	-0,12	0,02	0,00001	0,00000	0,00000
123	15	0,00	-0,12	0,04	0,00001	0,00000	0,00000	83	0,00	-0,12	0,04	0,00001	0,00000	0,00000
	150	0,00	-0,12	0,03	0,00001	0,00000	0,00000	151	0,00	-0,12	0,03	0,00001	0,00000	0,00000
124	83	0,00	-0,12	0,04	0,00001	0,00000	0,00000	84	0,00	-0,12	0,04	0,00001	0,00000	0,00000
	151	0,00	-0,12	0,03	0,00001	0,00000	0,00000	152	0,00	-0,12	0,03	0,00001	0,00000	0,00000
125	84	0,00	-0,12	0,04	0,00001	0,00000	0,00000	85	0,00	-0,12	0,04	0,00001	0,00000	0,00000
	152	0,00	-0,12	0,03	0,00001	0,00000	0,00000	153	0,00	-0,12	0,03	0,00001	0,00000	0,00000
126	85	0,00	-0,12	0,04	0,00001	0,00000	0,00000	16	0,00	-0,12	0,04	0,00001	0,00000	0,00000
	153	0,00	-0,12	0,03	0,00001	0,00000	0,00000	154	0,00	-0,12	0,03	0,00001	0,00000	0,00000
127	156	-0,02	-0,14	0,00	0,00000	0,00000	0,00001	157	-0,02	-0,13	0,00	0,00000	0,00000	0,00001
	109	-0,02	-0,14	0,00	0,00001	0,00000	0,00001	13	-0,02	-0,13	0,00	0,00001	0,00000	0,00001
128	158	-0,03	-0,15	0,00	0,00000	0,00000	0,00001	159	-0,03	-0,14	0,00	0,00000	0,00000	0,00001
	155	-0,02	-0,15	0,00	0,00000	0,00000	0,00001	156	-0,02	-0,14	0,00	0,00000	0,00000	0,00001
129	159	-0,03	-0,14	0,00	0,00000	0,00000	0,00001	160	-0,03	-0,13	0,00	0,00000	0,00000	0,00001
	156	-0,02	-0,14	0,00	0,00000	0,00000	0,00001	157	-0,02	-0,13	0,00	0,00000	0,00000	0,00001
130	31	-0,04	-0,15	0,00	0,00000	0,00000	0,00000	161	-0,04	-0,14	0,00	0,00000	0,00000	0,00001
	158	-0,03	-0,15	0,00	0,00000	0,00000	0,00001	159	-0,03	-0,14	0,00	0,00000	0,00000	0,00001
131	161	-0,04	-0,14	0,00	0,00000	0,00000	0,00001	32	-0,04	-0,13	0,00	0,00000	0,00000	0,00001
	159	-0,03	-0,14	0,00	0,00000	0,00000	0,00001	160	-0,03	-0,13	0,00	0,00000	0,00000	0,00001
132	162	-0,02	-0,14	0,00	0,00000	0,00000	0,00001	163	-0,02	-0,13	0,00	0,00000	0,00000	0,00001
	113	-0,02	-0,14	0,00	-,00001	0,00000	0,00001	14	-0,02	-0,13	0,00	-,00001	0,00000	0,00001
133	23	-0,03	-0,15	0,00	0,00000	0,00000	0,00001	164	-0,03	-0,14	0,00	0,00000	0,00000	0,00001
	22	-0,02	-0,15	0,00	0,00000	0,00000	0,00001	162	-0,02	-0,14	0,00	0,00000	0,00000	0,00001
134	164	-0,03	-0,14	0,00	0,00000	0,00000	0,00001	165	-0,03	-0,13	0,00	0,00000	0,00000	0,00001
	162	-0,02	-0,14	0,00	0,00000	0,00000	0,00001	163	-0,02	-0,13	0,00	0,00000	0,00000	0,00001
135	20	-0,04	-0,15	0,00	0,00000	0,00000	0,00001	166	-0,04	-0,14	0,00	0,00000	0,00000	0,00001
	23	-0,03	-0,15	0,00	0,00000	0,00000	0,00001	164	-0,03	-0,14	0,00	0,00000	0,00000	0,00001
136	166	-0,04	-0,14	0,00	0,00000	0,00000	0,00001	33	-0,04	-0,13	0,00	0,00000	0,00000	0,00001
	164	-0,03	-0,14	0,00	0,00000	0,00000	0,00001	165	-0,03	-0,13	0,00	0,00000	0,00000	0,00001
137	167	-0,02	-0,13	0,00	0,00000	0,00000	0,00001	149	-0,02	-0,12	0,00	0,00000	0,00000	0,00001
	119	-0,02	-0,13	0,00	0,00001	0,00000	0,00001	9	-0,02	-0,12	0,00	0,00000	0,00000	0,00001
138	160	-0,03	-0,13	0,00	0,00000	0,00000	0,00001	168	-0,03	-0,13	0,00	0,00000	0,00000	0,00001
	157	-0,02	-0,13	0,00	0,00000	0,00000	0,00001	167	-0,02	-0,13	0,00	0,00000	0,00000	0,00001
139	168	-0,03	-0,13	0,00	0,00000	0,00000	0,00001	154	-0,03	-0,12	0,00	0,00000	0,00000	0,00001
	167	-0,02	-0,13	0,00	0,00000	0,00000	0,00001	149	-0,02	-0,12	0,00	0,00000	0,00000	0,00001
140	32	-0,04	-0,13	0,00	0,00000	0,00000	0,00001	169	-0,04	-0,13	0,00	0,00000	0,00000	0,00001
	160	-0,03	-0,13	0,00	0,00000	0,00000	0,00001	168	-0,03	-0,13	0,00	0,00000	0,00000	0,00001
141	169	-0,04	-0,13	0,00	0,00000	0,00000	0,00001	16	-0,04	-0,12	0,00	0,00000	0,00000	0,00001
	168	-0,03	-0,13	0,00	0,00000	0,00000	0,00001	154	-0,03	-0,12	0,00	0,00000	0,00000	0,00001
142	170	-0,02	-0,13	0,00	0,00000	0,00000	0,00001	145	-0,02	-0,12	0,00	0,00000	0,00000	0,00001
	122	-0,02	-0,13	0,00	-,00001	0,00000	0,00001	8	-0,02	-0,12	0,00	0,00000	0,00000	0,00001
143	165	-0,03	-0,13	0,00	0,00000	0,00000	0,00001	171	-0,03	-0,13	0,00	0,00000	0,00000	0,00001
	163	-0,02	-0,13	0,00	0,00000	0,00000	0,00001	170	-0,02	-0,13	0,00	0,00000	0,00000	0,00001
144	171	-0,03	-0,13	0,00	0,00000	0,00000	0,00001	150	-0,03	-0,12	0,00	0,00000	0,00000	0,00001
	170	-0,02	-0,13	0,00	0,00000	0,00000	0,00001	145	-0,02	-0,12	0,00	0,00000	0,00000	0,00001
145	33	-0,04	-0,13	0,00	0,00000	0,00000	0,00001	172	-0,04	-0,13	0,00	0,00000	0,00000	0,00001
	165	-0,03	-0,13	0,00	0,00000	0,00000	0,00001	171	-0,03	-0,13	0,00	0,00000	0,00000	0,00001
146	172	-0,04	-0,13	0,00	0,00000	0,00000	0,00001	15	-0,04	-0,12	0,00	0,00000	0,00000	0,00001
	171	-0,03	-0,13	0,00	0,00000	0,00000	0,00001	150	-0,03	-0,12	0,00	0,00000	0,00000	0,00001
147	37	-0,04	0,00	-0,15	0,00000	0,00000	0,00000	27	-0,04	0,00	-0,15	0,00000	0,00000	0,00000
	173	-0,04	0,00	-0,15	0,00000	0,00000	0,00000	61	-0,04	0,00	-0,15	0,00000	0,00000	0,00000
148	84	-0,04	0,00	-0,12	0,00000	-,00001	0,00000	175	-0,04	0,00	-0,11	0,00000	-,00001	0,00000
	85	-0,04	0,00	-0,12	0,00000	-,00001	0,00000	174	-0,04	0,00	-0,11	0,00000	-,00001	0,00000
149	83	-0,04	0,00	-0,12	0,00000	-,00001	0,00000	176	-0,04	0,00	-0,11	0,00000	-,00001	0,00000
	84	-0,04	0,00	-0,12	0,00000	-,00001	0,00000	175	-0,04	0,00	-0,11	0,00000	-,00001	0,00000
150	15	-0,04	0,00	-0,12	0,00000	-,00001	0,00000	42	-0,04	0,00	-0,12	-,00001	-,00001	0,00000
	83	-0,04	0,00	-0,12	0,00000	-,00001	0,00000	176	-0,04	0,00	-0,11	0,00000	-,00001	0,00000
151	179	0,00	-0,04	-0,16	-,00002	-,00001	0,00000	50	0,00	-0,04	-0,16	-,00002	0,00000	0,00000
	177	0,00	-0,04	-0,15	-,00001	-,00001	0,00000	20	0,00	-0,04	-0,15	0,00001	0,00000	0,00000
152	180	0,00	-0,04	-0,17	-,00002	-,00002	0,00000	181	0,00	-0,04	-0,17	-,00002	-,00001	0,00000
	178	0,00	-0,04	-0,16	-,00002	-,00001	0,00000	179	0,00	-0,04	-0,16	-,00002	-,00001	0,00000
153	181	0,00	-0,04	-0,17	-,00002	-,00001	0,00000	53	0,00	-0,04	-0,17	-,00001	0,00000	0,00000
	179	0,00	-0,04	-0,16	-,00002	-,00001	0,00000	50	0,00	-0,04	-0,16	-,00002	0,00000	0,00000
154	182	0,00	-0,04	-0,18	-,00001	-,00002	0,00000	183	0,00	-0,04	-0,17	0,00000	-,00001	0,00000
	180	0,00	-0,04	-0,17	-,00002	-,00002	0,00000	181	0,00	-0,04	-0,17	-,00002	-,00001	0,00000
155	183	0,00	-0,04	-0,17	0,00000	-,00001	0,00000	56	0,00	-0,04	-0,17	0,00001	0,00000	0,00000
	181	0,00	-0,04	-0,17	-,00002	-,00001	0,00000	53	0,00	-0,04	-0,17	-,00001	0,00000	0,00000
156	48	0,00	-0,04	-0,18	0,00000	-,00002	0,00000	184	0,00	-0,04	-0,17	0,00002	0,00000	0,00000
	182	0,00	-0,04	-0,18	-,00001	-,00002	0,00000	183	0,00	-0,04	-0,17	0,00000	-,00001	0,00000
157	184	0,00	-0,04	-0,17	0,00002	0,00000	0,00000	49	0,00	-0,04	-0,16	0,00002	0,00000	0,00000
	183	0,00	-0,04	-0,17	0,00000	-,00001	0,00000	56	0,00	-0,04	-0,17	0,00001	0,00000	0,00000
158	89	0,00	-0,04	-0,14	0,00004	-,00001	0,00000	68	0,00	-0,04	-0,13	0,00003	0,00000	0,00000
	184	0,00	-0,04	-0,17	0,00002	0,00000	0,00000	49	0,00	-0,04	-0,16	0,00002	0,00000	0,00000

SPOST. Var.Abitazioni: ASTE

Tratto	Filo In.	Alt. (m)	Sx (mm)	Sy (mm)	Sz (mm)	Rx (rad)	Ry (rad)	Rz (rad)	Filo Fin.	Alt. (m)	Sx (mm)	Sy (mm)	Sz (mm)	Rx (rad)	Ry (rad)	Rz (rad)
	1	0,00	0,00	-0,07	0,00	0,00000	0,00000	0,0000	29	0,00	0,00	-0,07	0,00	0,00000	0,00000	0,0000
	17	0,00	0,00	-0,07	0,00	0,00000	0,00000	0,0000	44	0,00	0,00	-0,07	0,00	0,00000	0,00000	0,0000
	3	0,00	0,00	-0,01	0,00	0,00000	0,00000	0,0000	61	0,00	0,00	-0,01	0,00	0,00000	0,00000	0,0000
	2	0,00	0,00	-0,08	0,00	-,00002	0,00000	0,0000	68	0,00	0,00	-0,06	0,00	-,00002	0,00000	0,0000
	27	0,00	0,00	-0,04	0,00	-,00002	0,00000	0,0000	70	0,00	0,00	-0,02	0,00	-,00002	0,00000	0,0000

SPOST. Var.Abitazioni: ASTE

Tratto	Filo In.	Alt. (m)	Sx (mm)	Sy (mm)	Sz (mm)	Rx (rad)	Ry (rad)	Rz (rad)	Filo Fin.	Alt. (m)	Sx (mm)	Sy (mm)	Sz (mm)	Rx (rad)	Ry (rad)	Rz (rad)
	1	0,00	0,00	-0,08	0,00	-,00002	0,00000	0,0000	69	0,00	0,00	-0,06	0,00	-,00002	0,00000	0,0000
	28	0,00	0,00	-0,04	0,00	-,00002	0,00000	0,0000	71	0,00	0,00	-0,02	0,00	-,00002	0,00000	0,0000
	3	1,85	-0,04	0,00	0,00	0,00000	0,00000	0,0000	61	1,85	-0,04	0,00	0,00	0,00000	0,00000	0,0000
	1	1,85	-0,04	-0,08	0,00	0,00000	0,00000	0,0000	29	1,85	-0,04	-0,08	0,00	0,00000	0,00000	0,0000
	2	1,85	0,00	-0,08	-0,04	-,00002	0,00000	0,0000	68	1,85	0,00	-0,06	-0,04	-,00002	0,00000	0,0000
	1	1,85	0,00	-0,08	-0,04	-,00002	0,00000	0,0000	69	1,85	0,00	-0,06	-0,04	-,00002	0,00000	0,0000
	17	1,85	-0,04	-0,08	0,00	0,00000	0,00000	0,0000	83	1,85	-0,04	-0,08	0,00	0,00000	0,00000	0,0000
	27	1,85	0,00	-0,04	-0,04	-,00002	0,00000	0,0000	70	1,85	0,00	-0,02	-0,04	-,00002	0,00000	0,0000
	28	1,85	0,00	-0,04	-0,04	-,00002	0,00000	0,0000	71	1,85	0,00	-0,02	-0,04	-,00002	0,00000	0,0000
	3	4,75	-0,11	0,00	0,00	0,00000	0,00000	0,0000	61	4,75	-0,11	0,00	0,00	0,00000	0,00000	0,0000
	1	4,75	-0,11	-0,08	0,00	0,00000	0,00000	0,0000	29	4,75	-0,11	-0,08	0,00	0,00000	0,00000	0,0000
	29	4,75	-0,11	-0,08	0,00	0,00000	0,00000	0,0000	17	4,75	-0,11	-0,08	0,00	0,00000	0,00000	0,0000
	2	4,75	0,00	-0,08	-0,11	-,00002	0,00000	0,0000	68	4,75	0,00	-0,06	-0,11	-,00002	0,00000	0,0000
	1	4,75	0,00	-0,08	-0,11	-,00002	0,00000	0,0000	69	4,75	0,00	-0,06	-0,11	-,00002	0,00000	0,0000
	27	4,75	0,00	-0,04	-0,11	-,00002	0,00000	0,0000	70	4,75	0,00	-0,02	-0,11	-,00002	0,00000	0,0000
	28	4,75	0,00	-0,04	-0,11	-,00002	0,00000	0,0000	71	4,75	0,00	-0,02	-0,11	-,00002	0,00000	0,0000
	17	4,75	-0,11	-0,08	0,00	0,00000	0,00000	0,0000	44	4,75	-0,11	-0,08	0,00	0,00000	0,00000	0,0000
	29	0,00	0,00	-0,07	0,00	0,00000	0,00000	0,0000	17	0,00	0,00	-0,07	0,00	0,00000	0,00000	0,0000
	44	0,00	0,00	-0,07	0,00	0,00000	0,00000	0,0000	2	0,00	0,00	-0,07	0,00	0,00000	0,00000	0,0000
	61	0,00	0,00	-0,01	0,00	0,00000	0,00000	0,0000	62	0,00	0,00	-0,01	0,00	0,00000	0,00000	0,0000
	62	0,00	0,00	-0,01	0,00	0,00000	0,00000	0,0000	63	0,00	0,00	-0,01	0,00	0,00000	0,00000	0,0000
	63	0,00	0,00	-0,01	0,00	0,00000	0,00000	0,0000	4	0,00	0,00	-0,01	0,00	0,00000	0,00000	0,0000
	68	0,00	0,00	-0,06	0,00	-,00002	0,00000	0,0000	27	0,00	0,00	-0,04	0,00	-,00002	0,00000	0,0000
	70	0,00	0,00	-0,02	0,00	-,00002	0,00000	0,0000	4	0,00	0,00	0,00	0,00	-,00002	0,00000	0,0000
	69	0,00	0,00	-0,06	0,00	-,00002	0,00000	0,0000	28	0,00	0,00	-0,04	0,00	-,00002	0,00000	0,0000
	71	0,00	0,00	-0,02	0,00	-,00002	0,00000	0,0000	3	0,00	0,00	0,00	0,00	-,00002	0,00000	0,0000
	61	1,85	-0,04	0,00	0,00	0,00000	0,00000	0,0000	62	1,85	-0,04	0,00	0,00	0,00000	0,00000	0,0000
	62	1,85	-0,04	0,00	0,00	0,00000	0,00000	0,0000	63	1,85	-0,04	0,00	0,00	0,00000	0,00000	0,0000
	63	1,85	-0,04	0,00	0,00	0,00000	0,00000	0,0000	4	1,85	-0,04	0,00	0,00	0,00000	0,00000	0,0000
	29	1,85	-0,04	-0,08	0,00	0,00000	0,00000	0,0000	17	1,85	-0,04	-0,08	0,00	0,00000	0,00000	0,0000
	68	1,85	0,00	-0,06	-0,04	-,00002	0,00000	0,0000	27	1,85	0,00	-0,04	-0,04	-,00002	0,00000	0,0000
	69	1,85	0,00	-0,06	-0,04	-,00002	0,00000	0,0000	28	1,85	0,00	-0,04	-0,04	-,00002	0,00000	0,0000
	83	1,85	-0,04	-0,08	0,00	0,00000	0,00000	0,0000	44	1,85	-0,04	-0,08	0,00	0,00000	0,00000	0,0000
	44	1,85	-0,04	-0,08	0,00	0,00000	0,00000	0,0000	74	1,85	-0,04	-0,08	0,00	0,00000	0,00000	0,0000
	74	1,85	-0,04	-0,08	0,00	0,00000	0,00000	0,0000	2	1,85	-0,04	-0,08	0,00	0,00000	0,00000	0,0000
	70	1,85	0,00	-0,02	-0,04	-,00002	0,00000	0,0000	4	1,85	0,00	0,00	-0,04	-,00002	0,00000	0,0000
	71	1,85	0,00	-0,02	-0,04	-,00002	0,00000	0,0000	3	1,85	0,00	0,00	-0,04	-,00002	0,00000	0,0000
	61	4,75	-0,11	0,00	0,00	0,00000	0,00000	0,0000	62	4,75	-0,11	0,00	0,00	0,00000	0,00000	0,0000
	62	4,75	-0,11	0,00	0,00	0,00000	0,00000	0,0000	63	4,75	-0,11	0,00	0,00	0,00000	0,00000	0,0000
	63	4,75	-0,11	0,00	0,00	0,00000	0,00000	0,0000	4	4,75	-0,11	0,00	0,00	0,00000	0,00000	0,0000
	68	4,75	0,00	-0,06	-0,11	-,00002	0,00000	0,0000	27	4,75	0,00	-0,04	-0,11	-,00002	0,00000	0,0000
	69	4,75	0,00	-0,06	-0,11	-,00002	0,00000	0,0000	28	4,75	0,00	-0,04	-0,11	-,00002	0,00000	0,0000
	70	4,75	0,00	-0,02	-0,11	-,00002	0,00000	0,0000	4	4,75	0,00	0,00	-0,11	-,00002	0,00000	0,0000
	71	4,75	0,00	-0,02	-0,11	-,00002	0,00000	0,0000	3	4,75	0,00	0,00	-0,11	-,00002	0,00000	0,0000
	44	4,75	-0,11	-0,08	0,00	0,00000	0,00000	0,0000	2	4,75	-0,11	-0,08	0,00	0,00000	0,00000	0,0000

SPOST. Var.Abitazioni: SHELL

Shell Nro	Nodo N.ro	S1 (mm)	S2 (mm)	S3 (mm)	R1 (rad)	R2 (rad)	R3 (rad)	Nodo N.ro	S1 (mm)	S2 (mm)	S3 (mm)	R1 (rad)	R2 (rad)	R3 (rad)
1	93	0,00	0,00	0,02	0,00002	0,00000	0,00000	94	0,00	0,00	0,02	0,00002	0,00000	0,00000
	4	0,00	0,00	0,00	0,00002	0,00000	0,00000	90	0,00	0,00	0,00	0,00002	0,00000	0,00000
2	102	0,00	-0,08	0,02	0,00002	0,00000	0,00000	103	0,00	-0,08	0,02	0,00002	0,00000	0,00000
	1	0,00	-0,08	0,00	0,00002	0,00000	0,00000	101	0,00	-0,08	0,00	0,00003	0,00000	0,00000
3	106	-0,02	-0,08	0,00	0,00000	0,00000	0,00002	107	-0,02	-0,06	0,00	0,00000	0,00000	0,00002
	3	0,00	-0,08	0,00	0,00000	0,00000	0,00002	105	0,00	-0,06	0,00	0,00000	0,00000	0,00002
4	102	-0,02	-0,08	0,00	0,00000	0,00000	0,00002	111	-0,02	-0,06	0,00	0,00000	0,00000	0,00002
	1	0,00	-0,08	0,00	0,00000	0,00000	0,00002	110	0,00	-0,06	0,00	0,00000	0,00000	0,00002
5	104	0,00	-0,08	0,02	0,00002	0,00000	0,00000	115	0,00	-0,08	0,02	0,00002	0,00000	0,00000
	2	0,00	-0,08	0,00	0,00003	0,00000	0,00000	114	0,00	-0,08	0,00	0,00003	0,00000	0,00000
6	108	-0,02	-0,04	0,00	0,00000	0,00000	0,00002	118	-0,02	-0,02	0,00	0,00000	0,00000	0,00002
	6	0,00	-0,04	0,00	0,00000	0,00000	0,00002	117	0,00	-0,02	0,00	0,00000	0,00000	0,00002
7	112	-0,02	-0,04	0,00	0,00000	0,00000	0,00002	121	-0,02	-0,02	0,00	0,00000	0,00000	0,00002
	7	0,00	-0,04	0,00	0,00000	0,00000	0,00002	120	0,00	-0,02	0,00	0,00000	0,00000	0,00002
8	125	0,00	-0,04	-0,08	0,00002	0,00000	0,00000	126	0,00	-0,04	-0,07	0,00002	0,00000	0,00000
	12	0,00	-0,04	-0,08	0,00002	0,00000	0,00000	123	0,00	-0,04	-0,07	0,00002	0,00000	0,00000
9	17	0,00	-0,04	-0,08	0,00002	0,00000	0,00000	142	0,00	-0,04	-0,08	0,00002	0,00000	0,00000
	11	0,00	-0,04	-0,08	0,00002	0,00000	0,00000	139	0,00	-0,04	-0,08	0,00001	0,00000	0,00000
10	145	0,00	0,00	0,07	0,00002	0,00000	0,00000	146	0,00	0,00	0,07	0,00002	0,00000	0,00000
	8	0,00	0,00	0,04	0,00002	0,00000	0,00000	98	0,00	0,00	0,04	0,00002	0,00000	0,00000
11	28	0,00	-0,08	0,07	0,00002	0,00000	0,00000	29	0,00	-0,08	0,07	0,00002	0,00000	0,00000
	10	0,00	-0,08	0,04	0,00002	0,00000	0,00000	17	0,00	-0,08	0,04	0,00002	0,00000	0,00000
12	29	0,00	-0,08	0,07	0,00002	0,00000	0,00000	30	0,00	-0,08	0,07	0,00002	0,00000	0,00000
	17	0,00	-0,08	0,04	0,00002	0,00000	0,00000	11	0,00	-0,08	0,04	0,00002	0,00000	0,00000
13	20	0,00	-0,08	0,11	0,00002	0,00000	0,00000	21	0,00	-0,08	0,11	0,00002	0,00000	0,00000
	24	0,00	-0,08	0,09	0,00002	0,00000	0,00000	18	0,00	-0,08	0,09	0,00002	0,00000	0,00000
14	21	0,00	-0,08	0,11	0,00002	0,00000	0,00000	27	0,00	-0,08	0,11	0,00002	0,00000	0,00000
	18	0,00	-0,08	0,09	0,00002	0,00000	0,00000	19	0,00	-0,08	0,09	0,00002	0,00000	0,00000
15	22	-0,08	-0,03	0,07	0,00001	-,00002	0,00000	22	-0,07	-0,02	0,07	0,00001	-,00002	0,00000
	10	-0,07	-0,02	0,04	0,00001	-,00002	0,00000	28	-0,07	-0,02	0,07	0,00001	-,00002	0,00000
16	23	-0,04	-0,07	0,09	0,00002	-,00001	0,00000	24	-0,04	-0,07	0,09	0,00002	-,00001	0,00000
	22	-0,04	-0,07	0,07	0,00002	-,00001	0,00000	28	-0,04	-0,07	0,07	0,00002	-,00001	0,00000
17	20	0,01	-0,08	0,11	0,00002	0,00000	0,00000	20	0,01	-0,08	0,11	0,00002	0,00000	0,00000

SPOST. Var.Abitazioni: SHELL

Shell Nro	Nodo N.ro	S1 (mm)	S2 (mm)	S3 (mm)	R1 (rad)	R2 (rad)	R3 (rad)	Nodo N.ro	S1 (mm)	S2 (mm)	S3 (mm)	R1 (rad)	R2 (rad)	R3 (rad)
	23	0,01	-0,08	0,09	0,00002	0,00000	0,00000	24	0,01	-0,08	0,09	0,00002	0,00000	0,00000
18	30	-0,08	0,00	0,07	0,00000	-,00002	0,00000	30	-0,08	0,00	0,07	0,00000	-,00002	0,00000
	11	-0,08	0,00	0,04	0,00000	-,00002	0,00000	25	-0,08	0,00	0,06	0,00000	-,00002	0,00000
19	19	0,03	-0,07	0,09	0,00002	0,00001	0,00000	26	0,03	-0,07	0,09	0,00002	0,00001	0,00000
	30	0,03	-0,07	0,07	0,00002	0,00001	0,00000	25	0,03	-0,07	0,06	0,00002	0,00001	0,00000
20	27	-0,01	-0,08	0,11	0,00002	0,00000	0,00000	27	-0,01	-0,08	0,11	0,00002	0,00000	0,00000
	19	-0,01	-0,08	0,09	0,00002	0,00000	0,00000	26	-0,01	-0,08	0,09	0,00002	0,00000	0,00000
21	155	-0,07	-0,08	0,00	0,00000	0,00000	0,00002	156	-0,07	-0,06	0,00	0,00000	0,00000	0,00002
	12	-0,04	-0,08	0,00	0,00000	0,00000	0,00002	109	-0,04	-0,06	0,00	0,00000	0,00000	0,00002
22	22	-0,07	-0,08	0,00	0,00000	0,00000	0,00002	162	-0,07	-0,06	0,00	0,00000	0,00000	0,00002
	10	-0,04	-0,08	0,00	0,00000	0,00000	0,00002	113	-0,04	-0,06	0,00	0,00000	0,00000	0,00002
23	157	-0,07	-0,04	0,00	0,00000	0,00000	0,00002	167	-0,07	-0,02	0,00	0,00000	0,00000	0,00002
	13	-0,04	-0,04	0,00	0,00000	0,00000	0,00002	119	-0,04	-0,02	0,00	0,00000	0,00000	0,00002
24	163	-0,07	-0,04	0,00	0,00000	0,00000	0,00002	170	-0,07	-0,02	0,00	0,00000	0,00000	0,00002
	14	-0,04	-0,04	0,00	0,00000	0,00000	0,00002	122	-0,04	-0,02	0,00	0,00000	0,00000	0,00002
25	36	0,00	-0,11	-0,08	0,00002	0,00000	0,00000	20	0,00	-0,11	-0,08	0,00002	0,00000	0,00000
	34	0,00	-0,11	-0,10	0,00002	0,00000	0,00000	35	0,00	-0,11	-0,10	0,00002	0,00000	0,00000
26	38	-0,11	0,00	-0,10	0,00000	-,00002	0,00000	21	-0,11	0,00	-0,08	0,00000	-,00002	0,00000
	37	-0,11	0,00	-0,10	0,00000	-,00002	0,00000	27	-0,11	0,00	-0,08	0,00000	-,00002	0,00000
27	35	-0,11	0,00	-0,10	0,00000	-,00002	0,00000	20	-0,11	0,00	-0,08	0,00000	-,00002	0,00000
	38	-0,11	0,00	-0,10	0,00000	-,00002	0,00000	21	-0,11	0,00	-0,08	0,00000	-,00002	0,00000
28	173	-0,11	0,00	-0,10	0,00000	-,00002	0,00000	61	-0,11	0,00	-0,08	0,00000	-,00002	0,00000
	39	-0,11	0,00	-0,10	0,00000	-,00002	0,00000	31	-0,11	0,00	-0,08	0,00000	-,00002	0,00000
29	39	-0,11	0,00	-0,10	0,00000	-,00002	0,00000	31	-0,11	0,00	-0,08	0,00000	-,00002	0,00000
	40	-0,11	0,00	-0,10	0,00000	-,00002	0,00000	41	-0,11	0,00	-0,08	0,00000	-,00002	0,00000
30	43	-0,11	0,00	0,00	0,00000	-,00002	0,00000	44	-0,11	0,00	0,02	0,00000	-,00002	0,00000
	15	-0,11	0,00	0,00	0,00000	-,00002	0,00000	42	-0,11	0,00	0,02	0,00000	-,00002	0,00000
31	85	-0,11	0,00	0,00	0,00000	-,00002	0,00000	174	-0,11	0,00	0,02	0,00000	-,00002	0,00000
	16	-0,11	0,00	0,00	0,00000	-,00002	0,00000	45	-0,11	0,00	0,02	0,00000	-,00002	0,00000
32	16	-0,11	0,00	0,00	0,00000	-,00002	0,00000	45	-0,11	0,00	0,02	0,00000	-,00002	0,00000
	46	-0,11	0,00	0,00	0,00000	-,00002	0,00000	47	-0,11	0,00	0,02	0,00000	-,00002	0,00000
33	178	0,00	-0,11	-0,07	0,00002	0,00000	0,00000	179	0,00	-0,11	-0,07	0,00002	0,00000	0,00000
	36	0,00	-0,11	-0,08	0,00002	0,00000	0,00000	177	0,00	-0,11	-0,08	0,00002	0,00000	0,00000
34	50	0,00	-0,11	-0,07	0,00002	0,00000	0,00000	51	0,00	-0,11	-0,07	0,00002	0,00000	0,00000
	20	0,00	-0,11	-0,08	0,00002	0,00000	0,00000	21	0,00	-0,11	-0,08	0,00002	0,00000	0,00000
35	51	0,00	-0,11	-0,07	0,00002	0,00000	0,00000	52	0,00	-0,11	-0,07	0,00002	0,00000	0,00000
	21	0,00	-0,11	-0,08	0,00002	0,00000	0,00000	27	0,00	-0,11	-0,08	0,00002	0,00000	0,00000
36	53	0,00	-0,11	-0,05	0,00002	0,00000	0,00000	54	0,00	-0,11	-0,05	0,00002	0,00000	0,00000
	50	0,00	-0,11	-0,07	0,00002	0,00000	0,00000	51	0,00	-0,11	-0,07	0,00002	0,00000	0,00000
37	54	0,00	-0,11	-0,05	0,00002	0,00000	0,00000	55	0,00	-0,11	-0,05	0,00002	0,00000	0,00000
	51	0,00	-0,11	-0,07	0,00002	0,00000	0,00000	52	0,00	-0,11	-0,07	0,00002	0,00000	0,00000
38	56	0,00	-0,11	-0,04	0,00002	0,00000	0,00000	57	0,00	-0,11	-0,04	0,00002	0,00000	0,00000
	53	0,00	-0,11	-0,05	0,00002	0,00000	0,00000	54	0,00	-0,11	-0,05	0,00002	0,00000	0,00000
39	57	0,00	-0,11	-0,04	0,00002	0,00000	0,00000	58	0,00	-0,11	-0,04	0,00002	0,00000	0,00000
	54	0,00	-0,11	-0,05	0,00002	0,00000	0,00000	55	0,00	-0,11	-0,05	0,00002	0,00000	0,00000
40	49	0,00	-0,11	-0,03	0,00002	0,00000	0,00000	59	0,00	-0,11	-0,03	0,00002	0,00000	0,00000
	56	0,00	-0,11	-0,04	0,00002	0,00000	0,00000	57	0,00	-0,11	-0,04	0,00002	0,00000	0,00000
41	59	0,00	-0,11	-0,03	0,00002	0,00000	0,00000	60	0,00	-0,11	-0,03	0,00002	0,00000	0,00000
	57	0,00	-0,11	-0,04	0,00002	0,00000	0,00000	58	0,00	-0,11	-0,04	0,00002	0,00000	0,00000
42	55	0,00	-0,11	-0,05	0,00002	0,00000	0,00000	62	0,00	-0,11	-0,06	0,00002	0,00000	0,00000
	52	0,00	-0,11	-0,07	0,00002	0,00000	0,00000	61	0,00	-0,11	-0,08	0,00002	0,00000	0,00000
43	62	0,00	-0,11	-0,06	0,00002	0,00000	0,00000	63	0,00	-0,11	-0,06	0,00002	0,00000	0,00000
	61	0,00	-0,11	-0,08	0,00002	0,00000	0,00000	31	0,00	-0,11	-0,08	0,00002	0,00000	0,00000
44	58	0,00	-0,11	-0,04	0,00002	0,00000	0,00000	64	0,00	-0,11	-0,04	0,00002	0,00000	0,00000
	55	0,00	-0,11	-0,05	0,00002	0,00000	0,00000	62	0,00	-0,11	-0,06	0,00002	0,00000	0,00000
45	64	0,00	-0,11	-0,04	0,00002	0,00000	0,00000	65	0,00	-0,11	-0,05	0,00002	0,00000	0,00000
	62	0,00	-0,11	-0,06	0,00002	0,00000	0,00000	63	0,00	-0,11	-0,06	0,00002	0,00000	0,00000
46	52	0,00	-0,11	-0,07	0,00002	0,00000	0,00000	52	0,00	-0,11	-0,07	0,00002	0,00000	0,00000
	27	0,00	-0,11	-0,08	0,00002	0,00000	0,00000	61	0,00	-0,11	-0,08	0,00002	0,00000	0,00000
47	60	0,00	-0,11	-0,03	0,00002	0,00000	0,00000	60	0,00	-0,11	-0,03	0,00002	0,00000	0,00000
	58	0,00	-0,11	-0,04	0,00002	0,00000	0,00000	64	0,00	-0,11	-0,04	0,00002	0,00000	0,00000
48	63	0,00	-0,11	-0,06	0,00002	0,00000	0,00000	66	0,00	-0,11	-0,06	0,00002	0,00000	0,00000
	31	0,00	-0,11	-0,08	0,00002	0,00000	0,00000	41	0,00	-0,11	-0,08	0,00002	0,00000	0,00000
49	63	0,00	-0,11	-0,06	0,00002	0,00000	0,00000	63	0,00	-0,11	-0,06	0,00002	0,00000	0,00000
	66	0,00	-0,11	-0,06	0,00002	0,00000	0,00000	65	0,00	-0,11	-0,05	0,00002	0,00000	0,00000
50	67	0,00	-0,11	-0,02	0,00002	0,00000	0,00000	89	0,00	-0,11	-0,02	0,00002	0,00000	0,00000
	48	0,00	-0,11	-0,05	0,00002	0,00000	0,00000	184	0,00	-0,11	-0,04	0,00002	0,00000	0,00000
51	69	0,00	-0,11	-0,01	0,00002	0,00000	0,00000	70	0,00	-0,11	-0,02	0,00002	0,00000	0,00000
	60	0,00	-0,11	-0,03	0,00002	0,00000	0,00000	64	0,00	-0,11	-0,04	0,00002	0,00000	0,00000
52	70	0,00	-0,11	-0,02	0,00002	0,00000	0,00000	71	0,00	-0,11	-0,02	0,00002	0,00000	0,00000
	64	0,00	-0,11	-0,04	0,00002	0,00000	0,00000	65	0,00	-0,11	-0,05	0,00002	0,00000	0,00000
53	72	0,00	-0,11	0,00	0,00002	0,00000	0,00000	73	0,00	-0,11	-0,01	0,00002	0,00000	0,00000
	69	0,00	-0,11	-0,01	0,00002	0,00000	0,00000	70	0,00	-0,11	-0,02	0,00002	0,00000	0,00000
54	73	0,00	-0,11	-0,01	0,00002	0,00000	0,00000	74	0,00	-0,11	-0,01	0,00002	0,00000	0,00000
	70	0,00	-0,11	-0,02	0,00002	0,00000	0,00000	71	0,00	-0,11	-0,02	0,00002	0,00000	0,00000
55	16	0,00	-0,11	0,00	0,00002	0,00000	0,00000	75	0,00	-0,11	0,00	0,00002	0,00000	0,00000
	72	0,00	-0,11	0,00	0,00002	0,00000	0,00000	73	0,00	-0,11	-0,01	0,00002	0,00000	0,00000
56	75	0,00	-0,11	0,00	0,00002	0,00000	0,00000	46	0,00	-0,11	0,00	0,00002	0,00000	0,00000
	73	0,00	-0,11	-0,01	0,00002	0,00000	0,00000	74	0,00	-0,11	-0,01	0,00002	0,00000	0,00000
57	79	0,00	-0,11	0,00	0,00002	0,00000	0,00000	80	0,00	-0,11	0,00	0,00002	0,00000	0,00000
	68	0,00	-0,11	-0,01	0,00002	0,00000	0,00000	76	0,00	-0,11	-0,01	0,00002	0,00000	0,00000
58	80	0,00	-0,11	0,00	0,00002	0,00000	0,00000	81	0,00	-0,11	0,00	0,00002	0,00000	0,00000
	76	0,00	-0,11	-0,01	0,00002	0,00000	0,00000	77	0,00	-0,11	-0,01	0,00002	0,00000	0,00000

SPOST. Var.Abitazioni: SHELL

Shell Nro	Nodo N.ro	S1 (mm)	S2 (mm)	S3 (mm)	R1 (rad)	R2 (rad)	R3 (rad)	Nodo N.ro	S1 (mm)	S2 (mm)	S3 (mm)	R1 (rad)	R2 (rad)	R3 (rad)
59	81	0,00	-0,11	0,00	0,00002	0,00000	0,00000	82	0,00	-0,11	0,00	0,00002	0,00000	0,00000
	77	0,00	-0,11	-0,01	0,00002	0,00000	0,00000	78	0,00	-0,11	-0,01	0,00002	0,00000	0,00000
60	82	0,00	-0,11	0,00	0,00002	0,00000	0,00000	72	0,00	-0,11	0,00	0,00002	0,00000	0,00000
	78	0,00	-0,11	-0,01	0,00002	0,00000	0,00000	69	0,00	-0,11	-0,01	0,00002	0,00000	0,00000
61	15	0,00	-0,11	0,00	0,00002	0,00000	0,00000	83	0,00	-0,11	0,00	0,00002	0,00000	0,00000
	79	0,00	-0,11	0,00	0,00002	0,00000	0,00000	80	0,00	-0,11	0,00	0,00002	0,00000	0,00000
62	83	0,00	-0,11	0,00	0,00002	0,00000	0,00000	84	0,00	-0,11	0,00	0,00002	0,00000	0,00000
	80	0,00	-0,11	0,00	0,00002	0,00000	0,00000	81	0,00	-0,11	0,00	0,00002	0,00000	0,00000
63	84	0,00	-0,11	0,00	0,00002	0,00000	0,00000	85	0,00	-0,11	0,00	0,00002	0,00000	0,00000
	81	0,00	-0,11	0,00	0,00002	0,00000	0,00000	82	0,00	-0,11	0,00	0,00002	0,00000	0,00000
64	85	0,00	-0,11	0,00	0,00002	0,00000	0,00000	16	0,00	-0,11	0,00	0,00002	0,00000	0,00000
	82	0,00	-0,11	0,00	0,00002	0,00000	0,00000	72	0,00	-0,11	0,00	0,00002	0,00000	0,00000
65	79	0,00	-0,11	0,00	0,00002	0,00000	0,00000	87	0,00	-0,11	-0,01	0,00002	0,00000	0,00000
	15	0,00	-0,11	0,00	0,00002	0,00000	0,00000	86	0,00	-0,11	0,00	0,00002	0,00000	0,00000
66	87	0,00	-0,11	-0,01	0,00002	0,00000	0,00000	88	0,00	-0,11	-0,01	0,00002	0,00000	0,00000
	86	0,00	-0,11	0,00	0,00002	0,00000	0,00000	43	0,00	-0,11	0,00	0,00002	0,00000	0,00000
67	68	0,00	-0,11	-0,01	0,00002	0,00000	0,00000	89	0,00	-0,11	-0,02	0,00002	0,00000	0,00000
	79	0,00	-0,11	0,00	0,00002	0,00000	0,00000	87	0,00	-0,11	-0,01	0,00002	0,00000	0,00000
68	89	0,00	-0,11	-0,02	0,00002	0,00000	0,00000	67	0,00	-0,11	-0,02	0,00002	0,00000	0,00000
	87	0,00	-0,11	-0,01	0,00002	0,00000	0,00000	88	0,00	-0,11	-0,01	0,00002	0,00000	0,00000
69	94	0,00	0,00	0,02	0,00002	0,00000	0,00000	95	0,00	0,00	0,02	0,00002	0,00000	0,00000
	90	0,00	0,00	0,00	0,00002	0,00000	0,00000	91	0,00	0,00	0,00	0,00002	0,00000	0,00000
70	95	0,00	0,00	0,02	0,00002	0,00000	0,00000	96	0,00	0,00	0,02	0,00002	0,00000	0,00000
	91	0,00	0,00	0,00	0,00002	0,00000	0,00000	92	0,00	0,00	0,00	0,00002	0,00000	0,00000
71	96	0,00	0,00	0,02	0,00002	0,00000	0,00000	97	0,00	0,00	0,02	0,00002	0,00000	0,00000
	92	0,00	0,00	0,00	0,00002	0,00000	0,00000	5	0,00	0,00	0,00	0,00002	0,00000	0,00000
72	8	0,00	0,00	0,04	0,00002	0,00000	0,00000	98	0,00	0,00	0,04	0,00002	0,00000	0,00000
	93	0,00	0,00	0,02	0,00002	0,00000	0,00000	94	0,00	0,00	0,02	0,00002	0,00000	0,00000
73	98	0,00	0,00	0,04	0,00002	0,00000	0,00000	99	0,00	0,00	0,04	0,00002	0,00000	0,00000
	94	0,00	0,00	0,02	0,00002	0,00000	0,00000	95	0,00	0,00	0,02	0,00002	0,00000	0,00000
74	99	0,00	0,00	0,04	0,00002	0,00000	0,00000	100	0,00	0,00	0,04	0,00002	0,00000	0,00000
	95	0,00	0,00	0,02	0,00002	0,00000	0,00000	96	0,00	0,00	0,02	0,00002	0,00000	0,00000
75	100	0,00	0,00	0,04	0,00002	0,00000	0,00000	9	0,00	0,00	0,04	0,00002	0,00000	0,00000
	96	0,00	0,00	0,02	0,00002	0,00000	0,00000	97	0,00	0,00	0,02	0,00002	0,00000	0,00000
76	103	0,00	-0,08	0,02	0,00002	0,00000	0,00000	104	0,00	-0,08	0,02	0,00002	0,00000	0,00000
	101	0,00	-0,08	0,00	0,00003	0,00000	0,00000	2	0,00	-0,08	0,00	0,00003	0,00000	0,00000
77	10	0,00	-0,08	0,04	0,00002	0,00000	0,00000	17	0,00	-0,08	0,04	0,00002	0,00000	0,00000
	102	0,00	-0,08	0,02	0,00002	0,00000	0,00000	103	0,00	-0,08	0,02	0,00002	0,00000	0,00000
78	17	0,00	-0,08	0,04	0,00002	0,00000	0,00000	11	0,00	-0,08	0,04	0,00002	0,00000	0,00000
	103	0,00	-0,08	0,02	0,00002	0,00000	0,00000	104	0,00	-0,08	0,02	0,00002	0,00000	0,00000
79	107	-0,02	-0,06	0,00	0,00000	0,00000	0,00002	108	-0,02	-0,04	0,00	0,00000	0,00000	0,00002
	105	0,00	-0,06	0,00	0,00000	0,00000	0,00002	6	0,00	-0,04	0,00	0,00000	0,00000	0,00002
80	12	-0,04	-0,08	0,00	0,00000	0,00000	0,00002	109	-0,04	-0,06	0,00	0,00000	0,00000	0,00002
	106	-0,02	-0,08	0,00	0,00000	0,00000	0,00002	107	-0,02	-0,06	0,00	0,00000	0,00000	0,00002
81	109	-0,04	-0,06	0,00	0,00000	0,00000	0,00002	13	-0,04	-0,04	0,00	0,00000	0,00000	0,00002
	107	-0,02	-0,06	0,00	0,00000	0,00000	0,00002	108	-0,02	-0,04	0,00	0,00000	0,00000	0,00002
82	111	-0,02	-0,06	0,00	0,00000	0,00000	0,00002	112	-0,02	-0,04	0,00	0,00000	0,00000	0,00002
	110	0,00	-0,06	0,00	0,00000	0,00000	0,00002	7	0,00	-0,04	0,00	0,00000	0,00000	0,00002
83	10	-0,04	-0,08	0,00	0,00000	0,00000	0,00002	113	-0,04	-0,06	0,00	0,00000	0,00000	0,00002
	102	-0,02	-0,08	0,00	0,00000	0,00000	0,00002	111	-0,02	-0,06	0,00	0,00000	0,00000	0,00002
84	113	-0,04	-0,06	0,00	0,00000	0,00000	0,00002	14	-0,04	-0,04	0,00	0,00000	0,00000	0,00002
	111	-0,02	-0,06	0,00	0,00000	0,00000	0,00002	112	-0,02	-0,04	0,00	0,00000	0,00000	0,00002
85	115	0,00	-0,08	0,02	0,00002	0,00000	0,00000	106	0,00	-0,08	0,02	0,00002	0,00000	0,00000
	114	0,00	-0,08	0,00	0,00003	0,00000	0,00000	3	0,00	-0,08	0,00	0,00002	0,00000	0,00000
86	11	0,00	-0,08	0,04	0,00002	0,00000	0,00000	116	0,00	-0,08	0,04	0,00002	0,00000	0,00000
	104	0,00	-0,08	0,02	0,00002	0,00000	0,00000	115	0,00	-0,08	0,02	0,00002	0,00000	0,00000
87	116	0,00	-0,08	0,04	0,00002	0,00000	0,00000	12	0,00	-0,08	0,04	0,00002	0,00000	0,00000
	115	0,00	-0,08	0,02	0,00002	0,00000	0,00000	106	0,00	-0,08	0,02	0,00002	0,00000	0,00000
88	118	-0,02	-0,02	0,00	0,00000	0,00000	0,00002	97	-0,02	0,00	0,00	0,00000	0,00000	0,00002
	117	0,00	-0,02	0,00	0,00000	0,00000	0,00002	5	0,00	0,00	0,00	0,00000	0,00000	0,00002
89	13	-0,04	-0,04	0,00	0,00000	0,00000	0,00002	119	-0,04	-0,02	0,00	0,00000	0,00000	0,00002
	108	-0,02	-0,04	0,00	0,00000	0,00000	0,00002	118	-0,02	-0,02	0,00	0,00000	0,00000	0,00002
90	119	-0,04	-0,02	0,00	0,00000	0,00000	0,00002	9	-0,04	0,00	0,00	0,00000	0,00000	0,00002
	118	-0,02	-0,02	0,00	0,00000	0,00000	0,00002	97	-0,02	0,00	0,00	0,00000	0,00000	0,00002
91	121	-0,02	-0,02	0,00	0,00000	0,00000	0,00002	93	-0,02	0,00	0,00	0,00000	0,00000	0,00002
	120	0,00	-0,02	0,00	0,00000	0,00000	0,00002	4	0,00	0,00	0,00	0,00000	0,00000	0,00002
92	14	-0,04	-0,04	0,00	0,00000	0,00000	0,00002	122	-0,04	-0,02	0,00	0,00000	0,00000	0,00002
	112	-0,02	-0,04	0,00	0,00000	0,00000	0,00002	121	-0,02	-0,02	0,00	0,00000	0,00000	0,00002
93	122	-0,04	-0,02	0,00	0,00000	0,00000	0,00002	8	-0,04	0,00	0,00	0,00000	0,00000	0,00002
	121	-0,02	-0,02	0,00	0,00000	0,00000	0,00002	93	-0,02	0,00	0,00	0,00000	0,00000	0,00002
94	126	0,00	-0,04	-0,07	0,00002	0,00000	0,00000	127	0,00	-0,04	-0,07	0,00002	-,00001	0,00000
	123	0,00	-0,04	-0,07	0,00002	0,00000	0,00000	109	0,00	-0,04	-0,06	0,00002	0,00000	0,00000
95	127	0,00	-0,04	-0,07	0,00002	-,00001	0,00000	128	0,00	-0,04	-0,06	0,00001	-,00002	0,00000
	109	0,00	-0,04	-0,06	0,00002	0,00000	0,00000	124	0,00	-0,04	-0,05	0,00002	-,00001	0,00000
96	128	0,00	-0,04	-0,06	0,00001	-,00002	0,00000	129	0,00	-0,04	-0,06	0,00001	-,00002	0,00000
	124	0,00	-0,04	-0,05	0,00002	-,00001	0,00000	13	0,00	-0,04	-0,04	0,00002	0,00000	0,00000
97	116	0,00	-0,04	-0,08	0,00002	0,00000	0,00000	130	0,00	-0,04	-0,07	0,00001	0,00000	0,00000
	125	0,00	-0,04	-0,08	0,00002	0,00000	0,00000	126	0,00	-0,04	-0,07	0,00002	0,00000	0,00000
98	130	0,00	-0,04	-0,07	0,00001	0,00000	0,00000	131	0,00	-0,04	-0,07	0,00001	-,00001	0,00000
	126	0,00	-0,04	-0,07	0,00002	0,00000	0,00000	127	0,00	-0,04	-0,07	0,00002	-,00001	0,00000
99	131	0,00	-0,04	-0,07	0,00001	-,00001	0,00000	132	0,00	-0,04	-0,07	0,00001	0,00000	0,00000
	127	0,00	-0,04	-0,07	0,00002	-,00001	0,00000	128	0,00	-0,04	-0,06	0,00001	-,00002	0,00000
100	132	0,00	-0,04	-0,07	0,00001	0,00000	0,00000	133	0,00	-0,04	-0,07	0,00001	0,00000	0,00000

SPOST. Var.Abitazioni: SHELL

Shell Nro	Nodo N.ro	S1 (mm)	S2 (mm)	S3 (mm)	R1 (rad)	R2 (rad)	R3 (rad)	Nodo N.ro	S1 (mm)	S2 (mm)	S3 (mm)	R1 (rad)	R2 (rad)	R3 (rad)
	128	0,00	-0,04	-0,06	0,00001	-,00002	0,00000	129	0,00	-0,04	-0,06	0,00001	-,00002	0,00000
101	134	0,00	-0,04	-0,08	0,00002	0,00000	0,00000	135	0,00	-0,04	-0,08	0,00001	0,00000	0,00000
	116	0,00	-0,04	-0,08	0,00002	0,00000	0,00000	130	0,00	-0,04	-0,07	0,00001	0,00000	0,00000
102	135	0,00	-0,04	-0,08	0,00001	0,00000	0,00000	136	0,00	-0,04	-0,07	0,00001	0,00000	0,00000
	130	0,00	-0,04	-0,07	0,00001	0,00000	0,00000	131	0,00	-0,04	-0,07	0,00001	-,00001	0,00000
103	136	0,00	-0,04	-0,07	0,00001	0,00000	0,00000	137	0,00	-0,04	-0,07	0,00001	0,00001	0,00000
	131	0,00	-0,04	-0,07	0,00001	-,00001	0,00000	132	0,00	-0,04	-0,07	0,00001	0,00000	0,00000
104	137	0,00	-0,04	-0,07	0,00001	0,00001	0,00000	138	0,00	-0,04	-0,06	0,00002	0,00002	0,00000
	132	0,00	-0,04	-0,07	0,00001	0,00000	0,00000	133	0,00	-0,04	-0,07	0,00001	0,00000	0,00000
105	11	0,00	-0,04	-0,08	0,00002	0,00000	0,00000	139	0,00	-0,04	-0,08	0,00001	0,00000	0,00000
	134	0,00	-0,04	-0,08	0,00002	0,00000	0,00000	135	0,00	-0,04	-0,08	0,00001	0,00000	0,00000
106	139	0,00	-0,04	-0,08	0,00001	0,00000	0,00000	140	0,00	-0,04	-0,07	0,00001	0,00001	0,00000
	135	0,00	-0,04	-0,08	0,00001	0,00000	0,00000	136	0,00	-0,04	-0,07	0,00001	0,00000	0,00000
107	140	0,00	-0,04	-0,07	0,00001	0,00001	0,00000	141	0,00	-0,04	-0,06	0,00002	0,00002	0,00000
	136	0,00	-0,04	-0,07	0,00001	0,00000	0,00000	137	0,00	-0,04	-0,07	0,00001	0,00001	0,00000
108	141	0,00	-0,04	-0,06	0,00002	0,00002	0,00000	14	0,00	-0,04	-0,04	0,00002	0,00000	0,00000
	137	0,00	-0,04	-0,07	0,00001	0,00001	0,00000	138	0,00	-0,04	-0,06	0,00002	0,00002	0,00000
109	142	0,00	-0,04	-0,08	0,00002	0,00000	0,00000	143	0,00	-0,04	-0,07	0,00002	0,00000	0,00000
	139	0,00	-0,04	-0,08	0,00001	0,00000	0,00000	140	0,00	-0,04	-0,07	0,00001	0,00001	0,00000
110	143	0,00	-0,04	-0,07	0,00002	0,00000	0,00000	144	0,00	-0,04	-0,07	0,00002	0,00000	0,00000
	140	0,00	-0,04	-0,07	0,00001	0,00001	0,00000	141	0,00	-0,04	-0,06	0,00002	0,00002	0,00000
111	144	0,00	-0,04	-0,07	0,00002	0,00000	0,00000	113	0,00	-0,04	-0,06	0,00002	0,00000	0,00000
	141	0,00	-0,04	-0,06	0,00002	0,00002	0,00000	14	0,00	-0,04	-0,04	0,00002	0,00000	0,00000
112	10	0,00	-0,04	-0,08	0,00002	0,00000	0,00000	10	0,00	-0,04	-0,08	0,00002	0,00000	0,00000
	17	0,00	-0,04	-0,08	0,00002	0,00000	0,00000	142	0,00	-0,04	-0,08	0,00002	0,00000	0,00000
113	10	0,00	-0,04	-0,08	0,00002	0,00000	0,00000	10	0,00	-0,04	-0,08	0,00002	0,00000	0,00000
	142	0,00	-0,04	-0,08	0,00002	0,00000	0,00000	143	0,00	-0,04	-0,07	0,00002	0,00000	0,00000
114	10	0,00	-0,04	-0,08	0,00002	0,00000	0,00000	10	0,00	-0,04	-0,08	0,00002	0,00000	0,00000
	143	0,00	-0,04	-0,07	0,00002	0,00000	0,00000	144	0,00	-0,04	-0,07	0,00002	0,00000	0,00000
115	10	0,00	-0,04	-0,08	0,00002	0,00000	0,00000	10	0,00	-0,04	-0,08	0,00002	0,00000	0,00000
	144	0,00	-0,04	-0,07	0,00002	0,00000	0,00000	113	0,00	-0,04	-0,06	0,00002	0,00000	0,00000
116	146	0,00	0,00	0,07	0,00002	0,00000	0,00000	147	0,00	0,00	0,07	0,00002	0,00000	0,00000
	98	0,00	0,00	0,04	0,00002	0,00000	0,00000	99	0,00	0,00	0,04	0,00002	0,00000	0,00000
117	147	0,00	0,00	0,07	0,00002	0,00000	0,00000	148	0,00	0,00	0,07	0,00002	0,00000	0,00000
	99	0,00	0,00	0,04	0,00002	0,00000	0,00000	100	0,00	0,00	0,04	0,00002	0,00000	0,00000
118	148	0,00	0,00	0,07	0,00002	0,00000	0,00000	149	0,00	0,00	0,07	0,00002	0,00000	0,00000
	100	0,00	0,00	0,04	0,00002	0,00000	0,00000	9	0,00	0,00	0,04	0,00002	0,00000	0,00000
119	150	0,00	0,00	0,09	0,00002	0,00000	0,00000	151	0,00	0,00	0,09	0,00002	0,00000	0,00000
	145	0,00	0,00	0,07	0,00002	0,00000	0,00000	146	0,00	0,00	0,07	0,00002	0,00000	0,00000
120	151	0,00	0,00	0,09	0,00002	0,00000	0,00000	152	0,00	0,00	0,09	0,00002	0,00000	0,00000
	146	0,00	0,00	0,07	0,00002	0,00000	0,00000	147	0,00	0,00	0,07	0,00002	0,00000	0,00000
121	152	0,00	0,00	0,09	0,00002	0,00000	0,00000	153	0,00	0,00	0,09	0,00002	0,00000	0,00000
	147	0,00	0,00	0,07	0,00002	0,00000	0,00000	148	0,00	0,00	0,07	0,00002	0,00000	0,00000
122	153	0,00	0,00	0,09	0,00002	0,00000	0,00000	154	0,00	0,00	0,09	0,00002	0,00000	0,00000
	148	0,00	0,00	0,07	0,00002	0,00000	0,00000	149	0,00	0,00	0,07	0,00002	0,00000	0,00000
123	15	0,00	0,00	0,11	0,00002	0,00000	0,00000	83	0,00	0,00	0,11	0,00002	0,00000	0,00000
	150	0,00	0,00	0,09	0,00002	0,00000	0,00000	151	0,00	0,00	0,09	0,00002	0,00000	0,00000
124	83	0,00	0,00	0,11	0,00002	0,00000	0,00000	84	0,00	0,00	0,11	0,00002	0,00000	0,00000
	151	0,00	0,00	0,09	0,00002	0,00000	0,00000	152	0,00	0,00	0,09	0,00002	0,00000	0,00000
125	84	0,00	0,00	0,11	0,00002	0,00000	0,00000	85	0,00	0,00	0,11	0,00002	0,00000	0,00000
	152	0,00	0,00	0,09	0,00002	0,00000	0,00000	153	0,00	0,00	0,09	0,00002	0,00000	0,00000
126	85	0,00	0,00	0,11	0,00002	0,00000	0,00000	16	0,00	0,00	0,11	0,00002	0,00000	0,00000
	153	0,00	0,00	0,09	0,00002	0,00000	0,00000	154	0,00	0,00	0,09	0,00002	0,00000	0,00000
127	156	-0,07	-0,06	0,00	0,00000	0,00000	0,00002	157	-0,07	-0,04	0,00	0,00000	0,00000	0,00002
	109	-0,04	-0,06	0,00	0,00000	0,00000	0,00002	13	-0,04	-0,04	0,00	0,00000	0,00000	0,00002
128	158	-0,09	-0,08	0,00	0,00000	0,00000	0,00002	159	-0,09	-0,06	0,00	0,00000	0,00000	0,00002
	155	-0,07	-0,08	0,00	0,00000	0,00000	0,00002	156	-0,07	-0,06	0,00	0,00000	0,00000	0,00002
129	159	-0,09	-0,06	0,00	0,00000	0,00000	0,00002	160	-0,09	-0,04	0,00	0,00000	0,00000	0,00002
	156	-0,07	-0,06	0,00	0,00000	0,00000	0,00002	157	-0,07	-0,04	0,00	0,00000	0,00000	0,00002
130	31	-0,11	-0,08	0,00	0,00000	0,00000	0,00002	161	-0,11	-0,06	0,00	0,00000	0,00000	0,00002
	158	-0,09	-0,08	0,00	0,00000	0,00000	0,00002	159	-0,09	-0,06	0,00	0,00000	0,00000	0,00002
131	161	-0,11	-0,06	0,00	0,00000	0,00000	0,00002	32	-0,11	-0,04	0,00	0,00000	0,00000	0,00002
	159	-0,09	-0,06	0,00	0,00000	0,00000	0,00002	160	-0,09	-0,04	0,00	0,00000	0,00000	0,00002
132	162	-0,07	-0,06	0,00	0,00000	0,00000	0,00002	163	-0,07	-0,04	0,00	0,00000	0,00000	0,00002
	113	-0,04	-0,06	0,00	0,00000	0,00000	0,00002	14	-0,04	-0,04	0,00	0,00000	0,00000	0,00002
133	23	-0,09	-0,08	0,00	0,00000	0,00000	0,00002	164	-0,09	-0,06	0,00	0,00000	0,00000	0,00002
	22	-0,07	-0,08	0,00	0,00000	0,00000	0,00002	162	-0,07	-0,06	0,00	0,00000	0,00000	0,00002
134	164	-0,09	-0,06	0,00	0,00000	0,00000	0,00002	165	-0,09	-0,04	0,00	0,00000	0,00000	0,00002
	162	-0,07	-0,06	0,00	0,00000	0,00000	0,00002	163	-0,07	-0,04	0,00	0,00000	0,00000	0,00002
135	20	-0,11	-0,08	0,00	0,00000	0,00000	0,00002	166	-0,11	-0,06	0,00	0,00000	0,00000	0,00002
	23	-0,09	-0,08	0,00	0,00000	0,00000	0,00002	164	-0,09	-0,06	0,00	0,00000	0,00000	0,00002
136	166	-0,11	-0,06	0,00	0,00000	0,00000	0,00002	33	-0,11	-0,04	0,00	0,00000	0,00000	0,00002
	164	-0,09	-0,06	0,00	0,00000	0,00000	0,00002	165	-0,09	-0,04	0,00	0,00000	0,00000	0,00002
137	167	-0,07	-0,02	0,00	0,00000	0,00000	0,00002	149	-0,07	0,00	0,00	0,00000	0,00000	0,00002
	119	-0,04	-0,02	0,00	0,00000	0,00000	0,00002	9	-0,04	0,00	0,00	0,00000	0,00000	0,00002
138	160	-0,09	-0,04	0,00	0,00000	0,00000	0,00002	168	-0,09	-0,02	0,00	0,00000	0,00000	0,00002
	157	-0,07	-0,04	0,00	0,00000	0,00000	0,00002	167	-0,07	-0,02	0,00	0,00000	0,00000	0,00002
139	168	-0,09	-0,02	0,00	0,00000	0,00000	0,00002	154	-0,09	0,00	0,00	0,00000	0,00000	0,00002
	167	-0,07	-0,02	0,00	0,00000	0,00000	0,00002	149	-0,07	0,00	0,00	0,00000	0,00000	0,00002
140	32	-0,11	-0,04	0,00	0,00000	0,00000	0,00002	169	-0,11	-0,02	0,00	0,00000	0,00000	0,00002
	160	-0,09	-0,04	0,00	0,00000	0,00000	0,00002	168	-0,09	-0,02	0,00	0,00000	0,00000	0,00002
141	169	-0,11	-0,02	0,00	0,00000	0,00000	0,00002	16	-0,11	0,00	0,00	0,00000	0,00000	0,00002
	168	-0,09	-0,02	0,00	0,00000	0,00000	0,00002	154	-0,09	0,00	0,00	0,00000	0,00000	0,00002

SPOST. Var.Abitazioni: SHELL

Shell Nro	Nodo N.ro	S1 (mm)	S2 (mm)	S3 (mm)	R1 (rad)	R2 (rad)	R3 (rad)	Nodo N.ro	S1 (mm)	S2 (mm)	S3 (mm)	R1 (rad)	R2 (rad)	R3 (rad)
142	170	-0,07	-0,02	0,00	0,00000	0,00000	0,00002	145	-0,07	0,00	0,00	0,00000	0,00000	0,00002
	122	-0,04	-0,02	0,00	0,00000	0,00000	0,00002	8	-0,04	0,00	0,00	0,00000	0,00000	0,00002
143	165	-0,09	-0,04	0,00	0,00000	0,00000	0,00002	171	-0,09	-0,02	0,00	0,00000	0,00000	0,00002
	163	-0,07	-0,04	0,00	0,00000	0,00000	0,00002	170	-0,07	-0,02	0,00	0,00000	0,00000	0,00002
144	171	-0,09	-0,02	0,00	0,00000	0,00000	0,00002	150	-0,09	0,00	0,00	0,00000	0,00000	0,00002
	170	-0,07	-0,02	0,00	0,00000	0,00000	0,00002	145	-0,07	0,00	0,00	0,00000	0,00000	0,00002
145	33	-0,11	-0,04	0,00	0,00000	0,00000	0,00002	172	-0,11	-0,02	0,00	0,00000	0,00000	0,00002
	165	-0,09	-0,04	0,00	0,00000	0,00000	0,00002	171	-0,09	-0,02	0,00	0,00000	0,00000	0,00002
146	172	-0,11	-0,02	0,00	0,00000	0,00000	0,00002	15	-0,11	0,00	0,00	0,00000	0,00000	0,00002
	171	-0,09	-0,02	0,00	0,00000	0,00000	0,00002	150	-0,09	0,00	0,00	0,00000	0,00000	0,00002
147	37	-0,11	0,00	-0,10	0,00000	-,00002	0,00000	27	-0,11	0,00	-0,08	0,00000	-,00002	0,00000
	173	-0,11	0,00	-0,10	0,00000	-,00002	0,00000	61	-0,11	0,00	-0,08	0,00000	-,00002	0,00000
148	84	-0,11	0,00	0,00	0,00000	-,00002	0,00000	175	-0,11	0,00	0,02	0,00000	-,00002	0,00000
	85	-0,11	0,00	0,00	0,00000	-,00002	0,00000	174	-0,11	0,00	0,02	0,00000	-,00002	0,00000
149	83	-0,11	0,00	0,00	0,00000	-,00002	0,00000	176	-0,11	0,00	0,02	0,00000	-,00002	0,00000
	84	-0,11	0,00	0,00	0,00000	-,00002	0,00000	175	-0,11	0,00	0,02	0,00000	-,00002	0,00000
150	15	-0,11	0,00	0,00	0,00000	-,00002	0,00000	42	-0,11	0,00	0,02	0,00000	-,00002	0,00000
	83	-0,11	0,00	0,00	0,00000	-,00002	0,00000	176	-0,11	0,00	0,02	0,00000	-,00002	0,00000
151	179	0,00	-0,11	-0,07	0,00002	0,00000	0,00000	50	0,00	-0,11	-0,07	0,00002	0,00000	0,00000
	177	0,00	-0,11	-0,08	0,00002	0,00000	0,00000	20	0,00	-0,11	-0,08	0,00002	0,00000	0,00000
152	180	0,00	-0,11	-0,06	0,00002	0,00000	0,00000	181	0,00	-0,11	-0,06	0,00002	0,00000	0,00000
	178	0,00	-0,11	-0,07	0,00002	0,00000	0,00000	179	0,00	-0,11	-0,07	0,00002	0,00000	0,00000
153	181	0,00	-0,11	-0,06	0,00002	0,00000	0,00000	53	0,00	-0,11	-0,05	0,00002	0,00000	0,00000
	179	0,00	-0,11	-0,07	0,00002	0,00000	0,00000	50	0,00	-0,11	-0,07	0,00002	0,00000	0,00000
154	182	0,00	-0,11	-0,05	0,00002	0,00000	0,00000	183	0,00	-0,11	-0,05	0,00002	0,00000	0,00000
	180	0,00	-0,11	-0,06	0,00002	0,00000	0,00000	181	0,00	-0,11	-0,06	0,00002	0,00000	0,00000
155	183	0,00	-0,11	-0,05	0,00002	0,00000	0,00000	56	0,00	-0,11	-0,04	0,00002	0,00000	0,00000
	181	0,00	-0,11	-0,06	0,00002	0,00000	0,00000	53	0,00	-0,11	-0,05	0,00002	0,00000	0,00000
156	48	0,00	-0,11	-0,05	0,00002	0,00000	0,00000	184	0,00	-0,11	-0,04	0,00002	0,00000	0,00000
	182	0,00	-0,11	-0,05	0,00002	0,00000	0,00000	183	0,00	-0,11	-0,05	0,00002	0,00000	0,00000
157	184	0,00	-0,11	-0,04	0,00002	0,00000	0,00000	49	0,00	-0,11	-0,03	0,00002	0,00000	0,00000
	183	0,00	-0,11	-0,05	0,00002	0,00000	0,00000	56	0,00	-0,11	-0,04	0,00002	0,00000	0,00000
158	89	0,00	-0,11	-0,02	0,00002	0,00000	0,00000	68	0,00	-0,11	-0,01	0,00002	0,00000	0,00000
	184	0,00	-0,11	-0,04	0,00002	0,00000	0,00000	49	0,00	-0,11	-0,03	0,00002	0,00000	0,00000

SPOST. Var.Neve h>1000: ASTE

Tratto	Filo In.	Alt. (m)	Sx (mm)	Sy (mm)	Sz (mm)	Rx (rad)	Ry (rad)	Rz (rad)	Filo Fin.	Alt. (m)	Sx (mm)	Sy (mm)	Sz (mm)	Rx (rad)	Ry (rad)	Rz (rad)
	1	0,00	0,00	-0,04	0,00	0,00000	0,00000	0,0000	29	0,00	0,00	-0,04	0,00	0,00000	0,00000	0,0000
	17	0,00	0,00	-0,04	0,00	0,00000	0,00000	0,0000	44	0,00	0,00	-0,04	0,00	0,00000	0,00000	0,0000
	3	0,00	0,00	-0,04	0,00	0,00000	0,00000	0,0000	61	0,00	0,00	-0,04	0,00	0,00000	0,00000	0,0000
	2	0,00	0,00	-0,04	0,00	0,00000	0,00000	0,0000	68	0,00	0,00	-0,04	0,00	0,00000	0,00000	0,0000
	27	0,00	0,00	-0,04	0,00	0,00000	0,00000	0,0000	70	0,00	0,00	-0,04	0,00	0,00000	0,00000	0,0000
	1	0,00	0,00	-0,04	0,00	0,00000	0,00000	0,0000	69	0,00	0,00	-0,04	0,00	0,00000	0,00000	0,0000
	28	0,00	0,00	-0,04	0,00	0,00000	0,00000	0,0000	71	0,00	0,00	-0,04	0,00	0,00000	0,00000	0,0000
	3	1,85	0,00	-0,04	0,00	0,00000	0,00000	0,0000	61	1,85	0,00	-0,04	0,00	0,00000	0,00000	0,0000
	1	1,85	0,00	-0,04	0,00	0,00000	0,00000	0,0000	29	1,85	0,00	-0,04	0,00	0,00000	0,00000	0,0000
	2	1,85	0,00	-0,04	0,00	0,00000	0,00000	0,0000	68	1,85	0,00	-0,04	0,00	0,00000	0,00000	0,0000
	1	1,85	0,00	-0,04	0,00	0,00000	0,00000	0,0000	69	1,85	0,00	-0,04	0,00	0,00000	0,00000	0,0000
	17	1,85	0,00	-0,04	0,00	0,00000	0,00000	0,0000	83	1,85	0,00	-0,04	0,00	0,00000	0,00000	0,0000
	27	1,85	0,00	-0,04	0,00	0,00000	0,00000	0,0000	70	1,85	0,00	-0,04	0,00	0,00000	0,00000	0,0000
	28	1,85	0,00	-0,04	0,00	0,00000	0,00000	0,0000	71	1,85	0,00	-0,04	0,00	0,00000	0,00000	0,0000
	3	4,75	0,00	-0,04	0,00	0,00000	0,00000	0,0000	61	4,75	0,00	-0,04	0,00	0,00000	0,00000	0,0000
	1	4,75	0,00	-0,04	0,00	0,00000	0,00000	0,0000	29	4,75	0,00	-0,04	0,00	0,00000	0,00000	0,0000
	29	4,75	0,00	-0,04	0,00	0,00000	0,00000	0,0000	17	4,75	0,00	-0,04	0,00	0,00000	0,00000	0,0000
	2	4,75	0,00	-0,04	0,00	0,00000	0,00000	0,0000	68	4,75	0,00	-0,04	0,00	0,00000	0,00000	0,0000
	1	4,75	0,00	-0,04	0,00	0,00000	0,00000	0,0000	69	4,75	0,00	-0,04	0,00	0,00000	0,00000	0,0000
	27	4,75	0,00	-0,04	0,00	0,00000	0,00000	0,0000	70	4,75	0,00	-0,04	0,00	0,00000	0,00000	0,0000
	28	4,75	0,00	-0,04	0,00	0,00000	0,00000	0,0000	71	4,75	0,00	-0,04	0,00	0,00000	0,00000	0,0000
	17	4,75	0,00	-0,04	0,00	0,00000	0,00000	0,0000	44	4,75	0,00	-0,04	0,00	0,00000	0,00000	0,0000
	29	0,00	0,00	-0,04	0,00	0,00000	0,00000	0,0000	17	0,00	0,00	-0,04	0,00	0,00000	0,00000	0,0000
	44	0,00	0,00	-0,04	0,00	0,00000	0,00000	0,0000	2	0,00	0,00	-0,04	0,00	0,00000	0,00000	0,0000
	61	0,00	0,00	-0,04	0,00	0,00000	0,00000	0,0000	62	0,00	0,00	-0,04	0,00	0,00000	0,00000	0,0000
	62	0,00	0,00	-0,04	0,00	0,00000	0,00000	0,0000	63	0,00	0,00	-0,04	0,00	0,00000	0,00000	0,0000
	63	0,00	0,00	-0,04	0,00	0,00000	0,00000	0,0000	4	0,00	0,00	-0,04	0,00	0,00000	0,00000	0,0000
	68	0,00	0,00	-0,04	0,00	0,00000	0,00000	0,0000	27	0,00	0,00	-0,04	0,00	0,00000	0,00000	0,0000
	70	0,00	0,00	-0,04	0,00	0,00000	0,00000	0,0000	4	0,00	0,00	-0,04	0,00	0,00000	0,00000	0,0000
	69	0,00	0,00	-0,04	0,00	0,00000	0,00000	0,0000	28	0,00	0,00	-0,04	0,00	0,00000	0,00000	0,0000
	71	0,00	0,00	-0,04	0,00	0,00000	0,00000	0,0000	3	0,00	0,00	-0,04	0,00	0,00000	0,00000	0,0000
	61	1,85	0,00	-0,04	0,00	0,00000	0,00000	0,0000	62	1,85	0,00	-0,04	0,00	0,00000	0,00000	0,0000
	62	1,85	0,00	-0,04	0,00	0,00000	0,00000	0,0000	63	1,85	0,00	-0,04	0,00	0,00000	0,00000	0,0000
	63	1,85	0,00	-0,04	0,00	0,00000	0,00000	0,0000	4	1,85	0,00	-0,04	0,00	0,00000	0,00000	0,0000
	29	1,85	0,00	-0,04	0,00	0,00000	0,00000	0,0000	17	1,85	0,00	-0,04	0,00	0,00000	0,00000	0,0000
	68	1,85	0,00	-0,04	0,00	0,00000	0,00000	0,0000	27	1,85	0,00	-0,04	0,00	0,00000	0,00000	0,0000
	69	1,85	0,00	-0,04	0,00	0,00000	0,00000	0,0000	28	1,85	0,00	-0,04	0,00	0,00000	0,00000	0,0000
	83	1,85	0,00	-0,04	0,00	0,00000	0,00000	0,0000	44	1,85	0,00	-0,04	0,00	0,00000	0,00000	0,0000
	44	1,85	0,00	-0,04	0,00	0,00000	0,00000	0,0000	74	1,85	0,00	-0,04	0,00	0,00000	0,00000	0,0000
	74	1,85	0,00	-0,04	0,00	0,00000	0,00000	0,0000	2	1,85	0,00	-0,04	0,00	0,00000	0,00000	0,0000
	70	1,85	0,00	-0,04	0,00	0,00000	0,00000	0,0000	4	1,85	0,00	-0,04	0,00	0,00000	0,00000	0,0000
	71	1,85	0,00	-0,04	0,00	0,00000	0,00000	0,0000	3	1,85	0,00	-0,04	0,00	0,00000	0,00000	0,0000
	61	4,75	0,00	-0,04	0,00	0,00000	0,00000	0,0000	62	4,75	0,00	-0,04	0,00	0,00000	0,00000	0,0000
	62	4,75	0,00	-0,04	0,00	0,00000	0,00000	0,0000	63	4,75	0,00	-0,04	0,00	0,00000	0,00000	0,0000

SPOST. Var.Neve h>1000: ASTE

Tratto	Filo In.	Alt. (m)	Sx (mm)	Sy (mm)	Sz (mm)	Rx (rad)	Ry (rad)	Rz (rad)	Filo Fin.	Alt. (m)	Sx (mm)	Sy (mm)	Sz (mm)	Rx (rad)	Ry (rad)	Rz (rad)
	63	4,75	0,00	-0,04	0,00	0,00000	0,00000	0,0000	4	4,75	0,00	-0,04	0,00	0,00000	0,00000	0,0000
	68	4,75	0,00	-0,04	0,00	0,00000	0,00000	0,0000	27	4,75	0,00	-0,04	0,00	0,00000	0,00000	0,0000
	69	4,75	0,00	-0,04	0,00	0,00000	0,00000	0,0000	28	4,75	0,00	-0,04	0,00	0,00000	0,00000	0,0000
	70	4,75	0,00	-0,04	0,00	0,00000	0,00000	0,0000	4	4,75	0,00	-0,04	0,00	0,00000	0,00000	0,0000
	71	4,75	0,00	-0,04	0,00	0,00000	0,00000	0,0000	3	4,75	0,00	-0,04	0,00	0,00000	0,00000	0,0000
	44	4,75	0,00	-0,04	0,00	0,00000	0,00000	0,0000	2	4,75	0,00	-0,04	0,00	0,00000	0,00000	0,0000

SPOST. Var.Neve h>1000: SHELL

Shell Nro	Nodo N.ro	S1 (mm)	S2 (mm)	S3 (mm)	R1 (rad)	R2 (rad)	R3 (rad)	Nodo N.ro	S1 (mm)	S2 (mm)	S3 (mm)	R1 (rad)	R2 (rad)	R3 (rad)
1	93	0,00	-0,04	0,00	0,00000	0,00000	0,00000	94	0,00	-0,04	0,00	0,00000	0,00000	0,00000
	4	0,00	-0,04	0,00	0,00000	0,00000	0,00000	90	0,00	-0,04	0,00	0,00000	0,00000	0,00000
2	102	0,00	-0,04	0,00	0,00000	0,00000	0,00000	103	0,00	-0,04	0,00	0,00000	0,00000	0,00000
	1	0,00	-0,04	0,00	0,00000	0,00000	0,00000	101	0,00	-0,04	0,00	0,00000	0,00000	0,00000
3	106	0,00	-0,04	0,00	0,00000	0,00000	0,00000	107	0,00	-0,04	0,00	0,00000	0,00000	0,00000
	3	0,00	-0,04	0,00	0,00000	0,00000	0,00000	105	0,00	-0,04	0,00	0,00000	0,00000	0,00000
4	102	0,00	-0,04	0,00	0,00000	0,00000	0,00000	111	0,00	-0,04	0,00	0,00000	0,00000	0,00000
	1	0,00	-0,04	0,00	0,00000	0,00000	0,00000	110	0,00	-0,04	0,00	0,00000	0,00000	0,00000
5	104	0,00	-0,04	0,00	0,00000	0,00000	0,00000	115	0,00	-0,04	0,00	0,00000	0,00000	0,00000
	2	0,00	-0,04	0,00	0,00000	0,00000	0,00000	114	0,00	-0,04	0,00	0,00000	0,00000	0,00000
6	108	0,00	-0,04	0,00	0,00000	0,00000	0,00000	118	0,00	-0,04	0,00	0,00000	0,00000	0,00000
	6	0,00	-0,04	0,00	0,00000	0,00000	0,00000	117	0,00	-0,04	0,00	0,00000	0,00000	0,00000
7	112	0,00	-0,04	0,00	0,00000	0,00000	0,00000	121	0,00	-0,04	0,00	0,00000	0,00000	0,00000
	7	0,00	-0,04	0,00	0,00000	0,00000	0,00000	120	0,00	-0,04	0,00	0,00000	0,00000	0,00000
8	125	0,00	0,00	-0,04	0,00000	0,00000	0,00000	126	0,00	0,00	-0,04	0,00000	0,00000	0,00000
	12	0,00	0,00	-0,04	0,00000	0,00000	0,00000	123	0,00	0,00	-0,04	0,00000	0,00000	0,00000
9	17	0,00	0,00	-0,04	0,00000	0,00000	0,00000	142	0,00	0,00	-0,04	0,00000	0,00000	0,00000
	11	0,00	0,00	-0,04	0,00000	0,00000	0,00000	139	0,00	0,00	-0,04	0,00000	0,00000	0,00000
10	145	0,00	-0,04	0,00	0,00000	0,00000	0,00000	146	0,00	-0,04	0,00	0,00000	0,00000	0,00000
	8	0,00	-0,04	0,00	0,00000	0,00000	0,00000	98	0,00	-0,04	0,00	0,00000	0,00000	0,00000
11	28	0,00	-0,04	0,00	0,00000	0,00000	0,00000	29	0,00	-0,04	0,00	0,00000	0,00000	0,00000
	10	0,00	-0,04	0,00	0,00000	0,00000	0,00000	17	0,00	-0,04	0,00	0,00000	0,00000	0,00000
12	29	0,00	-0,04	0,00	0,00000	0,00000	0,00000	30	0,00	-0,04	0,00	0,00000	0,00000	0,00000
	17	0,00	-0,04	0,00	0,00000	0,00000	0,00000	11	0,00	-0,04	0,00	0,00000	0,00000	0,00000
13	20	0,00	-0,04	0,00	0,00000	0,00000	0,00000	21	0,00	-0,04	0,00	0,00000	0,00000	0,00000
	24	0,00	-0,04	0,00	0,00000	0,00000	0,00000	18	0,00	-0,04	0,00	0,00000	0,00000	0,00000
14	21	0,00	-0,04	0,00	0,00000	0,00000	0,00000	27	0,00	-0,04	0,00	0,00000	0,00000	0,00000
	18	0,00	-0,04	0,00	0,00000	0,00000	0,00000	19	0,00	-0,04	0,00	0,00000	0,00000	0,00000
15	22	-0,04	-0,01	0,00	0,00000	0,00000	0,00000	22	-0,04	-0,01	0,00	0,00000	0,00000	0,00000
	10	-0,04	-0,01	0,00	0,00000	0,00000	0,00000	28	-0,04	-0,01	0,00	0,00000	0,00000	0,00000
16	23	-0,02	-0,03	0,00	0,00000	0,00000	0,00000	24	-0,02	-0,03	0,00	0,00000	0,00000	0,00000
	22	-0,02	-0,03	0,00	0,00000	0,00000	0,00000	28	-0,02	-0,03	0,00	0,00000	0,00000	0,00000
17	20	0,00	-0,04	0,00	0,00000	0,00000	0,00000	20	0,00	-0,04	0,00	0,00000	0,00000	0,00000
	23	0,00	-0,04	0,00	0,00000	0,00000	0,00000	24	0,00	-0,04	0,00	0,00000	0,00000	0,00000
18	30	-0,04	0,00	0,00	0,00000	0,00000	0,00000	30	-0,04	0,00	0,00	0,00000	0,00000	0,00000
	11	-0,04	0,00	0,00	0,00000	0,00000	0,00000	25	-0,04	0,00	0,00	0,00000	0,00000	0,00000
19	19	0,02	-0,04	0,00	0,00000	0,00000	0,00000	26	0,02	-0,04	0,00	0,00000	0,00000	0,00000
	30	0,02	-0,04	0,00	0,00000	0,00000	0,00000	25	0,02	-0,04	0,00	0,00000	0,00000	0,00000
20	27	0,00	-0,04	0,00	0,00000	0,00000	0,00000	27	0,00	-0,04	0,00	0,00000	0,00000	0,00000
	19	0,00	-0,04	0,00	0,00000	0,00000	0,00000	26	0,00	-0,04	0,00	0,00000	0,00000	0,00000
21	155	0,00	-0,04	0,00	0,00000	0,00000	0,00000	156	0,00	-0,04	0,00	0,00000	0,00000	0,00000
	12	0,00	-0,04	0,00	0,00000	0,00000	0,00000	109	0,00	-0,04	0,00	0,00000	0,00000	0,00000
22	22	0,00	-0,04	0,00	0,00000	0,00000	0,00000	162	0,00	-0,04	0,00	0,00000	0,00000	0,00000
	10	0,00	-0,04	0,00	0,00000	0,00000	0,00000	113	0,00	-0,04	0,00	0,00000	0,00000	0,00000
23	157	0,00	-0,04	0,00	0,00000	0,00000	0,00000	167	0,00	-0,04	0,00	0,00000	0,00000	0,00000
	13	0,00	-0,04	0,00	0,00000	0,00000	0,00000	119	0,00	-0,04	0,00	0,00000	0,00000	0,00000
24	163	0,00	-0,04	0,00	0,00000	0,00000	0,00000	170	0,00	-0,04	0,00	0,00000	0,00000	0,00000
	14	0,00	-0,04	0,00	0,00000	0,00000	0,00000	122	0,00	-0,04	0,00	0,00000	0,00000	0,00000
25	36	0,00	0,00	-0,04	0,00000	0,00000	0,00000	20	0,00	0,00	-0,04	0,00000	0,00000	0,00000
	34	0,00	0,00	-0,04	0,00000	0,00000	0,00000	35	0,00	0,00	-0,04	0,00000	0,00000	0,00000
26	38	0,00	0,00	-0,04	0,00000	0,00000	0,00000	21	0,00	0,00	-0,04	0,00000	0,00000	0,00000
	37	0,00	0,00	-0,04	0,00000	0,00000	0,00000	27	0,00	0,00	-0,04	0,00000	0,00000	0,00000
27	35	0,00	0,00	-0,04	0,00000	0,00000	0,00000	20	0,00	0,00	-0,04	0,00000	0,00000	0,00000
	38	0,00	0,00	-0,04	0,00000	0,00000	0,00000	21	0,00	0,00	-0,04	0,00000	0,00000	0,00000
28	173	0,00	0,00	-0,04	0,00000	0,00000	0,00000	61	0,00	0,00	-0,04	0,00000	0,00000	0,00000
	39	0,00	0,00	-0,04	0,00000	0,00000	0,00000	31	0,00	0,00	-0,04	0,00000	0,00000	0,00000
29	39	0,00	0,00	-0,04	0,00000	0,00000	0,00000	31	0,00	0,00	-0,04	0,00000	0,00000	0,00000
	40	0,00	0,00	-0,04	0,00000	0,00000	0,00000	41	0,00	0,00	-0,04	0,00000	0,00000	0,00000
30	43	0,00	0,00	-0,04	0,00000	0,00000	0,00000	44	0,00	0,00	-0,04	0,00000	0,00000	0,00000
	15	0,00	0,00	-0,04	0,00000	0,00000	0,00000	42	0,00	0,00	-0,04	0,00000	0,00000	0,00000
31	85	0,00	0,00	-0,04	0,00000	0,00000	0,00000	174	0,00	0,00	-0,04	0,00000	0,00000	0,00000
	16	0,00	0,00	-0,04	0,00000	0,00000	0,00000	45	0,00	0,00	-0,04	0,00000	0,00000	0,00000
32	16	0,00	0,00	-0,04	0,00000	0,00000	0,00000	45	0,00	0,00	-0,04	0,00000	0,00000	0,00000
	46	0,00	0,00	-0,04	0,00000	0,00000	0,00000	47	0,00	0,00	-0,04	0,00000	0,00000	0,00000
33	178	0,00	0,00	-0,04	-,00001	0,00000	0,00000	179	0,00	0,00	-0,04	-,00001	0,00000	0,00000
	36	0,00	0,00	-0,04	0,00000	0,00000	0,00000	177	0,00	0,00	-0,04	-,00001	0,00000	0,00000
34	50	0,00	0,00	-0,04	-,00001	0,00000	0,00000	51	0,00	0,00	-0,04	-,00001	0,00000	0,00000
	20	0,00	0,00	-0,04	0,00000	0,00000	0,00000	21	0,00	0,00	-0,04	0,00000	0,00000	0,00000
35	51	0,00	0,00	-0,04	-,00001	0,00000	0,00000	52	0,00	0,00	-0,04	-,00001	0,00000	0,00000
	21	0,00	0,00	-0,04	0,00000	0,00000	0,00000	27	0,00	0,00	-0,04	0,00000	0,00000	0,00000
36	53	0,00	0,00	-0,05	-,00001	0,00000	0,00000	54	0,00	0,00	-0,05	-,00001	0,00000	0,00000
	50	0,00	0,00	-0,04	-,00001	0,00000	0,00000	51	0,00	0,00	-0,04	-,00001	0,00000	0,00000

SPOST. Var.Neve h>1000: SHELL

Shell Nro	Nodo N.ro	S1 (mm)	S2 (mm)	S3 (mm)	R1 (rad)	R2 (rad)	R3 (rad)	Nodo N.ro	S1 (mm)	S2 (mm)	S3 (mm)	R1 (rad)	R2 (rad)	R3 (rad)
37	54	0,00	0,00	-0,05	-,00001	0,00000	0,00000	55	0,00	0,00	-0,05	-,00001	0,00000	0,00000
	51	0,00	0,00	-0,04	-,00001	0,00000	0,00000	52	0,00	0,00	-0,04	-,00001	0,00000	0,00000
38	56	0,00	0,00	-0,05	0,00000	0,00000	0,00000	57	0,00	0,00	-0,05	0,00000	0,00000	0,00000
	53	0,00	0,00	-0,05	-,00001	0,00000	0,00000	54	0,00	0,00	-0,05	-,00001	0,00000	0,00000
39	57	0,00	0,00	-0,05	0,00000	0,00000	0,00000	58	0,00	0,00	-0,05	0,00000	0,00000	0,00000
	54	0,00	0,00	-0,05	-,00001	0,00000	0,00000	55	0,00	0,00	-0,05	-,00001	0,00000	0,00000
40	49	0,00	0,00	-0,05	0,00001	0,00000	0,00000	59	0,00	0,00	-0,05	0,00000	0,00000	0,00000
	56	0,00	0,00	-0,05	0,00000	0,00000	0,00000	57	0,00	0,00	-0,05	0,00000	0,00000	0,00000
41	59	0,00	0,00	-0,05	0,00000	0,00000	0,00000	60	0,00	0,00	-0,05	0,00001	0,00000	0,00000
	57	0,00	0,00	-0,05	0,00000	0,00000	0,00000	58	0,00	0,00	-0,05	0,00000	0,00000	0,00000
42	55	0,00	0,00	-0,05	-,00001	0,00000	0,00000	62	0,00	0,00	-0,04	-,00001	0,00000	0,00000
	52	0,00	0,00	-0,04	-,00001	0,00000	0,00000	61	0,00	0,00	-0,04	0,00000	0,00000	0,00000
43	62	0,00	0,00	-0,04	-,00001	0,00000	0,00000	63	0,00	0,00	-0,05	-,00001	0,00000	0,00000
	61	0,00	0,00	-0,04	0,00000	0,00000	0,00000	31	0,00	0,00	-0,04	0,00000	0,00000	0,00000
44	58	0,00	0,00	-0,05	0,00000	0,00000	0,00000	64	0,00	0,00	-0,05	0,00000	0,00000	0,00000
	55	0,00	0,00	-0,05	-,00001	0,00000	0,00000	62	0,00	0,00	-0,04	-,00001	0,00000	0,00000
45	64	0,00	0,00	-0,05	0,00000	0,00000	0,00000	65	0,00	0,00	-0,05	0,00000	0,00001	0,00000
	62	0,00	0,00	-0,04	-,00001	0,00000	0,00000	63	0,00	0,00	-0,05	-,00001	0,00000	0,00000
46	52	0,00	0,00	-0,04	-,00001	0,00000	0,00000	52	0,00	0,00	-0,04	-,00001	0,00000	0,00000
	27	0,00	0,00	-0,04	0,00000	0,00000	0,00000	61	0,00	0,00	-0,04	0,00000	0,00000	0,00000
47	60	0,00	0,00	-0,05	0,00001	0,00000	0,00000	60	0,00	0,00	-0,05	0,00001	0,00000	0,00000
	58	0,00	0,00	-0,05	0,00000	0,00000	0,00000	64	0,00	0,00	-0,05	0,00000	0,00000	0,00000
48	63	0,00	0,00	-0,05	-,00001	0,00000	0,00000	66	0,00	0,00	-0,05	-,00001	0,00000	0,00000
	31	0,00	0,00	-0,04	0,00000	0,00000	0,00000	41	0,00	0,00	-0,04	0,00000	0,00000	0,00000
49	63	0,00	0,00	-0,05	-,00001	0,00000	0,00000	63	0,00	0,00	-0,05	-,00001	0,00000	0,00000
	66	0,00	0,00	-0,05	-,00001	0,00000	0,00000	65	0,00	0,00	-0,05	0,00000	0,00001	0,00000
50	67	0,00	0,00	-0,05	0,00001	0,00000	0,00000	89	0,00	0,00	-0,04	0,00001	0,00000	0,00000
	48	0,00	0,00	-0,05	0,00000	0,00000	0,00000	184	0,00	0,00	-0,05	0,00000	0,00000	0,00000
51	69	0,00	0,00	-0,04	0,00001	0,00000	0,00000	70	0,00	0,00	-0,04	0,00001	0,00000	0,00000
	60	0,00	0,00	-0,05	0,00001	0,00000	0,00000	64	0,00	0,00	-0,05	0,00000	0,00000	0,00000
52	70	0,00	0,00	-0,04	0,00001	0,00000	0,00000	71	0,00	0,00	-0,05	0,00001	0,00000	0,00000
	64	0,00	0,00	-0,05	0,00000	0,00000	0,00000	65	0,00	0,00	-0,05	0,00000	0,00001	0,00000
53	72	0,00	0,00	-0,04	0,00001	0,00000	0,00000	73	0,00	0,00	-0,04	0,00001	0,00000	0,00000
	69	0,00	0,00	-0,04	0,00001	0,00000	0,00000	70	0,00	0,00	-0,04	0,00001	0,00000	0,00000
54	73	0,00	0,00	-0,04	0,00001	0,00000	0,00000	74	0,00	0,00	-0,04	0,00001	0,00000	0,00000
	70	0,00	0,00	-0,04	0,00001	0,00000	0,00000	71	0,00	0,00	-0,05	0,00001	0,00000	0,00000
55	16	0,00	0,00	-0,04	0,00000	0,00000	0,00000	75	0,00	0,00	-0,04	0,00001	0,00000	0,00000
	72	0,00	0,00	-0,04	0,00001	0,00000	0,00000	73	0,00	0,00	-0,04	0,00001	0,00000	0,00000
56	75	0,00	0,00	-0,04	0,00001	0,00000	0,00000	46	0,00	0,00	-0,04	0,00000	0,00000	0,00000
	73	0,00	0,00	-0,04	0,00001	0,00000	0,00000	74	0,00	0,00	-0,04	0,00001	0,00000	0,00000
57	79	0,00	0,00	-0,04	0,00001	0,00000	0,00000	80	0,00	0,00	-0,04	0,00000	0,00000	0,00000
	68	0,00	0,00	-0,04	0,00001	0,00000	0,00000	76	0,00	0,00	-0,04	0,00001	0,00000	0,00000
58	80	0,00	0,00	-0,04	0,00000	0,00000	0,00000	81	0,00	0,00	-0,04	0,00000	0,00000	0,00000
	76	0,00	0,00	-0,04	0,00001	0,00000	0,00000	77	0,00	0,00	-0,04	0,00000	0,00000	0,00000
59	81	0,00	0,00	-0,04	0,00000	0,00000	0,00000	82	0,00	0,00	-0,04	0,00000	0,00000	0,00000
	77	0,00	0,00	-0,04	0,00000	0,00000	0,00000	78	0,00	0,00	-0,04	0,00001	0,00000	0,00000
60	82	0,00	0,00	-0,04	0,00000	0,00000	0,00000	72	0,00	0,00	-0,04	0,00001	0,00000	0,00000
	78	0,00	0,00	-0,04	0,00001	0,00000	0,00000	69	0,00	0,00	-0,04	0,00001	0,00000	0,00000
61	15	0,00	0,00	-0,04	0,00000	0,00000	0,00000	83	0,00	0,00	-0,04	0,00000	0,00000	0,00000
	79	0,00	0,00	-0,04	0,00001	0,00000	0,00000	80	0,00	0,00	-0,04	0,00000	0,00000	0,00000
62	83	0,00	0,00	-0,04	0,00000	0,00000	0,00000	84	0,00	0,00	-0,04	0,00000	0,00000	0,00000
	80	0,00	0,00	-0,04	0,00000	0,00000	0,00000	81	0,00	0,00	-0,04	0,00000	0,00000	0,00000
63	84	0,00	0,00	-0,04	0,00000	0,00000	0,00000	85	0,00	0,00	-0,04	0,00000	0,00000	0,00000
	81	0,00	0,00	-0,04	0,00000	0,00000	0,00000	82	0,00	0,00	-0,04	0,00000	0,00000	0,00000
64	85	0,00	0,00	-0,04	0,00000	0,00000	0,00000	16	0,00	0,00	-0,04	0,00000	0,00000	0,00000
	82	0,00	0,00	-0,04	0,00000	0,00000	0,00000	72	0,00	0,00	-0,04	0,00001	0,00000	0,00000
65	79	0,00	0,00	-0,04	0,00001	0,00000	0,00000	87	0,00	0,00	-0,04	0,00001	0,00000	0,00000
	15	0,00	0,00	-0,04	0,00000	0,00000	0,00000	86	0,00	0,00	-0,04	0,00001	0,00000	0,00000
66	87	0,00	0,00	-0,04	0,00001	0,00000	0,00000	88	0,00	0,00	-0,04	0,00001	0,00000	0,00000
	86	0,00	0,00	-0,04	0,00001	0,00000	0,00000	43	0,00	0,00	-0,04	0,00000	0,00000	0,00000
67	68	0,00	0,00	-0,04	0,00001	0,00000	0,00000	89	0,00	0,00	-0,04	0,00001	0,00000	0,00000
	79	0,00	0,00	-0,04	0,00001	0,00000	0,00000	87	0,00	0,00	-0,04	0,00001	0,00000	0,00000
68	89	0,00	0,00	-0,04	0,00001	0,00000	0,00000	67	0,00	0,00	-0,05	0,00001	0,00000	0,00000
	87	0,00	0,00	-0,04	0,00001	0,00000	0,00000	88	0,00	0,00	-0,04	0,00001	0,00000	0,00000
69	94	0,00	-0,04	0,00	0,00000	0,00000	0,00000	95	0,00	-0,04	0,00	0,00000	0,00000	0,00000
	90	0,00	-0,04	0,00	0,00000	0,00000	0,00000	91	0,00	-0,04	0,00	0,00000	0,00000	0,00000
70	95	0,00	-0,04	0,00	0,00000	0,00000	0,00000	96	0,00	-0,04	0,00	0,00000	0,00000	0,00000
	91	0,00	-0,04	0,00	0,00000	0,00000	0,00000	92	0,00	-0,04	0,00	0,00000	0,00000	0,00000
71	96	0,00	-0,04	0,00	0,00000	0,00000	0,00000	97	0,00	-0,04	0,00	0,00000	0,00000	0,00000
	92	0,00	-0,04	0,00	0,00000	0,00000	0,00000	5	0,00	-0,04	0,00	0,00000	0,00000	0,00000
72	8	0,00	-0,04	0,00	0,00000	0,00000	0,00000	98	0,00	-0,04	0,00	0,00000	0,00000	0,00000
	93	0,00	-0,04	0,00	0,00000	0,00000	0,00000	94	0,00	-0,04	0,00	0,00000	0,00000	0,00000
73	98	0,00	-0,04	0,00	0,00000	0,00000	0,00000	99	0,00	-0,04	0,00	0,00000	0,00000	0,00000
	94	0,00	-0,04	0,00	0,00000	0,00000	0,00000	95	0,00	-0,04	0,00	0,00000	0,00000	0,00000
74	99	0,00	-0,04	0,00	0,00000	0,00000	0,00000	100	0,00	-0,04	0,00	0,00000	0,00000	0,00000
	95	0,00	-0,04	0,00	0,00000	0,00000	0,00000	96	0,00	-0,04	0,00	0,00000	0,00000	0,00000
75	100	0,00	-0,04	0,00	0,00000	0,00000	0,00000	9	0,00	-0,04	0,00	0,00000	0,00000	0,00000
	96	0,00	-0,04	0,00	0,00000	0,00000	0,00000	97	0,00	-0,04	0,00	0,00000	0,00000	0,00000
76	103	0,00	-0,04	0,00	0,00000	0,00000	0,00000	104	0,00	-0,04	0,00	0,00000	0,00000	0,00000
	101	0,00	-0,04	0,00	0,00000	0,00000	0,00000	2	0,00	-0,04	0,00	0,00000	0,00000	0,00000
77	10	0,00	-0,04	0,00	0,00000	0,00000	0,00000	17	0,00	-0,04	0,00	0,00000	0,00000	0,00000
	102	0,00	-0,04	0,00	0,00000	0,00000	0,00000	103	0,00	-0,04	0,00	0,00000	0,00000	0,00000
78	17	0,00	-0,04	0,00	0,00000	0,00000	0,00000	11	0,00	-0,04	0,00	0,00000	0,00000	0,00000

SPOST. Var.Neve h>1000: SHELL

Shell Nro	Nodo N.ro	S1 (mm)	S2 (mm)	S3 (mm)	R1 (rad)	R2 (rad)	R3 (rad)	Nodo N.ro	S1 (mm)	S2 (mm)	S3 (mm)	R1 (rad)	R2 (rad)	R3 (rad)
	103	0,00	-0,04	0,00	0,00000	0,00000	0,00000	104	0,00	-0,04	0,00	0,00000	0,00000	0,00000
79	107	0,00	-0,04	0,00	0,00000	0,00000	0,00000	108	0,00	-0,04	0,00	0,00000	0,00000	0,00000
	105	0,00	-0,04	0,00	0,00000	0,00000	0,00000	6	0,00	-0,04	0,00	0,00000	0,00000	0,00000
80	12	0,00	-0,04	0,00	0,00000	0,00000	0,00000	109	0,00	-0,04	0,00	0,00000	0,00000	0,00000
	106	0,00	-0,04	0,00	0,00000	0,00000	0,00000	107	0,00	-0,04	0,00	0,00000	0,00000	0,00000
81	109	0,00	-0,04	0,00	0,00000	0,00000	0,00000	13	0,00	-0,04	0,00	0,00000	0,00000	0,00000
	107	0,00	-0,04	0,00	0,00000	0,00000	0,00000	108	0,00	-0,04	0,00	0,00000	0,00000	0,00000
82	111	0,00	-0,04	0,00	0,00000	0,00000	0,00000	112	0,00	-0,04	0,00	0,00000	0,00000	0,00000
	110	0,00	-0,04	0,00	0,00000	0,00000	0,00000	7	0,00	-0,04	0,00	0,00000	0,00000	0,00000
83	10	0,00	-0,04	0,00	0,00000	0,00000	0,00000	113	0,00	-0,04	0,00	0,00000	0,00000	0,00000
	102	0,00	-0,04	0,00	0,00000	0,00000	0,00000	111	0,00	-0,04	0,00	0,00000	0,00000	0,00000
84	113	0,00	-0,04	0,00	0,00000	0,00000	0,00000	14	0,00	-0,04	0,00	0,00000	0,00000	0,00000
	111	0,00	-0,04	0,00	0,00000	0,00000	0,00000	112	0,00	-0,04	0,00	0,00000	0,00000	0,00000
85	115	0,00	-0,04	0,00	0,00000	0,00000	0,00000	106	0,00	-0,04	0,00	0,00000	0,00000	0,00000
	114	0,00	-0,04	0,00	0,00000	0,00000	0,00000	3	0,00	-0,04	0,00	0,00000	0,00000	0,00000
86	11	0,00	-0,04	0,00	0,00000	0,00000	0,00000	116	0,00	-0,04	0,00	0,00000	0,00000	0,00000
	104	0,00	-0,04	0,00	0,00000	0,00000	0,00000	115	0,00	-0,04	0,00	0,00000	0,00000	0,00000
87	116	0,00	-0,04	0,00	0,00000	0,00000	0,00000	12	0,00	-0,04	0,00	0,00000	0,00000	0,00000
	115	0,00	-0,04	0,00	0,00000	0,00000	0,00000	106	0,00	-0,04	0,00	0,00000	0,00000	0,00000
88	118	0,00	-0,04	0,00	0,00000	0,00000	0,00000	97	0,00	-0,04	0,00	0,00000	0,00000	0,00000
	117	0,00	-0,04	0,00	0,00000	0,00000	0,00000	5	0,00	-0,04	0,00	0,00000	0,00000	0,00000
89	13	0,00	-0,04	0,00	0,00000	0,00000	0,00000	119	0,00	-0,04	0,00	0,00000	0,00000	0,00000
	108	0,00	-0,04	0,00	0,00000	0,00000	0,00000	118	0,00	-0,04	0,00	0,00000	0,00000	0,00000
90	119	0,00	-0,04	0,00	0,00000	0,00000	0,00000	9	0,00	-0,04	0,00	0,00000	0,00000	0,00000
	118	0,00	-0,04	0,00	0,00000	0,00000	0,00000	97	0,00	-0,04	0,00	0,00000	0,00000	0,00000
91	121	0,00	-0,04	0,00	0,00000	0,00000	0,00000	93	0,00	-0,04	0,00	0,00000	0,00000	0,00000
	120	0,00	-0,04	0,00	0,00000	0,00000	0,00000	4	0,00	-0,04	0,00	0,00000	0,00000	0,00000
92	14	0,00	-0,04	0,00	0,00000	0,00000	0,00000	122	0,00	-0,04	0,00	0,00000	0,00000	0,00000
	112	0,00	-0,04	0,00	0,00000	0,00000	0,00000	121	0,00	-0,04	0,00	0,00000	0,00000	0,00000
93	122	0,00	-0,04	0,00	0,00000	0,00000	0,00000	8	0,00	-0,04	0,00	0,00000	0,00000	0,00000
	121	0,00	-0,04	0,00	0,00000	0,00000	0,00000	93	0,00	-0,04	0,00	0,00000	0,00000	0,00000
94	126	0,00	0,00	-0,04	0,00000	0,00000	0,00000	127	0,00	0,00	-0,04	0,00000	0,00000	0,00000
	123	0,00	0,00	-0,04	0,00000	0,00000	0,00000	109	0,00	0,00	-0,04	0,00000	0,00000	0,00000
95	127	0,00	0,00	-0,04	0,00000	0,00000	0,00000	128	0,00	0,00	-0,04	0,00000	0,00000	0,00000
	109	0,00	0,00	-0,04	0,00000	0,00000	0,00000	124	0,00	0,00	-0,04	0,00000	0,00000	0,00000
96	128	0,00	0,00	-0,04	0,00000	0,00000	0,00000	129	0,00	0,00	-0,04	0,00000	0,00000	0,00000
	124	0,00	0,00	-0,04	0,00000	0,00000	0,00000	13	0,00	0,00	-0,04	0,00000	0,00000	0,00000
97	116	0,00	0,00	-0,04	0,00000	0,00000	0,00000	130	0,00	0,00	-0,04	0,00000	0,00000	0,00000
	125	0,00	0,00	-0,04	0,00000	0,00000	0,00000	126	0,00	0,00	-0,04	0,00000	0,00000	0,00000
98	130	0,00	0,00	-0,04	0,00000	0,00000	0,00000	131	0,00	0,00	-0,04	0,00000	0,00000	0,00000
	126	0,00	0,00	-0,04	0,00000	0,00000	0,00000	127	0,00	0,00	-0,04	0,00000	0,00000	0,00000
99	131	0,00	0,00	-0,04	0,00000	0,00000	0,00000	132	0,00	0,00	-0,04	0,00000	0,00000	0,00000
	127	0,00	0,00	-0,04	0,00000	0,00000	0,00000	128	0,00	0,00	-0,04	0,00000	0,00000	0,00000
100	132	0,00	0,00	-0,04	0,00000	0,00000	0,00000	133	0,00	0,00	-0,04	0,00000	0,00000	0,00000
	128	0,00	0,00	-0,04	0,00000	0,00000	0,00000	129	0,00	0,00	-0,04	0,00000	0,00000	0,00000
101	134	0,00	0,00	-0,04	0,00000	0,00000	0,00000	135	0,00	0,00	-0,04	0,00000	0,00000	0,00000
	116	0,00	0,00	-0,04	0,00000	0,00000	0,00000	130	0,00	0,00	-0,04	0,00000	0,00000	0,00000
102	135	0,00	0,00	-0,04	0,00000	0,00000	0,00000	136	0,00	0,00	-0,04	0,00000	0,00000	0,00000
	130	0,00	0,00	-0,04	0,00000	0,00000	0,00000	131	0,00	0,00	-0,04	0,00000	0,00000	0,00000
103	136	0,00	0,00	-0,04	0,00000	0,00000	0,00000	137	0,00	0,00	-0,04	0,00000	0,00000	0,00000
	131	0,00	0,00	-0,04	0,00000	0,00000	0,00000	132	0,00	0,00	-0,04	0,00000	0,00000	0,00000
104	137	0,00	0,00	-0,04	0,00000	0,00000	0,00000	138	0,00	0,00	-0,04	0,00000	0,00000	0,00000
	132	0,00	0,00	-0,04	0,00000	0,00000	0,00000	133	0,00	0,00	-0,04	0,00000	0,00000	0,00000
105	11	0,00	0,00	-0,04	0,00000	0,00000	0,00000	139	0,00	0,00	-0,04	0,00000	0,00000	0,00000
	134	0,00	0,00	-0,04	0,00000	0,00000	0,00000	135	0,00	0,00	-0,04	0,00000	0,00000	0,00000
106	139	0,00	0,00	-0,04	0,00000	0,00000	0,00000	140	0,00	0,00	-0,04	0,00000	0,00000	0,00000
	135	0,00	0,00	-0,04	0,00000	0,00000	0,00000	136	0,00	0,00	-0,04	0,00000	0,00000	0,00000
107	140	0,00	0,00	-0,04	0,00000	0,00000	0,00000	141	0,00	0,00	-0,04	0,00000	0,00000	0,00000
	136	0,00	0,00	-0,04	0,00000	0,00000	0,00000	137	0,00	0,00	-0,04	0,00000	0,00000	0,00000
108	141	0,00	0,00	-0,04	0,00000	0,00000	0,00000	14	0,00	0,00	-0,04	0,00000	0,00000	0,00000
	137	0,00	0,00	-0,04	0,00000	0,00000	0,00000	138	0,00	0,00	-0,04	0,00000	0,00000	0,00000
109	142	0,00	0,00	-0,04	0,00000	0,00000	0,00000	143	0,00	0,00	-0,04	0,00000	0,00000	0,00000
	139	0,00	0,00	-0,04	0,00000	0,00000	0,00000	140	0,00	0,00	-0,04	0,00000	0,00000	0,00000
110	143	0,00	0,00	-0,04	0,00000	0,00000	0,00000	144	0,00	0,00	-0,04	0,00000	0,00000	0,00000
	140	0,00	0,00	-0,04	0,00000	0,00000	0,00000	141	0,00	0,00	-0,04	0,00000	0,00000	0,00000
111	144	0,00	0,00	-0,04	0,00000	0,00000	0,00000	113	0,00	0,00	-0,04	0,00000	0,00000	0,00000
	141	0,00	0,00	-0,04	0,00000	0,00000	0,00000	14	0,00	0,00	-0,04	0,00000	0,00000	0,00000
112	10	0,00	0,00	-0,04	0,00000	0,00000	0,00000	10	0,00	0,00	-0,04	0,00000	0,00000	0,00000
	17	0,00	0,00	-0,04	0,00000	0,00000	0,00000	142	0,00	0,00	-0,04	0,00000	0,00000	0,00000
113	10	0,00	0,00	-0,04	0,00000	0,00000	0,00000	10	0,00	0,00	-0,04	0,00000	0,00000	0,00000
	142	0,00	0,00	-0,04	0,00000	0,00000	0,00000	143	0,00	0,00	-0,04	0,00000	0,00000	0,00000
114	10	0,00	0,00	-0,04	0,00000	0,00000	0,00000	10	0,00	0,00	-0,04	0,00000	0,00000	0,00000
	143	0,00	0,00	-0,04	0,00000	0,00000	0,00000	144	0,00	0,00	-0,04	0,00000	0,00000	0,00000
115	10	0,00	0,00	-0,04	0,00000	0,00000	0,00000	10	0,00	0,00	-0,04	0,00000	0,00000	0,00000
	144	0,00	0,00	-0,04	0,00000	0,00000	0,00000	113	0,00	0,00	-0,04	0,00000	0,00000	0,00000
116	146	0,00	-0,04	0,00	0,00000	0,00000	0,00000	147	0,00	-0,04	0,00	0,00000	0,00000	0,00000
	98	0,00	-0,04	0,00	0,00000	0,00000	0,00000	99	0,00	-0,04	0,00	0,00000	0,00000	0,00000
117	147	0,00	-0,04	0,00	0,00000	0,00000	0,00000	148	0,00	-0,04	0,00	0,00000	0,00000	0,00000
	99	0,00	-0,04	0,00	0,00000	0,00000	0,00000	100	0,00	-0,04	0,00	0,00000	0,00000	0,00000
118	148	0,00	-0,04	0,00	0,00000	0,00000	0,00000	149	0,00	-0,04	0,00	0,00000	0,00000	0,00000
	100	0,00	-0,04	0,00	0,00000	0,00000	0,00000	9	0,00	-0,04	0,00	0,00000	0,00000	0,00000
119	150	0,00	-0,04	0,00	0,00000	0,00000	0,00000	151	0,00	-0,04	0,00	0,00000	0,00000	0,00000
	145	0,00	-0,04	0,00	0,00000	0,00000	0,00000	146	0,00	-0,04	0,00	0,00000	0,00000	0,00000

SPOST. Var.Neve h>1000: SHELL

Shell Nro	Nodo N.ro	S1 (mm)	S2 (mm)	S3 (mm)	R1 (rad)	R2 (rad)	R3 (rad)	Nodo N.ro	S1 (mm)	S2 (mm)	S3 (mm)	R1 (rad)	R2 (rad)	R3 (rad)
120	151	0,00	-0,04	0,00	0,00000	0,00000	0,00000	152	0,00	-0,04	0,00	0,00000	0,00000	0,00000
	146	0,00	-0,04	0,00	0,00000	0,00000	0,00000	147	0,00	-0,04	0,00	0,00000	0,00000	0,00000
121	152	0,00	-0,04	0,00	0,00000	0,00000	0,00000	153	0,00	-0,04	0,00	0,00000	0,00000	0,00000
	147	0,00	-0,04	0,00	0,00000	0,00000	0,00000	148	0,00	-0,04	0,00	0,00000	0,00000	0,00000
122	153	0,00	-0,04	0,00	0,00000	0,00000	0,00000	154	0,00	-0,04	0,00	0,00000	0,00000	0,00000
	148	0,00	-0,04	0,00	0,00000	0,00000	0,00000	149	0,00	-0,04	0,00	0,00000	0,00000	0,00000
123	15	0,00	-0,04	0,00	0,00000	0,00000	0,00000	83	0,00	-0,04	0,00	0,00000	0,00000	0,00000
	150	0,00	-0,04	0,00	0,00000	0,00000	0,00000	151	0,00	-0,04	0,00	0,00000	0,00000	0,00000
124	83	0,00	-0,04	0,00	0,00000	0,00000	0,00000	84	0,00	-0,04	0,00	0,00000	0,00000	0,00000
	151	0,00	-0,04	0,00	0,00000	0,00000	0,00000	152	0,00	-0,04	0,00	0,00000	0,00000	0,00000
125	84	0,00	-0,04	0,00	0,00000	0,00000	0,00000	85	0,00	-0,04	0,00	0,00000	0,00000	0,00000
	152	0,00	-0,04	0,00	0,00000	0,00000	0,00000	153	0,00	-0,04	0,00	0,00000	0,00000	0,00000
126	85	0,00	-0,04	0,00	0,00000	0,00000	0,00000	16	0,00	-0,04	0,00	0,00000	0,00000	0,00000
	153	0,00	-0,04	0,00	0,00000	0,00000	0,00000	154	0,00	-0,04	0,00	0,00000	0,00000	0,00000
127	156	0,00	-0,04	0,00	0,00000	0,00000	0,00000	157	0,00	-0,04	0,00	0,00000	0,00000	0,00000
	109	0,00	-0,04	0,00	0,00000	0,00000	0,00000	13	0,00	-0,04	0,00	0,00000	0,00000	0,00000
128	158	0,00	-0,04	0,00	0,00000	0,00000	0,00000	159	0,00	-0,04	0,00	0,00000	0,00000	0,00000
	155	0,00	-0,04	0,00	0,00000	0,00000	0,00000	156	0,00	-0,04	0,00	0,00000	0,00000	0,00000
129	159	0,00	-0,04	0,00	0,00000	0,00000	0,00000	160	0,00	-0,04	0,00	0,00000	0,00000	0,00000
	156	0,00	-0,04	0,00	0,00000	0,00000	0,00000	157	0,00	-0,04	0,00	0,00000	0,00000	0,00000
130	31	0,00	-0,04	0,00	0,00000	0,00000	0,00000	161	0,00	-0,04	0,00	0,00000	0,00000	0,00000
	158	0,00	-0,04	0,00	0,00000	0,00000	0,00000	159	0,00	-0,04	0,00	0,00000	0,00000	0,00000
131	161	0,00	-0,04	0,00	0,00000	0,00000	0,00000	32	0,00	-0,04	0,00	0,00000	0,00000	0,00000
	159	0,00	-0,04	0,00	0,00000	0,00000	0,00000	160	0,00	-0,04	0,00	0,00000	0,00000	0,00000
132	162	0,00	-0,04	0,00	0,00000	0,00000	0,00000	163	0,00	-0,04	0,00	0,00000	0,00000	0,00000
	113	0,00	-0,04	0,00	0,00000	0,00000	0,00000	14	0,00	-0,04	0,00	0,00000	0,00000	0,00000
133	23	0,00	-0,04	0,00	0,00000	0,00000	0,00000	164	0,00	-0,04	0,00	0,00000	0,00000	0,00000
	22	0,00	-0,04	0,00	0,00000	0,00000	0,00000	162	0,00	-0,04	0,00	0,00000	0,00000	0,00000
134	164	0,00	-0,04	0,00	0,00000	0,00000	0,00000	165	0,00	-0,04	0,00	0,00000	0,00000	0,00000
	162	0,00	-0,04	0,00	0,00000	0,00000	0,00000	163	0,00	-0,04	0,00	0,00000	0,00000	0,00000
135	20	0,00	-0,04	0,00	0,00000	0,00000	0,00000	166	0,00	-0,04	0,00	0,00000	0,00000	0,00000
	23	0,00	-0,04	0,00	0,00000	0,00000	0,00000	164	0,00	-0,04	0,00	0,00000	0,00000	0,00000
136	166	0,00	-0,04	0,00	0,00000	0,00000	0,00000	33	0,00	-0,04	0,00	0,00000	0,00000	0,00000
	164	0,00	-0,04	0,00	0,00000	0,00000	0,00000	165	0,00	-0,04	0,00	0,00000	0,00000	0,00000
137	167	0,00	-0,04	0,00	0,00000	0,00000	0,00000	149	0,00	-0,04	0,00	0,00000	0,00000	0,00000
	119	0,00	-0,04	0,00	0,00000	0,00000	0,00000	9	0,00	-0,04	0,00	0,00000	0,00000	0,00000
138	160	0,00	-0,04	0,00	0,00000	0,00000	0,00000	168	0,00	-0,04	0,00	0,00000	0,00000	0,00000
	157	0,00	-0,04	0,00	0,00000	0,00000	0,00000	167	0,00	-0,04	0,00	0,00000	0,00000	0,00000
139	168	0,00	-0,04	0,00	0,00000	0,00000	0,00000	154	0,00	-0,04	0,00	0,00000	0,00000	0,00000
	167	0,00	-0,04	0,00	0,00000	0,00000	0,00000	149	0,00	-0,04	0,00	0,00000	0,00000	0,00000
140	32	0,00	-0,04	0,00	0,00000	0,00000	0,00000	169	0,00	-0,04	0,00	0,00000	0,00000	0,00000
	160	0,00	-0,04	0,00	0,00000	0,00000	0,00000	168	0,00	-0,04	0,00	0,00000	0,00000	0,00000
141	169	0,00	-0,04	0,00	0,00000	0,00000	0,00000	16	0,00	-0,04	0,00	0,00000	0,00000	0,00000
	168	0,00	-0,04	0,00	0,00000	0,00000	0,00000	154	0,00	-0,04	0,00	0,00000	0,00000	0,00000
142	170	0,00	-0,04	0,00	0,00000	0,00000	0,00000	145	0,00	-0,04	0,00	0,00000	0,00000	0,00000
	122	0,00	-0,04	0,00	0,00000	0,00000	0,00000	8	0,00	-0,04	0,00	0,00000	0,00000	0,00000
143	165	0,00	-0,04	0,00	0,00000	0,00000	0,00000	171	0,00	-0,04	0,00	0,00000	0,00000	0,00000
	163	0,00	-0,04	0,00	0,00000	0,00000	0,00000	170	0,00	-0,04	0,00	0,00000	0,00000	0,00000
144	171	0,00	-0,04	0,00	0,00000	0,00000	0,00000	150	0,00	-0,04	0,00	0,00000	0,00000	0,00000
	170	0,00	-0,04	0,00	0,00000	0,00000	0,00000	145	0,00	-0,04	0,00	0,00000	0,00000	0,00000
145	33	0,00	-0,04	0,00	0,00000	0,00000	0,00000	172	0,00	-0,04	0,00	0,00000	0,00000	0,00000
	165	0,00	-0,04	0,00	0,00000	0,00000	0,00000	171	0,00	-0,04	0,00	0,00000	0,00000	0,00000
146	172	0,00	-0,04	0,00	0,00000	0,00000	0,00000	15	0,00	-0,04	0,00	0,00000	0,00000	0,00000
	171	0,00	-0,04	0,00	0,00000	0,00000	0,00000	150	0,00	-0,04	0,00	0,00000	0,00000	0,00000
147	37	0,00	0,00	-0,04	0,00000	0,00000	0,00000	27	0,00	0,00	-0,04	0,00000	0,00000	0,00000
	173	0,00	0,00	-0,04	0,00000	0,00000	0,00000	61	0,00	0,00	-0,04	0,00000	0,00000	0,00000
148	84	0,00	0,00	-0,04	0,00000	0,00000	0,00000	175	0,00	0,00	-0,04	0,00000	0,00000	0,00000
	85	0,00	0,00	-0,04	0,00000	0,00000	0,00000	174	0,00	0,00	-0,04	0,00000	0,00000	0,00000
149	83	0,00	0,00	-0,04	0,00000	0,00000	0,00000	176	0,00	0,00	-0,04	0,00000	0,00000	0,00000
	84	0,00	0,00	-0,04	0,00000	0,00000	0,00000	175	0,00	0,00	-0,04	0,00000	0,00000	0,00000
150	15	0,00	0,00	-0,04	0,00000	0,00000	0,00000	42	0,00	0,00	-0,04	0,00000	0,00000	0,00000
	83	0,00	0,00	-0,04	0,00000	0,00000	0,00000	176	0,00	0,00	-0,04	0,00000	0,00000	0,00000
151	179	0,00	0,00	-0,04	-,00001	0,00000	0,00000	50	0,00	0,00	-0,04	-,00001	0,00000	0,00000
	177	0,00	0,00	-0,04	-,00001	0,00000	0,00000	20	0,00	0,00	-0,04	0,00000	0,00000	0,00000
152	180	0,00	0,00	-0,05	-,00001	0,00000	0,00000	181	0,00	0,00	-0,05	-,00001	0,00000	0,00000
	178	0,00	0,00	-0,04	-,00001	0,00000	0,00000	179	0,00	0,00	-0,04	-,00001	0,00000	0,00000
153	181	0,00	0,00	-0,05	-,00001	0,00000	0,00000	53	0,00	0,00	-0,05	-,00001	0,00000	0,00000
	179	0,00	0,00	-0,04	-,00001	0,00000	0,00000	50	0,00	0,00	-0,04	-,00001	0,00000	0,00000
154	182	0,00	0,00	-0,05	-,00001	0,00000	0,00000	183	0,00	0,00	-0,05	0,00000	0,00000	0,00000
	180	0,00	0,00	-0,05	-,00001	0,00000	0,00000	181	0,00	0,00	-0,05	-,00001	0,00000	0,00000
155	183	0,00	0,00	-0,05	0,00000	0,00000	0,00000	56	0,00	0,00	-0,05	0,00000	0,00000	0,00000
	181	0,00	0,00	-0,05	-,00001	0,00000	0,00000	53	0,00	0,00	-0,05	-,00001	0,00000	0,00000
156	48	0,00	0,00	-0,05	0,00000	0,00000	0,00000	184	0,00	0,00	-0,05	0,00000	0,00000	0,00000
	182	0,00	0,00	-0,05	-,00001	0,00000	0,00000	183	0,00	0,00	-0,05	0,00000	0,00000	0,00000
157	184	0,00	0,00	-0,05	0,00000	0,00000	0,00000	49	0,00	0,00	-0,05	0,00001	0,00000	0,00000
	183	0,00	0,00	-0,05	0,00000	0,00000	0,00000	56	0,00	0,00	-0,05	0,00000	0,00000	0,00000
158	89	0,00	0,00	-0,04	0,00001	0,00000	0,00000	68	0,00	0,00	-0,04	0,00001	0,00000	0,00000
	184	0,00	0,00	-0,05	0,00000	0,00000	0,00000	49	0,00	0,00	-0,05	0,00001	0,00000	0,00000

SPOST. Var.Coperture: ASTE

Tratto	Filo In.	Alt. (m)	Sx (mm)	Sy (mm)	Sz (mm)	Rx (rad)	Ry (rad)	Rz (rad)	Filo Fin.	Alt. (m)	Sx (mm)	Sy (mm)	Sz (mm)	Rx (rad)	Ry (rad)	Rz (rad)

SPOST. Var.Coperture: ASTE

Tratto	Filo In.	Alt. (m)	Sx (mm)	Sy (mm)	Sz (mm)	Rx (rad)	Ry (rad)	Rz (rad)	Filo Fin.	Alt. (m)	Sx (mm)	Sy (mm)	Sz (mm)	Rx (rad)	Ry (rad)	Rz (rad)
	1	0,00	0,00	-0,17	0,00	0,00000	0,00000	0,0000	29	0,00	0,00	-0,17	0,00	0,00000	0,00000	0,0000
	17	0,00	0,00	-0,17	0,00	0,00000	0,00000	0,0000	44	0,00	0,00	-0,17	0,00	0,00000	0,00000	0,0000
	3	0,00	0,00	-0,16	0,00	0,00000	0,00000	0,0000	61	0,00	0,00	-0,16	0,00	0,00000	0,00000	0,0000
	2	0,00	0,00	-0,17	0,00	0,00000	0,00000	0,0000	68	0,00	0,00	-0,17	0,00	0,00000	0,00000	0,0000
	27	0,00	0,00	-0,16	0,00	0,00000	0,00000	0,0000	70	0,00	0,00	-0,16	0,00	0,00000	0,00000	0,0000
	1	0,00	0,00	-0,17	0,00	0,00000	0,00000	0,0000	69	0,00	0,00	-0,17	0,00	0,00000	0,00000	0,0000
	28	0,00	0,00	-0,17	0,00	0,00000	0,00000	0,0000	71	0,00	0,00	-0,16	0,00	0,00000	0,00000	0,0000
	3	1,85	-0,01	-0,16	0,00	0,00000	0,00000	0,0000	61	1,85	-0,01	-0,16	0,00	0,00000	0,00000	0,0000
	1	1,85	-0,01	-0,17	0,00	0,00000	0,00000	0,0000	29	1,85	-0,01	-0,17	0,00	0,00000	0,00000	0,0000
	2	1,85	0,00	-0,17	-0,01	0,00000	0,00000	0,0000	68	1,85	0,00	-0,17	-0,01	0,00000	0,00000	0,0000
	1	1,85	0,00	-0,17	-0,01	0,00000	0,00000	0,0000	69	1,85	0,00	-0,17	-0,01	0,00000	0,00000	0,0000
	17	1,85	-0,01	-0,17	0,00	0,00000	0,00000	0,0000	83	1,85	-0,01	-0,17	0,00	0,00000	0,00000	0,0000
	27	1,85	0,00	-0,17	-0,01	0,00000	0,00000	0,0000	70	1,85	0,00	-0,16	-0,01	0,00000	0,00000	0,0000
	28	1,85	0,00	-0,17	-0,01	0,00000	0,00000	0,0000	71	1,85	0,00	-0,16	-0,01	0,00000	0,00000	0,0000
	3	4,75	-0,02	-0,16	0,00	0,00000	0,00000	0,0000	61	4,75	-0,02	-0,16	0,00	0,00000	0,00000	0,0000
	1	4,75	-0,02	-0,17	0,00	0,00000	0,00000	0,0000	29	4,75	-0,02	-0,17	0,00	0,00000	0,00000	0,0000
	29	4,75	-0,02	-0,17	0,00	0,00000	0,00000	0,0000	17	4,75	-0,02	-0,17	0,00	0,00000	0,00000	0,0000
	2	4,75	0,00	-0,17	-0,02	0,00000	0,00000	0,0000	68	4,75	0,00	-0,17	-0,02	0,00000	0,00000	0,0000
	1	4,75	0,00	-0,17	-0,02	0,00000	0,00000	0,0000	69	4,75	0,00	-0,17	-0,02	0,00000	0,00000	0,0000
	27	4,75	0,00	-0,17	-0,02	0,00000	0,00000	0,0000	70	4,75	0,00	-0,16	-0,02	0,00000	0,00000	0,0000
	28	4,75	0,00	-0,17	-0,02	0,00000	0,00000	0,0000	71	4,75	0,00	-0,16	-0,02	0,00000	0,00000	0,0000
	17	4,75	-0,02	-0,17	0,00	0,00000	0,00000	0,0000	44	4,75	-0,02	-0,18	0,00	0,00000	0,00000	0,0000
	29	0,00	0,00	-0,17	0,00	0,00000	0,00000	0,0000	17	0,00	0,00	-0,17	0,00	0,00000	0,00000	0,0000
	44	0,00	0,00	-0,17	0,00	0,00000	0,00000	0,0000	2	0,00	0,00	-0,17	0,00	0,00000	0,00000	0,0000
	61	0,00	0,00	-0,16	0,00	0,00000	0,00000	0,0000	62	0,00	0,00	-0,16	0,00	0,00000	0,00000	0,0000
	62	0,00	0,00	-0,16	0,00	0,00000	0,00000	0,0000	63	0,00	0,00	-0,16	0,00	0,00000	0,00000	0,0000
	63	0,00	0,00	-0,16	0,00	0,00000	0,00000	0,0000	4	0,00	0,00	-0,16	0,00	0,00000	0,00000	0,0000
	68	0,00	0,00	-0,17	0,00	0,00000	0,00000	0,0000	27	0,00	0,00	-0,16	0,00	0,00000	0,00000	0,0000
	70	0,00	0,00	-0,16	0,00	0,00000	0,00000	0,0000	4	0,00	0,00	-0,16	0,00	0,00000	0,00000	0,0000
	69	0,00	0,00	-0,17	0,00	0,00000	0,00000	0,0000	28	0,00	0,00	-0,17	0,00	0,00000	0,00000	0,0000
	71	0,00	0,00	-0,16	0,00	0,00000	0,00000	0,0000	3	0,00	0,00	-0,16	0,00	0,00000	0,00000	0,0000
	61	1,85	-0,01	-0,16	0,00	0,00000	0,00000	0,0000	62	1,85	-0,01	-0,16	0,00	0,00000	0,00000	0,0000
	62	1,85	-0,01	-0,16	0,00	0,00000	0,00000	0,0000	63	1,85	-0,01	-0,16	0,00	0,00000	0,00000	0,0000
	63	1,85	-0,01	-0,16	0,00	0,00000	0,00000	0,0000	4	1,85	-0,01	-0,16	0,00	0,00000	0,00000	0,0000
	29	1,85	-0,01	-0,17	0,00	0,00000	0,00000	0,0000	17	1,85	-0,01	-0,17	0,00	0,00000	0,00000	0,0000
	68	1,85	0,00	-0,17	-0,01	0,00000	0,00000	0,0000	27	1,85	0,00	-0,17	-0,01	0,00000	0,00000	0,0000
	69	1,85	0,00	-0,17	-0,01	0,00000	0,00000	0,0000	28	1,85	0,00	-0,17	-0,01	0,00000	0,00000	0,0000
	83	1,85	-0,01	-0,17	0,00	0,00000	0,00000	0,0000	44	1,85	-0,01	-0,17	0,00	0,00000	0,00000	0,0000
	44	1,85	-0,01	-0,17	0,00	0,00000	0,00000	0,0000	74	1,85	-0,01	-0,17	0,00	0,00000	0,00000	0,0000
	74	1,85	-0,01	-0,17	0,00	0,00000	0,00000	0,0000	2	1,85	-0,01	-0,17	0,00	0,00000	0,00000	0,0000
	70	1,85	0,00	-0,16	-0,01	0,00000	0,00000	0,0000	4	1,85	0,00	-0,16	-0,01	0,00000	0,00000	0,0000
	71	1,85	0,00	-0,16	-0,01	0,00000	0,00000	0,0000	3	1,85	0,00	-0,16	-0,01	0,00000	0,00000	0,0000
	61	4,75	-0,02	-0,16	0,00	0,00000	0,00000	0,0000	62	4,75	-0,02	-0,16	0,00	0,00000	0,00000	0,0000
	62	4,75	-0,02	-0,16	0,00	0,00000	0,00000	0,0000	63	4,75	-0,02	-0,16	0,00	0,00000	0,00000	0,0000
	63	4,75	-0,02	-0,16	0,00	0,00000	0,00000	0,0000	4	4,75	-0,02	-0,16	0,00	0,00000	0,00000	0,0000
	68	4,75	0,00	-0,17	-0,02	0,00000	0,00000	0,0000	27	4,75	0,00	-0,17	-0,02	0,00000	0,00000	0,0000
	69	4,75	0,00	-0,17	-0,02	0,00000	0,00000	0,0000	28	4,75	0,00	-0,17	-0,02	0,00000	0,00000	0,0000
	70	4,75	0,00	-0,16	-0,02	0,00000	0,00000	0,0000	4	4,75	0,00	-0,16	-0,02	0,00000	0,00000	0,0000
	71	4,75	0,00	-0,16	-0,02	0,00000	0,00000	0,0000	3	4,75	0,00	-0,16	-0,02	0,00000	0,00000	0,0000
	44	4,75	-0,02	-0,18	0,00	0,00000	0,00000	0,0000	2	4,75	-0,02	-0,18	0,00	0,00000	0,00000	0,0000

SPOST. Var.Coperture: SHELL

Shell Nro	Nodo N.ro	S1 (mm)	S2 (mm)	S3 (mm)	R1 (rad)	R2 (rad)	R3 (rad)	Nodo N.ro	S1 (mm)	S2 (mm)	S3 (mm)	R1 (rad)	R2 (rad)	R3 (rad)
1	93	0,00	-0,16	0,00	0,00000	0,00000	0,00000	94	0,00	-0,16	0,00	0,00000	0,00000	0,00000
	4	0,00	-0,16	0,00	0,00000	0,00000	0,00000	90	0,00	-0,16	0,00	0,00000	0,00000	0,00000
2	102	0,00	-0,17	0,00	0,00000	0,00000	0,00000	103	0,00	-0,17	0,00	0,00000	0,00000	0,00000
	1	0,00	-0,17	0,00	0,00000	0,00000	0,00000	101	0,00	-0,17	0,00	0,00001	0,00000	0,00000
3	106	0,00	-0,17	0,00	0,00000	0,00000	0,00000	107	0,00	-0,17	0,00	0,00000	0,00000	0,00000
	3	0,00	-0,17	0,00	0,00000	0,00000	0,00000	105	0,00	-0,17	0,00	0,00000	0,00000	0,00000
4	102	0,00	-0,17	0,00	0,00000	0,00000	0,00000	111	0,00	-0,17	0,00	0,00000	0,00000	0,00000
	1	0,00	-0,17	0,00	0,00000	0,00000	0,00000	110	0,00	-0,17	0,00	0,00000	0,00000	0,00000
5	104	0,00	-0,17	0,00	0,00000	0,00000	0,00000	115	0,00	-0,17	0,00	0,00000	0,00000	0,00000
	2	0,00	-0,17	0,00	0,00001	0,00000	0,00000	114	0,00	-0,17	0,00	0,00001	0,00000	0,00000
6	108	0,00	-0,17	0,00	0,00000	0,00000	0,00000	118	0,00	-0,16	0,00	0,00000	0,00000	0,00000
	6	0,00	-0,17	0,00	0,00000	0,00000	0,00000	117	0,00	-0,16	0,00	0,00000	0,00000	0,00000
7	112	0,00	-0,17	0,00	0,00000	0,00000	0,00000	121	0,00	-0,16	0,00	0,00000	0,00000	0,00000
	7	0,00	-0,17	0,00	0,00000	0,00000	0,00000	120	0,00	-0,16	0,00	0,00000	0,00000	0,00000
8	125	0,00	-0,01	-0,17	0,00000	0,00000	0,00000	126	0,00	-0,01	-0,17	0,00000	0,00000	0,00000
	12	0,00	-0,01	-0,17	0,00000	0,00000	0,00000	123	0,00	-0,01	-0,17	0,00000	0,00000	0,00000
9	17	0,00	-0,01	-0,17	0,00000	0,00000	0,00000	142	0,00	-0,01	-0,17	0,00000	0,00000	0,00000
	11	0,00	-0,01	-0,17	0,00000	0,00000	0,00000	139	0,00	-0,01	-0,17	0,00000	0,00000	0,00000
10	145	0,00	-0,16	0,01	0,00000	0,00000	0,00000	146	0,00	-0,16	0,01	0,00000	0,00000	0,00000
	8	0,00	-0,16	0,01	0,00000	0,00000	0,00000	98	0,00	-0,16	0,01	0,00000	0,00000	0,00000
11	28	0,00	-0,17	0,01	0,00000	0,00000	0,00000	29	0,00	-0,17	0,01	0,00001	0,00000	0,00000
	10	0,00	-0,17	0,01	0,00000	0,00000	0,00000	17	0,00	-0,17	0,01	0,00000	0,00000	0,00000
12	29	0,00	-0,17	0,01	0,00001	0,00000	0,00000	30	0,00	-0,17	0,01	0,00001	0,00000	0,00000
	17	0,00	-0,17	0,01	0,00000	0,00000	0,00000	11	0,00	-0,17	0,01	0,00000	0,00000	0,00000
13	20	0,00	-0,17	0,02	0,00000	0,00000	0,00000	21	0,00	-0,17	0,02	-,00001	0,00000	0,00000
	24	0,00	-0,17	0,01	0,00001	0,00000	0,00000	18	0,00	-0,17	0,02	0,00000	0,00000	0,00000
14	21	0,00	-0,17	0,02	-,00001	0,00000	0,00000	27	0,00	-0,17	0,02	-,00001	0,00000	0,00000
	18	0,00	-0,17	0,02	0,00000	0,00000	0,00000	19	0,00	-0,17	0,02	0,00000	0,00000	0,00000

SPOST. Var.Coperture: SHELL

Shell Nro	Nodo N.ro	S1 (mm)	S2 (mm)	S3 (mm)	R1 (rad)	R2 (rad)	R3 (rad)	Nodo N.ro	S1 (mm)	S2 (mm)	S3 (mm)	R1 (rad)	R2 (rad)	R3 (rad)
15	22	-0,16	-0,05	0,01	0,00000	0,00000	0,00000	22	-0,16	-0,05	0,01	0,00000	0,00000	0,00000
	10	-0,16	-0,05	0,01	0,00000	0,00000	0,00000	28	-0,16	-0,05	0,01	0,00000	0,00000	0,00000
16	23	-0,09	-0,15	0,01	0,00000	0,00000	0,00000	24	-0,09	-0,15	0,01	0,00000	-,00001	0,00000
	22	-0,09	-0,15	0,01	0,00000	0,00000	0,00000	28	-0,09	-0,15	0,01	0,00000	0,00000	0,00000
17	20	0,01	-0,17	0,02	0,00000	0,00000	0,00000	20	0,01	-0,17	0,02	0,00000	0,00000	0,00000
	23	0,01	-0,17	0,01	0,00000	0,00000	0,00000	24	0,01	-0,17	0,01	0,00001	0,00000	0,00000
18	30	-0,17	0,00	0,01	0,00000	-,00001	0,00000	30	-0,17	0,00	0,01	0,00000	-,00001	0,00000
	11	-0,17	0,00	0,01	0,00000	0,00000	0,00000	25	-0,17	0,00	0,01	0,00000	-,00001	0,00000
19	19	0,07	-0,16	0,02	0,00000	0,00000	0,00000	26	0,07	-0,16	0,02	0,00000	0,00000	0,00000
	30	0,07	-0,16	0,01	0,00001	0,00000	0,00000	25	0,07	-0,16	0,01	0,00001	0,00000	0,00000
20	27	-0,01	-0,17	0,02	-,00001	0,00000	0,00000	27	-0,01	-0,17	0,02	-,00001	0,00000	0,00000
	19	-0,01	-0,17	0,02	0,00000	0,00000	0,00000	26	-0,01	-0,17	0,02	0,00000	0,00000	0,00000
21	155	-0,01	-0,17	0,00	0,00000	0,00000	0,00000	156	-0,01	-0,17	0,00	0,00000	0,00000	0,00000
	12	-0,01	-0,17	0,00	0,00000	0,00000	0,00000	109	-0,01	-0,17	0,00	0,00000	0,00000	0,00000
22	22	-0,01	-0,17	0,00	0,00000	0,00000	0,00000	162	-0,01	-0,17	0,00	0,00000	0,00000	0,00000
	10	-0,01	-0,17	0,00	0,00000	0,00000	0,00000	113	-0,01	-0,17	0,00	0,00000	0,00000	0,00000
23	157	-0,01	-0,17	0,00	0,00000	0,00000	0,00000	167	-0,01	-0,16	0,00	0,00000	0,00000	0,00000
	13	-0,01	-0,17	0,00	0,00000	0,00000	0,00000	119	-0,01	-0,16	0,00	0,00000	0,00000	0,00000
24	163	-0,01	-0,17	0,00	0,00000	0,00000	0,00000	170	-0,01	-0,16	0,00	0,00000	0,00000	0,00000
	14	-0,01	-0,17	0,00	0,00000	0,00000	0,00000	122	-0,01	-0,16	0,00	0,00000	0,00000	0,00000
25	36	0,00	-0,02	-0,19	-,00001	-,00002	0,00000	20	0,00	-0,02	-0,17	0,00000	0,00000	0,00000
	34	0,00	-0,02	-0,18	0,00000	-,00001	0,00000	35	0,00	-0,02	-0,18	0,00000	-,00001	0,00000
26	38	-0,02	0,00	-0,17	0,00000	0,00000	0,00000	21	-0,02	0,00	-0,17	0,00000	0,00001	0,00000
	37	-0,02	0,00	-0,17	0,00000	0,00000	0,00000	27	-0,02	0,00	-0,17	0,00000	0,00001	0,00000
27	35	-0,02	0,00	-0,18	-,00001	0,00000	0,00000	20	-0,02	0,00	-0,17	0,00000	0,00000	0,00000
	38	-0,02	0,00	-0,17	0,00000	0,00000	0,00000	21	-0,02	0,00	-0,17	0,00000	0,00001	0,00000
28	173	-0,02	0,00	-0,17	0,00000	0,00000	0,00000	61	-0,02	0,00	-0,17	0,00000	0,00001	0,00000
	39	-0,02	0,00	-0,17	0,00000	0,00000	0,00000	31	-0,02	0,00	-0,17	0,00000	0,00000	0,00000
29	39	-0,02	0,00	-0,17	0,00000	0,00000	0,00000	31	-0,02	0,00	-0,17	0,00000	0,00000	0,00000
	40	-0,02	0,00	-0,18	0,00001	0,00001	0,00000	41	-0,02	0,00	-0,18	0,00001	0,00002	0,00000
30	43	-0,02	0,00	-0,17	-,00002	-,00002	0,00000	44	-0,02	0,00	-0,17	-,00001	0,00000	0,00000
	15	-0,02	0,00	-0,16	0,00000	0,00000	0,00000	42	-0,02	0,00	-0,16	-,00001	0,00000	0,00000
31	85	-0,02	0,00	-0,16	0,00000	-,00001	0,00000	174	-0,02	0,00	-0,16	0,00000	0,00000	0,00000
	16	-0,02	0,00	-0,16	0,00000	0,00000	0,00000	45	-0,02	0,00	-0,16	0,00001	0,00000	0,00000
32	16	-0,02	0,00	-0,16	0,00000	0,00000	0,00000	45	-0,02	0,00	-0,16	0,00001	0,00000	0,00000
	46	-0,02	0,00	-0,17	0,00002	-,00002	0,00000	47	-0,02	0,00	-0,17	0,00001	0,00000	0,00000
33	178	0,00	-0,02	-0,20	-,00003	-,00002	0,00000	179	0,00	-0,02	-0,19	-,00004	-,00002	0,00000
	36	0,00	-0,02	-0,19	-,00001	-,00002	0,00000	177	0,00	-0,02	-0,18	-,00002	-,00002	0,00000
34	50	0,00	-0,02	-0,19	-,00004	-,00001	0,00000	51	0,00	-0,02	-0,19	-,00003	0,00000	0,00000
	20	0,00	-0,02	-0,17	0,00000	0,00000	0,00000	21	0,00	-0,02	-0,17	-,00001	0,00000	0,00000
35	51	0,00	-0,02	-0,19	-,00003	0,00000	0,00000	52	0,00	-0,02	-0,19	-,00003	0,00000	0,00000
	21	0,00	-0,02	-0,17	-,00001	0,00000	0,00000	27	0,00	-0,02	-0,17	-,00001	0,00000	0,00000
36	53	0,00	-0,02	-0,20	-,00003	-,00001	0,00000	54	0,00	-0,02	-0,20	-,00002	0,00000	0,00000
	50	0,00	-0,02	-0,19	-,00004	-,00001	0,00000	51	0,00	-0,02	-0,19	-,00003	0,00000	0,00000
37	54	0,00	-0,02	-0,20	-,00002	0,00000	0,00000	55	0,00	-0,02	-0,20	-,00003	0,00000	0,00000
	51	0,00	-0,02	-0,19	-,00003	0,00000	0,00000	52	0,00	-0,02	-0,19	-,00003	0,00000	0,00000
38	56	0,00	-0,02	-0,21	0,00000	0,00000	0,00000	57	0,00	-0,02	-0,21	0,00000	0,00000	0,00000
	53	0,00	-0,02	-0,20	-,00003	-,00001	0,00000	54	0,00	-0,02	-0,20	-,00002	0,00000	0,00000
39	57	0,00	-0,02	-0,21	0,00000	0,00000	0,00000	58	0,00	-0,02	-0,21	0,00000	0,00000	0,00000
	54	0,00	-0,02	-0,20	-,00002	0,00000	0,00000	55	0,00	-0,02	-0,20	-,00003	0,00000	0,00000
40	49	0,00	-0,02	-0,20	0,00002	0,00001	0,00000	59	0,00	-0,02	-0,21	0,00001	0,00000	0,00000
	56	0,00	-0,02	-0,21	0,00000	0,00000	0,00000	57	0,00	-0,02	-0,21	0,00000	0,00000	0,00000
41	59	0,00	-0,02	-0,21	0,00001	0,00000	0,00000	60	0,00	-0,02	-0,20	0,00003	0,00000	0,00000
	57	0,00	-0,02	-0,21	0,00000	0,00000	0,00000	58	0,00	-0,02	-0,21	0,00000	0,00000	0,00000
42	55	0,00	-0,02	-0,20	-,00003	0,00000	0,00000	62	0,00	-0,02	-0,20	-,00003	0,00000	0,00000
	52	0,00	-0,02	-0,19	-,00003	0,00000	0,00000	61	0,00	-0,02	-0,17	-,00001	0,00000	0,00000
43	62	0,00	-0,02	-0,20	-,00003	0,00000	0,00000	63	0,00	-0,02	-0,20	-,00004	0,00002	0,00000
	61	0,00	-0,02	-0,17	-,00001	0,00000	0,00000	31	0,00	-0,02	-0,17	0,00000	0,00000	0,00000
44	58	0,00	-0,02	-0,21	0,00000	0,00000	0,00000	64	0,00	-0,02	-0,21	0,00001	0,00001	0,00000
	55	0,00	-0,02	-0,20	-,00003	0,00000	0,00000	62	0,00	-0,02	-0,20	-,00003	0,00000	0,00000
45	64	0,00	-0,02	-0,21	0,00001	0,00001	0,00000	65	0,00	-0,02	-0,23	-,00001	0,00002	0,00000
	62	0,00	-0,02	-0,20	-,00003	0,00000	0,00000	63	0,00	-0,02	-0,20	-,00004	0,00002	0,00000
46	52	0,00	-0,02	-0,19	-,00003	0,00000	0,00000	52	0,00	-0,02	-0,19	-,00003	0,00000	0,00000
	27	0,00	-0,02	-0,17	-,00001	0,00000	0,00000	61	0,00	-0,02	-0,17	-,00001	0,00000	0,00000
47	60	0,00	-0,02	-0,20	0,00003	0,00000	0,00000	60	0,00	-0,02	-0,20	0,00003	0,00000	0,00000
	58	0,00	-0,02	-0,21	0,00000	0,00000	0,00000	64	0,00	-0,02	-0,21	0,00001	0,00001	0,00000
48	63	0,00	-0,02	-0,20	-,00004	0,00002	0,00000	66	0,00	-0,02	-0,21	-,00004	0,00002	0,00000
	31	0,00	-0,02	-0,17	0,00000	0,00000	0,00000	41	0,00	-0,02	-0,18	-,00002	0,00001	0,00000
49	63	0,00	-0,02	-0,20	-,00004	0,00002	0,00000	63	0,00	-0,02	-0,20	-,00004	0,00002	0,00000
	66	0,00	-0,02	-0,21	-,00004	0,00002	0,00000	65	0,00	-0,02	-0,23	-,00001	0,00002	0,00000
50	67	0,00	-0,02	-0,21	0,00004	-,00002	0,00000	89	0,00	-0,02	-0,18	0,00004	-,00001	0,00000
	48	0,00	-0,02	-0,23	0,00000	-,00002	0,00000	184	0,00	-0,02	-0,21	0,00001	-,00001	0,00000
51	69	0,00	-0,02	-0,17	0,00003	0,00000	0,00000	70	0,00	-0,02	-0,18	0,00004	0,00001	0,00000
	60	0,00	-0,02	-0,20	0,00003	0,00000	0,00000	64	0,00	-0,02	-0,21	0,00001	0,00001	0,00000
52	70	0,00	-0,02	-0,18	0,00004	0,00001	0,00000	71	0,00	-0,02	-0,21	0,00004	0,00002	0,00000
	64	0,00	-0,02	-0,21	0,00001	0,00001	0,00000	65	0,00	-0,02	-0,23	-,00001	0,00002	0,00000
53	72	0,00	-0,02	-0,16	0,00003	0,00000	0,00000	73	0,00	-0,02	-0,17	0,00004	0,00001	0,00000
	69	0,00	-0,02	-0,17	0,00003	0,00000	0,00000	70	0,00	-0,02	-0,18	0,00004	0,00001	0,00000
54	73	0,00	-0,02	-0,17	0,00004	0,00001	0,00000	74	0,00	-0,02	-0,19	0,00004	0,00002	0,00000
	70	0,00	-0,02	-0,18	0,00004	0,00001	0,00000	71	0,00	-0,02	-0,21	0,00004	0,00002	0,00000
55	16	0,00	-0,02	-0,16	0,00000	0,00000	0,00000	75	0,00	-0,02	-0,16	0,00003	0,00001	0,00000
	72	0,00	-0,02	-0,16	0,00003	0,00000	0,00000	73	0,00	-0,02	-0,17	0,00004	0,00001	0,00000
56	75	0,00	-0,02	-0,16	0,00003	0,00001	0,00000	46	0,00	-0,02	-0,17	0,00002	0,00002	0,00000

SPOST. Var.Coperture: SHELL

Shell Nro	Nodo N.ro	S1 (mm)	S2 (mm)	S3 (mm)	R1 (rad)	R2 (rad)	R3 (rad)	Nodo N.ro	S1 (mm)	S2 (mm)	S3 (mm)	R1 (rad)	R2 (rad)	R3 (rad)
	73	0,00	-0,02	-0,17	0,00004	0,00001	0,00000	74	0,00	-0,02	-0,19	0,00004	0,00002	0,00000
57	79	0,00	-0,02	-0,16	0,00003	0,00000	0,00000	80	0,00	-0,02	-0,16	0,00002	0,00000	0,00000
	68	0,00	-0,02	-0,17	0,00003	0,00000	0,00000	76	0,00	-0,02	-0,17	0,00003	0,00000	0,00000
58	80	0,00	-0,02	-0,16	0,00002	0,00000	0,00000	81	0,00	-0,02	-0,16	0,00002	0,00000	0,00000
	76	0,00	-0,02	-0,17	0,00003	0,00000	0,00000	77	0,00	-0,02	-0,17	0,00002	0,00000	0,00000
59	81	0,00	-0,02	-0,16	0,00002	0,00000	0,00000	82	0,00	-0,02	-0,16	0,00002	0,00000	0,00000
	77	0,00	-0,02	-0,17	0,00002	0,00000	0,00000	78	0,00	-0,02	-0,17	0,00003	0,00000	0,00000
60	82	0,00	-0,02	-0,16	0,00002	0,00000	0,00000	72	0,00	-0,02	-0,16	0,00003	0,00000	0,00000
	78	0,00	-0,02	-0,17	0,00003	0,00000	0,00000	69	0,00	-0,02	-0,17	0,00003	0,00000	0,00000
61	15	0,00	-0,02	-0,16	0,00000	0,00000	0,00000	83	0,00	-0,02	-0,16	0,00001	0,00000	0,00000
	79	0,00	-0,02	-0,16	0,00003	0,00000	0,00000	80	0,00	-0,02	-0,16	0,00002	0,00000	0,00000
62	83	0,00	-0,02	-0,16	0,00001	0,00000	0,00000	84	0,00	-0,02	-0,16	0,00001	0,00000	0,00000
	80	0,00	-0,02	-0,16	0,00002	0,00000	0,00000	81	0,00	-0,02	-0,16	0,00002	0,00000	0,00000
63	84	0,00	-0,02	-0,16	0,00001	0,00000	0,00000	85	0,00	-0,02	-0,16	0,00001	0,00000	0,00000
	81	0,00	-0,02	-0,16	0,00002	0,00000	0,00000	82	0,00	-0,02	-0,16	0,00002	0,00000	0,00000
64	85	0,00	-0,02	-0,16	0,00001	0,00000	0,00000	16	0,00	-0,02	-0,16	0,00000	0,00000	0,00000
	82	0,00	-0,02	-0,16	0,00002	0,00000	0,00000	72	0,00	-0,02	-0,16	0,00003	0,00000	0,00000
65	79	0,00	-0,02	-0,16	0,00003	0,00000	0,00000	87	0,00	-0,02	-0,17	0,00004	-,00001	0,00000
	15	0,00	-0,02	-0,16	0,00000	0,00000	0,00000	86	0,00	-0,02	-0,17	0,00003	-,00001	0,00000
66	87	0,00	-0,02	-0,17	0,00004	-,00001	0,00000	88	0,00	-0,02	-0,19	0,00004	-,00002	0,00000
	86	0,00	-0,02	-0,17	0,00003	-,00001	0,00000	43	0,00	-0,02	-0,17	0,00002	-,00002	0,00000
67	68	0,00	-0,02	-0,17	0,00003	0,00000	0,00000	89	0,00	-0,02	-0,18	0,00004	-,00001	0,00000
	79	0,00	-0,02	-0,16	0,00003	0,00000	0,00000	87	0,00	-0,02	-0,17	0,00004	-,00001	0,00000
68	89	0,00	-0,02	-0,18	0,00004	-,00001	0,00000	67	0,00	-0,02	-0,21	0,00004	-,00002	0,00000
	87	0,00	-0,02	-0,17	0,00004	-,00001	0,00000	88	0,00	-0,02	-0,19	0,00004	-,00002	0,00000
69	94	0,00	-0,16	0,00	0,00000	0,00000	0,00000	95	0,00	-0,16	0,00	0,00000	0,00000	0,00000
	90	0,00	-0,16	0,00	0,00000	0,00000	0,00000	91	0,00	-0,16	0,00	0,00000	0,00000	0,00000
70	95	0,00	-0,16	0,00	0,00000	0,00000	0,00000	96	0,00	-0,16	0,00	0,00000	0,00000	0,00000
	91	0,00	-0,16	0,00	0,00000	0,00000	0,00000	92	0,00	-0,16	0,00	0,00000	0,00000	0,00000
71	96	0,00	-0,16	0,00	0,00000	0,00000	0,00000	97	0,00	-0,16	0,00	0,00000	0,00000	0,00000
	92	0,00	-0,16	0,00	0,00000	0,00000	0,00000	5	0,00	-0,16	0,00	0,00000	0,00000	0,00000
72	8	0,00	-0,16	0,01	0,00000	0,00000	0,00000	98	0,00	-0,16	0,01	0,00000	0,00000	0,00000
	93	0,00	-0,16	0,00	0,00000	0,00000	0,00000	94	0,00	-0,16	0,00	0,00000	0,00000	0,00000
73	98	0,00	-0,16	0,01	0,00000	0,00000	0,00000	99	0,00	-0,16	0,01	0,00000	0,00000	0,00000
	94	0,00	-0,16	0,00	0,00000	0,00000	0,00000	95	0,00	-0,16	0,00	0,00000	0,00000	0,00000
74	99	0,00	-0,16	0,01	0,00000	0,00000	0,00000	100	0,00	-0,16	0,01	0,00000	0,00000	0,00000
	95	0,00	-0,16	0,00	0,00000	0,00000	0,00000	96	0,00	-0,16	0,00	0,00000	0,00000	0,00000
75	100	0,00	-0,16	0,01	0,00000	0,00000	0,00000	9	0,00	-0,16	0,01	0,00000	0,00000	0,00000
	96	0,00	-0,16	0,00	0,00000	0,00000	0,00000	97	0,00	-0,16	0,00	0,00000	0,00000	0,00000
76	103	0,00	-0,17	0,00	0,00000	0,00000	0,00000	104	0,00	-0,17	0,00	0,00000	0,00000	0,00000
	101	0,00	-0,17	0,00	0,00001	0,00000	0,00000	2	0,00	-0,17	0,00	0,00001	0,00000	0,00000
77	10	0,00	-0,17	0,01	0,00000	0,00000	0,00000	17	0,00	-0,17	0,01	0,00000	0,00000	0,00000
	102	0,00	-0,17	0,00	0,00000	0,00000	0,00000	103	0,00	-0,17	0,00	0,00000	0,00000	0,00000
78	17	0,00	-0,17	0,01	0,00000	0,00000	0,00000	11	0,00	-0,17	0,01	0,00000	0,00000	0,00000
	103	0,00	-0,17	0,00	0,00000	0,00000	0,00000	104	0,00	-0,17	0,00	0,00000	0,00000	0,00000
79	107	0,00	-0,17	0,00	0,00000	0,00000	0,00000	108	0,00	-0,17	0,00	0,00000	0,00000	0,00000
	105	0,00	-0,17	0,00	0,00000	0,00000	0,00000	6	0,00	-0,17	0,00	0,00000	0,00000	0,00000
80	12	-0,01	-0,17	0,00	0,00000	0,00000	0,00000	109	-0,01	-0,17	0,00	0,00000	0,00000	0,00000
	106	0,00	-0,17	0,00	0,00000	0,00000	0,00000	107	0,00	-0,17	0,00	0,00000	0,00000	0,00000
81	109	-0,01	-0,17	0,00	0,00000	0,00000	0,00000	13	-0,01	-0,17	0,00	0,00000	0,00000	0,00000
	107	0,00	-0,17	0,00	0,00000	0,00000	0,00000	108	0,00	-0,17	0,00	0,00000	0,00000	0,00000
82	111	0,00	-0,17	0,00	0,00000	0,00000	0,00000	112	0,00	-0,17	0,00	0,00000	0,00000	0,00000
	110	0,00	-0,17	0,00	0,00000	0,00000	0,00000	7	0,00	-0,17	0,00	0,00000	0,00000	0,00000
83	10	-0,01	-0,17	0,00	0,00000	0,00000	0,00000	113	-0,01	-0,17	0,00	0,00000	0,00000	0,00000
	102	0,00	-0,17	0,00	0,00000	0,00000	0,00000	111	0,00	-0,17	0,00	0,00000	0,00000	0,00000
84	113	-0,01	-0,17	0,00	0,00000	0,00000	0,00000	14	-0,01	-0,17	0,00	0,00000	0,00000	0,00000
	111	0,00	-0,17	0,00	0,00000	0,00000	0,00000	112	0,00	-0,17	0,00	0,00000	0,00000	0,00000
85	115	0,00	-0,17	0,00	0,00000	0,00000	0,00000	106	0,00	-0,17	0,00	0,00000	0,00000	0,00000
	114	0,00	-0,17	0,00	0,00001	0,00000	0,00000	3	0,00	-0,17	0,00	0,00000	0,00000	0,00000
86	11	0,00	-0,17	0,01	0,00000	0,00000	0,00000	116	0,00	-0,17	0,01	0,00000	0,00000	0,00000
	104	0,00	-0,17	0,00	0,00000	0,00000	0,00000	115	0,00	-0,17	0,00	0,00000	0,00000	0,00000
87	116	0,00	-0,17	0,01	0,00000	0,00000	0,00000	12	0,00	-0,17	0,01	0,00000	0,00000	0,00000
	115	0,00	-0,17	0,00	0,00000	0,00000	0,00000	106	0,00	-0,17	0,00	0,00000	0,00000	0,00000
88	118	0,00	-0,16	0,00	0,00000	0,00000	0,00000	97	0,00	-0,16	0,00	0,00000	0,00000	0,00000
	117	0,00	-0,16	0,00	0,00000	0,00000	0,00000	5	0,00	-0,16	0,00	0,00000	0,00000	0,00000
89	13	-0,01	-0,17	0,00	0,00000	0,00000	0,00000	119	-0,01	-0,16	0,00	0,00000	0,00000	0,00000
	108	0,00	-0,17	0,00	0,00000	0,00000	0,00000	118	0,00	-0,16	0,00	0,00000	0,00000	0,00000
90	119	-0,01	-0,16	0,00	0,00000	0,00000	0,00000	9	-0,01	-0,16	0,00	0,00000	0,00000	0,00000
	118	0,00	-0,16	0,00	0,00000	0,00000	0,00000	97	0,00	-0,16	0,00	0,00000	0,00000	0,00000
91	121	0,00	-0,16	0,00	0,00000	0,00000	0,00000	93	0,00	-0,16	0,00	0,00000	0,00000	0,00000
	120	0,00	-0,16	0,00	0,00000	0,00000	0,00000	4	0,00	-0,16	0,00	0,00000	0,00000	0,00000
92	14	-0,01	-0,17	0,00	0,00000	0,00000	0,00000	122	-0,01	-0,16	0,00	0,00000	0,00000	0,00000
	112	0,00	-0,17	0,00	0,00000	0,00000	0,00000	121	0,00	-0,16	0,00	0,00000	0,00000	0,00000
93	122	-0,01	-0,16	0,00	0,00000	0,00000	0,00000	8	-0,01	-0,16	0,00	0,00000	0,00000	0,00000
	121	0,00	-0,16	0,00	0,00000	0,00000	0,00000	93	0,00	-0,16	0,00	0,00000	0,00000	0,00000
94	126	0,00	-0,01	-0,17	0,00000	0,00000	0,00000	127	0,00	-0,01	-0,17	0,00000	0,00000	0,00000
	123	0,00	-0,01	-0,17	0,00000	0,00000	0,00000	109	0,00	-0,01	-0,17	0,00000	0,00000	0,00000
95	127	0,00	-0,01	-0,17	0,00000	0,00000	0,00000	128	0,00	-0,01	-0,17	0,00000	0,00000	0,00000
	109	0,00	-0,01	-0,17	0,00000	0,00000	0,00000	124	0,00	-0,01	-0,17	0,00000	0,00000	0,00000
96	128	0,00	-0,01	-0,17	0,00000	0,00000	0,00000	129	0,00	-0,01	-0,17	0,00000	0,00000	0,00000
	124	0,00	-0,01	-0,17	0,00000	0,00000	0,00000	13	0,00	-0,01	-0,17	0,00000	0,00000	0,00000
97	116	0,00	-0,01	-0,17	0,00000	0,00000	0,00000	130	0,00	-0,01	-0,17	0,00000	0,00000	0,00000
	125	0,00	-0,01	-0,17	0,00000	0,00000	0,00000	126	0,00	-0,01	-0,17	0,00000	0,00000	0,00000

SPOST. Var.Coperture: SHELL

Shell Nro	Nodo N.ro	S1 (mm)	S2 (mm)	S3 (mm)	R1 (rad)	R2 (rad)	R3 (rad)	Nodo N.ro	S1 (mm)	S2 (mm)	S3 (mm)	R1 (rad)	R2 (rad)	R3 (rad)
98	130	0,00	-0,01	-0,17	0,00000	0,00000	0,00000	131	0,00	-0,01	-0,17	0,00000	0,00000	0,00000
	126	0,00	-0,01	-0,17	0,00000	0,00000	0,00000	127	0,00	-0,01	-0,17	0,00000	0,00000	0,00000
99	131	0,00	-0,01	-0,17	0,00000	0,00000	0,00000	132	0,00	-0,01	-0,17	0,00000	0,00000	0,00000
	127	0,00	-0,01	-0,17	0,00000	0,00000	0,00000	128	0,00	-0,01	-0,17	0,00000	0,00000	0,00000
100	132	0,00	-0,01	-0,17	0,00000	0,00000	0,00000	133	0,00	-0,01	-0,17	0,00000	0,00000	0,00000
	128	0,00	-0,01	-0,17	0,00000	0,00000	0,00000	129	0,00	-0,01	-0,17	0,00000	0,00000	0,00000
101	134	0,00	-0,01	-0,17	0,00000	0,00000	0,00000	135	0,00	-0,01	-0,17	0,00000	0,00000	0,00000
	116	0,00	-0,01	-0,17	0,00000	0,00000	0,00000	130	0,00	-0,01	-0,17	0,00000	0,00000	0,00000
102	135	0,00	-0,01	-0,17	0,00000	0,00000	0,00000	136	0,00	-0,01	-0,17	0,00000	0,00000	0,00000
	130	0,00	-0,01	-0,17	0,00000	0,00000	0,00000	131	0,00	-0,01	-0,17	0,00000	0,00000	0,00000
103	136	0,00	-0,01	-0,17	0,00000	0,00000	0,00000	137	0,00	-0,01	-0,17	0,00000	0,00000	0,00000
	131	0,00	-0,01	-0,17	0,00000	0,00000	0,00000	132	0,00	-0,01	-0,17	0,00000	0,00000	0,00000
104	137	0,00	-0,01	-0,17	0,00000	0,00000	0,00000	138	0,00	-0,01	-0,17	0,00000	0,00000	0,00000
	132	0,00	-0,01	-0,17	0,00000	0,00000	0,00000	133	0,00	-0,01	-0,17	0,00000	0,00000	0,00000
105	11	0,00	-0,01	-0,17	0,00000	0,00000	0,00000	139	0,00	-0,01	-0,17	0,00000	0,00000	0,00000
	134	0,00	-0,01	-0,17	0,00000	0,00000	0,00000	135	0,00	-0,01	-0,17	0,00000	0,00000	0,00000
106	139	0,00	-0,01	-0,17	0,00000	0,00000	0,00000	140	0,00	-0,01	-0,17	0,00000	0,00000	0,00000
	135	0,00	-0,01	-0,17	0,00000	0,00000	0,00000	136	0,00	-0,01	-0,17	0,00000	0,00000	0,00000
107	140	0,00	-0,01	-0,17	0,00000	0,00000	0,00000	141	0,00	-0,01	-0,17	0,00000	0,00000	0,00000
	136	0,00	-0,01	-0,17	0,00000	0,00000	0,00000	137	0,00	-0,01	-0,17	0,00000	0,00000	0,00000
108	141	0,00	-0,01	-0,17	0,00000	0,00000	0,00000	14	0,00	-0,01	-0,17	0,00000	0,00000	0,00000
	137	0,00	-0,01	-0,17	0,00000	0,00000	0,00000	138	0,00	-0,01	-0,17	0,00000	0,00000	0,00000
109	142	0,00	-0,01	-0,17	0,00000	0,00000	0,00000	143	0,00	-0,01	-0,17	0,00000	0,00000	0,00000
	139	0,00	-0,01	-0,17	0,00000	0,00000	0,00000	140	0,00	-0,01	-0,17	0,00000	0,00000	0,00000
110	143	0,00	-0,01	-0,17	0,00000	0,00000	0,00000	144	0,00	-0,01	-0,17	0,00000	0,00000	0,00000
	140	0,00	-0,01	-0,17	0,00000	0,00000	0,00000	141	0,00	-0,01	-0,17	0,00000	0,00000	0,00000
111	144	0,00	-0,01	-0,17	0,00000	0,00000	0,00000	113	0,00	-0,01	-0,17	0,00000	0,00000	0,00000
	141	0,00	-0,01	-0,17	0,00000	0,00000	0,00000	14	0,00	-0,01	-0,17	0,00000	0,00000	0,00000
112	10	0,00	-0,01	-0,17	0,00000	0,00000	0,00000	10	0,00	-0,01	-0,17	0,00000	0,00000	0,00000
	17	0,00	-0,01	-0,17	0,00000	0,00000	0,00000	142	0,00	-0,01	-0,17	0,00000	0,00000	0,00000
113	10	0,00	-0,01	-0,17	0,00000	0,00000	0,00000	10	0,00	-0,01	-0,17	0,00000	0,00000	0,00000
	142	0,00	-0,01	-0,17	0,00000	0,00000	0,00000	143	0,00	-0,01	-0,17	0,00000	0,00000	0,00000
114	10	0,00	-0,01	-0,17	0,00000	0,00000	0,00000	10	0,00	-0,01	-0,17	0,00000	0,00000	0,00000
	143	0,00	-0,01	-0,17	0,00000	0,00000	0,00000	144	0,00	-0,01	-0,17	0,00000	0,00000	0,00000
115	10	0,00	-0,01	-0,17	0,00000	0,00000	0,00000	10	0,00	-0,01	-0,17	0,00000	0,00000	0,00000
	144	0,00	-0,01	-0,17	0,00000	0,00000	0,00000	113	0,00	-0,01	-0,17	0,00000	0,00000	0,00000
116	146	0,00	-0,16	0,01	0,00000	0,00000	0,00000	147	0,00	-0,16	0,01	0,00000	0,00000	0,00000
	98	0,00	-0,16	0,01	0,00000	0,00000	0,00000	99	0,00	-0,16	0,01	0,00000	0,00000	0,00000
117	147	0,00	-0,16	0,01	0,00000	0,00000	0,00000	148	0,00	-0,16	0,01	0,00000	0,00000	0,00000
	99	0,00	-0,16	0,01	0,00000	0,00000	0,00000	100	0,00	-0,16	0,01	0,00000	0,00000	0,00000
118	148	0,00	-0,16	0,01	0,00000	0,00000	0,00000	149	0,00	-0,16	0,01	0,00000	0,00000	0,00000
	100	0,00	-0,16	0,01	0,00000	0,00000	0,00000	9	0,00	-0,16	0,01	0,00000	0,00000	0,00000
119	150	0,00	-0,16	0,01	0,00000	0,00000	0,00000	151	0,00	-0,16	0,01	0,00000	0,00000	0,00000
	145	0,00	-0,16	0,01	0,00000	0,00000	0,00000	146	0,00	-0,16	0,01	0,00000	0,00000	0,00000
120	151	0,00	-0,16	0,01	0,00000	0,00000	0,00000	152	0,00	-0,16	0,01	0,00000	0,00000	0,00000
	146	0,00	-0,16	0,01	0,00000	0,00000	0,00000	147	0,00	-0,16	0,01	0,00000	0,00000	0,00000
121	152	0,00	-0,16	0,01	0,00000	0,00000	0,00000	153	0,00	-0,16	0,01	0,00000	0,00000	0,00000
	147	0,00	-0,16	0,01	0,00000	0,00000	0,00000	148	0,00	-0,16	0,01	0,00000	0,00000	0,00000
122	153	0,00	-0,16	0,01	0,00000	0,00000	0,00000	154	0,00	-0,16	0,01	0,00000	0,00000	0,00000
	148	0,00	-0,16	0,01	0,00000	0,00000	0,00000	149	0,00	-0,16	0,01	0,00000	0,00000	0,00000
123	15	0,00	-0,16	0,02	0,00000	0,00000	0,00000	83	0,00	-0,16	0,02	0,00001	0,00000	0,00000
	150	0,00	-0,16	0,01	0,00000	0,00000	0,00000	151	0,00	-0,16	0,01	0,00000	0,00000	0,00000
124	83	0,00	-0,16	0,02	0,00001	0,00000	0,00000	84	0,00	-0,16	0,02	0,00001	0,00000	0,00000
	151	0,00	-0,16	0,01	0,00000	0,00000	0,00000	152	0,00	-0,16	0,01	0,00000	0,00000	0,00000
125	84	0,00	-0,16	0,02	0,00001	0,00000	0,00000	85	0,00	-0,16	0,02	0,00001	0,00000	0,00000
	152	0,00	-0,16	0,01	0,00000	0,00000	0,00000	153	0,00	-0,16	0,01	0,00000	0,00000	0,00000
126	85	0,00	-0,16	0,02	0,00001	0,00000	0,00000	16	0,00	-0,16	0,02	0,00000	0,00000	0,00000
	153	0,00	-0,16	0,01	0,00000	0,00000	0,00000	154	0,00	-0,16	0,01	0,00000	0,00000	0,00000
127	156	-0,01	-0,17	0,00	0,00000	0,00000	0,00000	157	-0,01	-0,17	0,00	0,00000	0,00000	0,00000
	109	-0,01	-0,17	0,00	0,00000	0,00000	0,00000	13	-0,01	-0,17	0,00	0,00000	0,00000	0,00000
128	158	-0,01	-0,17	0,00	0,00000	0,00000	0,00000	159	-0,01	-0,17	0,00	0,00000	0,00000	0,00000
	155	-0,01	-0,17	0,00	0,00000	0,00000	0,00000	156	-0,01	-0,17	0,00	0,00000	0,00000	0,00000
129	159	-0,01	-0,17	0,00	0,00000	0,00000	0,00000	160	-0,01	-0,17	0,00	0,00000	0,00000	0,00000
	156	-0,01	-0,17	0,00	0,00000	0,00000	0,00000	157	-0,01	-0,17	0,00	0,00000	0,00000	0,00000
130	31	-0,02	-0,17	0,00	0,00000	0,00000	0,00000	161	-0,02	-0,17	0,00	0,00000	0,00000	0,00000
	158	-0,01	-0,17	0,00	0,00000	0,00000	0,00000	159	-0,01	-0,17	0,00	0,00000	0,00000	0,00000
131	161	-0,02	-0,17	0,00	0,00000	0,00000	0,00000	32	-0,02	-0,17	0,00	0,00000	0,00000	0,00000
	159	-0,01	-0,17	0,00	0,00000	0,00000	0,00000	160	-0,01	-0,17	0,00	0,00000	0,00000	0,00000
132	162	-0,01	-0,17	0,00	0,00000	0,00000	0,00000	163	-0,01	-0,17	0,00	0,00000	0,00000	0,00000
	113	-0,01	-0,17	0,00	0,00000	0,00000	0,00000	14	-0,01	-0,17	0,00	0,00000	0,00000	0,00000
133	23	-0,01	-0,17	0,00	0,00000	0,00000	0,00000	164	-0,01	-0,17	0,00	0,00000	0,00000	0,00000
	22	-0,01	-0,17	0,00	0,00000	0,00000	0,00000	162	-0,01	-0,17	0,00	0,00000	0,00000	0,00000
134	164	-0,01	-0,17	0,00	0,00000	0,00000	0,00000	165	-0,01	-0,17	0,00	0,00000	0,00000	0,00000
	162	-0,01	-0,17	0,00	0,00000	0,00000	0,00000	163	-0,01	-0,17	0,00	0,00000	0,00000	0,00000
135	20	-0,02	-0,17	0,00	0,00000	0,00000	0,00000	166	-0,02	-0,17	0,00	0,00000	0,00000	0,00000
	23	-0,01	-0,17	0,00	0,00000	0,00000	0,00000	164	-0,01	-0,17	0,00	0,00000	0,00000	0,00000
136	166	-0,02	-0,17	0,00	0,00000	0,00000	0,00000	33	-0,02	-0,17	0,00	0,00000	0,00000	0,00000
	164	-0,01	-0,17	0,00	0,00000	0,00000	0,00000	165	-0,01	-0,17	0,00	0,00000	0,00000	0,00000
137	167	-0,01	-0,16	0,00	0,00000	0,00000	0,00000	149	-0,01	-0,16	0,00	0,00000	0,00000	0,00000
	119	-0,01	-0,16	0,00	0,00000	0,00000	0,00000	9	-0,01	-0,16	0,00	0,00000	0,00000	0,00000
138	160	-0,01	-0,17	0,00	0,00000	0,00000	0,00000	168	-0,01	-0,16	0,00	0,00000	0,00000	0,00000
	157	-0,01	-0,17	0,00	0,00000	0,00000	0,00000	167	-0,01	-0,16	0,00	0,00000	0,00000	0,00000
139	168	-0,01	-0,16	0,00	0,00000	0,00000	0,00000	154	-0,01	-0,16	0,00	0,00000	0,00000	0,00000

SPOST. Var.Coperture: SHELL

Shell Nro	Nodo N.ro	S1 (mm)	S2 (mm)	S3 (mm)	R1 (rad)	R2 (rad)	R3 (rad)	Nodo N.ro	S1 (mm)	S2 (mm)	S3 (mm)	R1 (rad)	R2 (rad)	R3 (rad)
	167	-0,01	-0,16	0,00	0,00000	0,00000	0,00000	149	-0,01	-0,16	0,00	0,00000	0,00000	0,00000
140	32	-0,02	-0,17	0,00	0,00000	0,00000	0,00000	169	-0,02	-0,16	0,00	0,00000	0,00000	0,00000
	160	-0,01	-0,17	0,00	0,00000	0,00000	0,00000	168	-0,01	-0,16	0,00	0,00000	0,00000	0,00000
141	169	-0,02	-0,16	0,00	0,00000	0,00000	0,00000	16	-0,02	-0,16	0,00	0,00000	0,00000	0,00000
	168	-0,01	-0,16	0,00	0,00000	0,00000	0,00000	154	-0,01	-0,16	0,00	0,00000	0,00000	0,00000
142	170	-0,01	-0,16	0,00	0,00000	0,00000	0,00000	145	-0,01	-0,16	0,00	0,00000	0,00000	0,00000
	122	-0,01	-0,16	0,00	0,00000	0,00000	0,00000	8	-0,01	-0,16	0,00	0,00000	0,00000	0,00000
143	165	-0,01	-0,17	0,00	0,00000	0,00000	0,00000	171	-0,01	-0,16	0,00	0,00000	0,00000	0,00000
	163	-0,01	-0,17	0,00	0,00000	0,00000	0,00000	170	-0,01	-0,16	0,00	0,00000	0,00000	0,00000
144	171	-0,01	-0,16	0,00	0,00000	0,00000	0,00000	150	-0,01	-0,16	0,00	0,00000	0,00000	0,00000
	170	-0,01	-0,16	0,00	0,00000	0,00000	0,00000	145	-0,01	-0,16	0,00	0,00000	0,00000	0,00000
145	33	-0,02	-0,17	0,00	0,00000	0,00000	0,00000	172	-0,02	-0,16	0,00	0,00000	0,00000	0,00000
	165	-0,01	-0,17	0,00	0,00000	0,00000	0,00000	171	-0,01	-0,16	0,00	0,00000	0,00000	0,00000
146	172	-0,02	-0,16	0,00	0,00000	0,00000	0,00000	15	-0,02	-0,16	0,00	0,00000	0,00000	0,00000
	171	-0,01	-0,16	0,00	0,00000	0,00000	0,00000	150	-0,01	-0,16	0,00	0,00000	0,00000	0,00000
147	37	-0,02	0,00	-0,17	0,00000	0,00000	0,00000	27	-0,02	0,00	-0,17	0,00000	0,00001	0,00000
	173	-0,02	0,00	-0,17	0,00000	0,00000	0,00000	61	-0,02	0,00	-0,17	0,00000	0,00001	0,00000
148	84	-0,02	0,00	-0,16	0,00000	-,00001	0,00000	175	-0,02	0,00	-0,16	0,00000	0,00000	0,00000
	85	-0,02	0,00	-0,16	0,00000	-,00001	0,00000	174	-0,02	0,00	-0,16	0,00000	0,00000	0,00000
149	83	-0,02	0,00	-0,16	0,00000	-,00001	0,00000	176	-0,02	0,00	-0,16	0,00000	0,00000	0,00000
	84	-0,02	0,00	-0,16	0,00000	-,00001	0,00000	175	-0,02	0,00	-0,16	0,00000	0,00000	0,00000
150	15	-0,02	0,00	-0,16	0,00000	0,00000	0,00000	42	-0,02	0,00	-0,16	-,00001	0,00000	0,00000
	83	-0,02	0,00	-0,16	0,00000	-,00001	0,00000	176	-0,02	0,00	-0,16	0,00000	0,00000	0,00000
151	179	0,00	-0,02	-0,19	-,00004	-,00002	0,00000	50	0,00	-0,02	-0,19	-,00004	-,00001	0,00000
	177	0,00	-0,02	-0,18	-,00002	-,00002	0,00000	20	0,00	-0,02	-0,17	0,00000	0,00000	0,00000
152	180	0,00	-0,02	-0,21	-,00004	-,00002	0,00000	181	0,00	-0,02	-0,20	-,00003	-,00001	0,00000
	178	0,00	-0,02	-0,20	-,00003	-,00002	0,00000	179	0,00	-0,02	-0,19	-,00004	-,00002	0,00000
153	181	0,00	-0,02	-0,20	-,00003	-,00001	0,00000	53	0,00	-0,02	-0,20	-,00003	-,00001	0,00000
	179	0,00	-0,02	-0,19	-,00004	-,00002	0,00000	50	0,00	-0,02	-0,19	-,00004	-,00001	0,00000
154	182	0,00	-0,02	-0,22	-,00002	-,00002	0,00000	183	0,00	-0,02	-0,21	-,00001	-,00001	0,00000
	180	0,00	-0,02	-0,21	-,00004	-,00002	0,00000	181	0,00	-0,02	-0,20	-,00003	-,00001	0,00000
155	183	0,00	-0,02	-0,21	-,00001	-,00001	0,00000	56	0,00	-0,02	-0,21	0,00000	0,00000	0,00000
	181	0,00	-0,02	-0,20	-,00003	-,00001	0,00000	53	0,00	-0,02	-0,20	-,00003	-,00001	0,00000
156	48	0,00	-0,02	-0,23	0,00000	-,00002	0,00000	184	0,00	-0,02	-0,21	0,00001	-,00001	0,00000
	182	0,00	-0,02	-0,22	-,00002	-,00002	0,00000	183	0,00	-0,02	-0,21	-,00001	-,00001	0,00000
157	184	0,00	-0,02	-0,21	0,00001	-,00001	0,00000	49	0,00	-0,02	-0,20	0,00002	0,00001	0,00000
	183	0,00	-0,02	-0,21	-,00001	-,00001	0,00000	56	0,00	-0,02	-0,21	0,00000	0,00000	0,00000
158	89	0,00	-0,02	-0,18	0,00004	-,00001	0,00000	68	0,00	-0,02	-0,17	0,00003	0,00000	0,00000
	184	0,00	-0,02	-0,21	0,00001	-,00001	0,00000	49	0,00	-0,02	-0,20	0,00002	0,00001	0,00000

SPOST. Corr. Tors. dir. 0: ASTE

Tratto	Filo In.	Alt. (m)	Sx (mm)	Sy (mm)	Sz (mm)	Rx (rad)	Ry (rad)	Rz (rad)	Filo Fin.	Alt. (m)	Sx (mm)	Sy (mm)	Sz (mm)	Rx (rad)	Ry (rad)	Rz (rad)
	1	0,00	0,00	0,00	0,00	0,00000	0,00000	0,0000	29	0,00	0,00	0,00	0,00	0,00000	0,00000	0,0000
	17	0,00	0,00	0,00	0,00	0,00000	0,00000	0,0000	44	0,00	0,00	0,00	0,00	0,00000	0,00000	0,0000
	3	0,00	0,00	0,00	0,00	0,00000	0,00000	0,0000	61	0,00	0,00	0,00	0,00	0,00000	0,00000	0,0000
	2	0,00	0,00	0,00	0,00	0,00000	0,00000	0,0000	68	0,00	0,00	0,00	0,00	0,00000	0,00000	0,0000
	27	0,00	0,00	0,00	0,00	0,00000	0,00000	0,0000	70	0,00	0,00	0,00	0,00	0,00000	0,00000	0,0000
	1	0,00	0,00	0,00	0,00	0,00000	0,00000	0,0000	69	0,00	0,00	0,00	0,00	0,00000	0,00000	0,0000
	28	0,00	0,00	0,00	0,00	0,00000	0,00000	0,0000	71	0,00	0,00	0,00	0,00	0,00000	0,00000	0,0000
	3	1,85	0,00	0,00	0,00	0,00000	0,00000	0,0000	61	1,85	0,00	0,00	0,00	0,00000	0,00000	0,0000
	1	1,85	0,00	0,00	0,00	0,00000	0,00000	0,0000	29	1,85	0,00	0,00	0,00	0,00000	0,00000	0,0000
	2	1,85	0,00	0,00	0,00	0,00000	0,00000	0,0000	68	1,85	0,00	0,00	0,00	0,00000	0,00000	0,0000
	1	1,85	0,00	0,00	0,00	0,00000	0,00000	0,0000	69	1,85	0,00	0,00	0,00	0,00000	0,00000	0,0000
	17	1,85	0,00	0,00	0,00	0,00000	0,00000	0,0000	83	1,85	0,00	0,00	0,00	0,00000	0,00000	0,0000
	27	1,85	0,00	0,00	0,00	0,00000	0,00000	0,0000	70	1,85	0,00	0,00	0,00	0,00000	0,00000	0,0000
	28	1,85	0,00	0,00	0,00	0,00000	0,00000	0,0000	71	1,85	0,00	0,00	0,00	0,00000	0,00000	0,0000
	3	4,75	0,00	0,00	0,00	0,00000	0,00000	0,0000	61	4,75	0,00	0,00	0,00	0,00000	0,00000	0,0000
	1	4,75	0,00	0,00	0,00	0,00000	0,00000	0,0000	29	4,75	0,00	0,00	0,00	0,00000	0,00000	0,0000
	29	4,75	0,00	0,00	0,00	0,00000	0,00000	0,0000	17	4,75	0,00	0,00	0,00	0,00000	0,00000	0,0000
	2	4,75	0,00	0,00	0,00	0,00000	0,00000	0,0000	68	4,75	0,00	0,00	0,00	0,00000	0,00000	0,0000
	1	4,75	0,00	0,00	0,00	0,00000	0,00000	0,0000	69	4,75	0,00	0,00	0,00	0,00000	0,00000	0,0000
	27	4,75	0,00	0,00	0,00	0,00000	0,00000	0,0000	70	4,75	0,00	0,00	0,00	0,00000	0,00000	0,0000
	28	4,75	0,00	0,00	0,00	0,00000	0,00000	0,0000	71	4,75	0,00	0,00	0,00	0,00000	0,00000	0,0000
	17	4,75	0,00	0,00	0,00	0,00000	0,00000	0,0000	44	4,75	0,00	0,00	0,00	0,00000	0,00000	0,0000
	29	0,00	0,00	0,00	0,00	0,00000	0,00000	0,0000	17	0,00	0,00	0,00	0,00	0,00000	0,00000	0,0000
	44	0,00	0,00	0,00	0,00	0,00000	0,00000	0,0000	2	0,00	0,00	0,00	0,00	0,00000	0,00000	0,0000
	61	0,00	0,00	0,00	0,00	0,00000	0,00000	0,0000	62	0,00	0,00	0,00	0,00	0,00000	0,00000	0,0000
	62	0,00	0,00	0,00	0,00	0,00000	0,00000	0,0000	63	0,00	0,00	0,00	0,00	0,00000	0,00000	0,0000
	63	0,00	0,00	0,00	0,00	0,00000	0,00000	0,0000	4	0,00	0,00	0,00	0,00	0,00000	0,00000	0,0000
	68	0,00	0,00	0,00	0,00	0,00000	0,00000	0,0000	27	0,00	0,00	0,00	0,00	0,00000	0,00000	0,0000
	70	0,00	0,00	0,00	0,00	0,00000	0,00000	0,0000	4	0,00	0,00	0,00	0,00	0,00000	0,00000	0,0000
	69	0,00	0,00	0,00	0,00	0,00000	0,00000	0,0000	28	0,00	0,00	0,00	0,00	0,00000	0,00000	0,0000
	71	0,00	0,00	0,00	0,00	0,00000	0,00000	0,0000	3	0,00	0,00	0,00	0,00	0,00000	0,00000	0,0000
	61	1,85	0,00	0,00	0,00	0,00000	0,00000	0,0000	62	1,85	0,00	0,00	0,00	0,00000	0,00000	0,0000
	62	1,85	0,00	0,00	0,00	0,00000	0,00000	0,0000	63	1,85	0,00	0,00	0,00	0,00000	0,00000	0,0000
	63	1,85	0,00	0,00	0,00	0,00000	0,00000	0,0000	4	1,85	0,00	0,00	0,00	0,00000	0,00000	0,0000
	29	1,85	0,00	0,00	0,00	0,00000	0,00000	0,0000	17	1,85	0,00	0,00	0,00	0,00000	0,00000	0,0000
	68	1,85	0,00	0,00	0,00	0,00000	0,00000	0,0000	27	1,85	0,00	0,00	0,00	0,00000	0,00000	0,0000
	69	1,85	0,00	0,00	0,00	0,00000	0,00000	0,0000	28	1,85	0,00	0,00	0,00	0,00000	0,00000	0,0000
	83	1,85	0,00	0,00	0,00	0,00000	0,00000	0,0000	44	1,85	0,00	0,00	0,00	0,00000	0,00000	0,0000
	44	1,85	0,00	0,00	0,00	0,00000	0,00000	0,0000	74	1,85	0,00	0,00	0,00	0,00000	0,00000	0,0000

SPOST. Corr. Tors. dir. 0: ASTE

Tratto	Filo In.	Alt. (m)	Sx (mm)	Sy (mm)	Sz (mm)	Rx (rad)	Ry (rad)	Rz (rad)	Filo Fin.	Alt. (m)	Sx (mm)	Sy (mm)	Sz (mm)	Rx (rad)	Ry (rad)	Rz (rad)
	74	1,85	0,00	0,00	0,00	0,00000	0,00000	0,0000	2	1,85	0,00	0,00	0,00	0,00000	0,00000	0,0000
	70	1,85	0,00	0,00	0,00	0,00000	0,00000	0,0000	4	1,85	0,00	0,00	0,00	0,00000	0,00000	0,0000
	71	1,85	0,00	0,00	0,00	0,00000	0,00000	0,0000	3	1,85	0,00	0,00	0,00	0,00000	0,00000	0,0000
	61	4,75	0,00	0,00	0,00	0,00000	0,00000	0,0000	62	4,75	0,00	0,00	0,00	0,00000	0,00000	0,0000
	62	4,75	0,00	0,00	0,00	0,00000	0,00000	0,0000	63	4,75	0,00	0,00	0,00	0,00000	0,00000	0,0000
	63	4,75	0,00	0,00	0,00	0,00000	0,00000	0,0000	4	4,75	0,00	0,00	0,00	0,00000	0,00000	0,0000
	68	4,75	0,00	0,00	0,00	0,00000	0,00000	0,0000	27	4,75	0,00	0,00	0,00	0,00000	0,00000	0,0000
	69	4,75	0,00	0,00	0,00	0,00000	0,00000	0,0000	28	4,75	0,00	0,00	0,00	0,00000	0,00000	0,0000
	70	4,75	0,00	0,00	0,00	0,00000	0,00000	0,0000	4	4,75	0,00	0,00	0,00	0,00000	0,00000	0,0000
	71	4,75	0,00	0,00	0,00	0,00000	0,00000	0,0000	3	4,75	0,00	0,00	0,00	0,00000	0,00000	0,0000
	44	4,75	0,00	0,00	0,00	0,00000	0,00000	0,0000	2	4,75	0,00	0,00	0,00	0,00000	0,00000	0,0000

SPOST. Corr. Tors. dir. 0: SHELL

Shell Nro	Nodo N.ro	S1 (mm)	S2 (mm)	S3 (mm)	R1 (rad)	R2 (rad)	R3 (rad)	Nodo N.ro	S1 (mm)	S2 (mm)	S3 (mm)	R1 (rad)	R2 (rad)	R3 (rad)
1	93	0,00	0,00	0,00	0,00000	0,00000	0,00000	94	0,00	0,00	0,00	0,00000	0,00000	0,00000
	4	0,00	0,00	0,00	0,00000	0,00000	0,00000	90	0,00	0,00	0,00	0,00000	0,00000	0,00000
2	102	0,00	0,00	0,00	0,00000	0,00000	0,00000	103	0,00	0,00	0,00	0,00000	0,00000	0,00000
	1	0,00	0,00	0,00	0,00000	0,00000	0,00000	101	0,00	0,00	0,00	0,00000	0,00000	0,00000
3	106	0,00	0,00	0,00	0,00000	0,00000	0,00000	107	0,00	0,00	0,00	0,00000	0,00000	0,00000
	3	0,00	0,00	0,00	0,00000	0,00000	0,00000	105	0,00	0,00	0,00	0,00000	0,00000	0,00000
4	102	0,00	0,00	0,00	0,00000	0,00000	0,00000	111	0,00	0,00	0,00	0,00000	0,00000	0,00000
	1	0,00	0,00	0,00	0,00000	0,00000	0,00000	110	0,00	0,00	0,00	0,00000	0,00000	0,00000
5	104	0,00	0,00	0,00	0,00000	0,00000	0,00000	115	0,00	0,00	0,00	0,00000	0,00000	0,00000
	2	0,00	0,00	0,00	0,00000	0,00000	0,00000	114	0,00	0,00	0,00	0,00000	0,00000	0,00000
6	108	0,00	0,00	0,00	0,00000	0,00000	0,00000	118	0,00	0,00	0,00	0,00000	0,00000	0,00000
	6	0,00	0,00	0,00	0,00000	0,00000	0,00000	117	0,00	0,00	0,00	0,00000	0,00000	0,00000
7	112	0,00	0,00	0,00	0,00000	0,00000	0,00000	121	0,00	0,00	0,00	0,00000	0,00000	0,00000
	7	0,00	0,00	0,00	0,00000	0,00000	0,00000	120	0,00	0,00	0,00	0,00000	0,00000	0,00000
8	125	0,00	0,00	0,00	0,00000	0,00000	0,00000	126	0,00	0,00	0,00	0,00000	0,00000	0,00000
	12	0,00	0,00	0,00	0,00000	0,00000	0,00000	123	0,00	0,00	0,00	0,00000	0,00000	0,00000
9	17	0,00	0,00	0,00	0,00000	0,00000	0,00000	142	0,00	0,00	0,00	0,00000	0,00000	0,00000
	11	0,00	0,00	0,00	0,00000	0,00000	0,00000	139	0,00	0,00	0,00	0,00000	0,00000	0,00000
10	145	0,00	0,00	0,00	0,00000	0,00000	0,00000	146	0,00	0,00	0,00	0,00000	0,00000	0,00000
	8	0,00	0,00	0,00	0,00000	0,00000	0,00000	98	0,00	0,00	0,00	0,00000	0,00000	0,00000
11	28	0,00	0,00	0,00	0,00000	0,00000	0,00000	29	0,00	0,00	0,00	0,00000	0,00000	0,00000
	10	0,00	0,00	0,00	0,00000	0,00000	0,00000	17	0,00	0,00	0,00	0,00000	0,00000	0,00000
12	29	0,00	0,00	0,00	0,00000	0,00000	0,00000	30	0,00	0,00	0,00	0,00000	0,00000	0,00000
	17	0,00	0,00	0,00	0,00000	0,00000	0,00000	11	0,00	0,00	0,00	0,00000	0,00000	0,00000
13	20	0,00	0,00	0,00	0,00000	0,00000	0,00000	21	0,00	0,00	0,00	0,00000	0,00000	0,00000
	24	0,00	0,00	0,00	0,00000	0,00000	0,00000	18	0,00	0,00	0,00	0,00000	0,00000	0,00000
14	21	0,00	0,00	0,00	0,00000	0,00000	0,00000	27	0,00	0,00	0,00	0,00000	0,00000	0,00000
	18	0,00	0,00	0,00	0,00000	0,00000	0,00000	19	0,00	0,00	0,00	0,00000	0,00000	0,00000
15	22	0,00	0,00	0,00	0,00000	0,00000	0,00000	22	0,00	0,00	0,00	0,00000	0,00000	0,00000
	10	0,00	0,00	0,00	0,00000	0,00000	0,00000	28	0,00	0,00	0,00	0,00000	0,00000	0,00000
16	23	0,00	0,00	0,00	0,00000	0,00000	0,00000	24	0,00	0,00	0,00	0,00000	0,00000	0,00000
	22	0,00	0,00	0,00	0,00000	0,00000	0,00000	28	0,00	0,00	0,00	0,00000	0,00000	0,00000
17	20	0,00	0,00	0,00	0,00000	0,00000	0,00000	20	0,00	0,00	0,00	0,00000	0,00000	0,00000
	23	0,00	0,00	0,00	0,00000	0,00000	0,00000	24	0,00	0,00	0,00	0,00000	0,00000	0,00000
18	30	0,00	0,00	0,00	0,00000	0,00000	0,00000	30	0,00	0,00	0,00	0,00000	0,00000	0,00000
	11	0,00	0,00	0,00	0,00000	0,00000	0,00000	25	0,00	0,00	0,00	0,00000	0,00000	0,00000
19	19	0,00	0,00	0,00	0,00000	0,00000	0,00000	26	0,00	0,00	0,00	0,00000	0,00000	0,00000
	30	0,00	0,00	0,00	0,00000	0,00000	0,00000	25	0,00	0,00	0,00	0,00000	0,00000	0,00000
20	27	0,00	0,00	0,00	0,00000	0,00000	0,00000	27	0,00	0,00	0,00	0,00000	0,00000	0,00000
	19	0,00	0,00	0,00	0,00000	0,00000	0,00000	26	0,00	0,00	0,00	0,00000	0,00000	0,00000
21	155	0,00	0,00	0,00	0,00000	0,00000	0,00000	156	0,00	0,00	0,00	0,00000	0,00000	0,00000
	12	0,00	0,00	0,00	0,00000	0,00000	0,00000	109	0,00	0,00	0,00	0,00000	0,00000	0,00000
22	22	0,00	0,00	0,00	0,00000	0,00000	0,00000	162	0,00	0,00	0,00	0,00000	0,00000	0,00000
	10	0,00	0,00	0,00	0,00000	0,00000	0,00000	113	0,00	0,00	0,00	0,00000	0,00000	0,00000
23	157	0,00	0,00	0,00	0,00000	0,00000	0,00000	167	0,00	0,00	0,00	0,00000	0,00000	0,00000
	13	0,00	0,00	0,00	0,00000	0,00000	0,00000	119	0,00	0,00	0,00	0,00000	0,00000	0,00000
24	163	0,00	0,00	0,00	0,00000	0,00000	0,00000	170	0,00	0,00	0,00	0,00000	0,00000	0,00000
	14	0,00	0,00	0,00	0,00000	0,00000	0,00000	122	0,00	0,00	0,00	0,00000	0,00000	0,00000
25	36	0,00	0,00	0,00	0,00000	0,00000	0,00000	20	0,00	0,00	0,00	0,00000	0,00000	0,00000
	34	0,00	0,00	0,00	0,00000	0,00000	0,00000	35	0,00	0,00	0,00	0,00000	0,00000	0,00000
26	38	0,00	0,00	0,00	0,00000	0,00000	0,00000	21	0,00	0,00	0,00	0,00000	0,00000	0,00000
	37	0,00	0,00	0,00	0,00000	0,00000	0,00000	27	0,00	0,00	0,00	0,00000	0,00000	0,00000
27	35	0,00	0,00	0,00	0,00000	0,00000	0,00000	20	0,00	0,00	0,00	0,00000	0,00000	0,00000
	38	0,00	0,00	0,00	0,00000	0,00000	0,00000	21	0,00	0,00	0,00	0,00000	0,00000	0,00000
28	173	0,00	0,00	0,00	0,00000	0,00000	0,00000	61	0,00	0,00	0,00	0,00000	0,00000	0,00000
	39	0,00	0,00	0,00	0,00000	0,00000	0,00000	31	0,00	0,00	0,00	0,00000	0,00000	0,00000
29	39	0,00	0,00	0,00	0,00000	0,00000	0,00000	31	0,00	0,00	0,00	0,00000	0,00000	0,00000
	40	0,00	0,00	0,00	0,00000	0,00000	0,00000	41	0,00	0,00	0,00	0,00000	0,00000	0,00000
30	43	0,00	0,00	0,00	0,00000	0,00000	0,00000	44	0,00	0,00	0,00	0,00000	0,00000	0,00000
	15	0,00	0,00	0,00	0,00000	0,00000	0,00000	42	0,00	0,00	0,00	0,00000	0,00000	0,00000
31	85	0,00	0,00	0,00	0,00000	0,00000	0,00000	174	0,00	0,00	0,00	0,00000	0,00000	0,00000
	16	0,00	0,00	0,00	0,00000	0,00000	0,00000	45	0,00	0,00	0,00	0,00000	0,00000	0,00000
32	16	0,00	0,00	0,00	0,00000	0,00000	0,00000	45	0,00	0,00	0,00	0,00000	0,00000	0,00000
	46	0,00	0,00	0,00	0,00000	0,00000	0,00000	47	0,00	0,00	0,00	0,00000	0,00000	0,00000
33	178	0,00	0,00	0,00	0,00000	0,00000	0,00000	179	0,00	0,00	0,00	0,00000	0,00000	0,00000
	36	0,00	0,00	0,00	0,00000	0,00000	0,00000	177	0,00	0,00	0,00	0,00000	0,00000	0,00000
34	50	0,00	0,00	0,00	0,00000	0,00000	0,00000	51	0,00	0,00	0,00	0,00000	0,00000	0,00000

SPOST. Corr. Tors. dir. 0: SHELL

Shell Nro	Nodo N.ro	S1 (mm)	S2 (mm)	S3 (mm)	R1 (rad)	R2 (rad)	R3 (rad)	Nodo N.ro	S1 (mm)	S2 (mm)	S3 (mm)	R1 (rad)	R2 (rad)	R3 (rad)
	20	0,00	0,00	0,00	0,00000	0,00000	0,00000	21	0,00	0,00	0,00	0,00000	0,00000	0,00000
35	51	0,00	0,00	0,00	0,00000	0,00000	0,00000	52	0,00	0,00	0,00	0,00000	0,00000	0,00000
	21	0,00	0,00	0,00	0,00000	0,00000	0,00000	27	0,00	0,00	0,00	0,00000	0,00000	0,00000
36	53	0,00	0,00	0,00	0,00000	0,00000	0,00000	54	0,00	0,00	0,00	0,00000	0,00000	0,00000
	50	0,00	0,00	0,00	0,00000	0,00000	0,00000	51	0,00	0,00	0,00	0,00000	0,00000	0,00000
37	54	0,00	0,00	0,00	0,00000	0,00000	0,00000	55	0,00	0,00	0,00	0,00000	0,00000	0,00000
	51	0,00	0,00	0,00	0,00000	0,00000	0,00000	52	0,00	0,00	0,00	0,00000	0,00000	0,00000
38	56	0,00	0,00	0,00	0,00000	0,00000	0,00000	57	0,00	0,00	0,00	0,00000	0,00000	0,00000
	53	0,00	0,00	0,00	0,00000	0,00000	0,00000	54	0,00	0,00	0,00	0,00000	0,00000	0,00000
39	57	0,00	0,00	0,00	0,00000	0,00000	0,00000	58	0,00	0,00	0,00	0,00000	0,00000	0,00000
	54	0,00	0,00	0,00	0,00000	0,00000	0,00000	55	0,00	0,00	0,00	0,00000	0,00000	0,00000
40	49	0,00	0,00	0,00	0,00000	0,00000	0,00000	59	0,00	0,00	0,00	0,00000	0,00000	0,00000
	56	0,00	0,00	0,00	0,00000	0,00000	0,00000	57	0,00	0,00	0,00	0,00000	0,00000	0,00000
41	59	0,00	0,00	0,00	0,00000	0,00000	0,00000	60	0,00	0,00	0,00	0,00000	0,00000	0,00000
	57	0,00	0,00	0,00	0,00000	0,00000	0,00000	58	0,00	0,00	0,00	0,00000	0,00000	0,00000
42	55	0,00	0,00	0,00	0,00000	0,00000	0,00000	62	0,00	0,00	0,00	0,00000	0,00000	0,00000
	52	0,00	0,00	0,00	0,00000	0,00000	0,00000	61	0,00	0,00	0,00	0,00000	0,00000	0,00000
43	62	0,00	0,00	0,00	0,00000	0,00000	0,00000	63	0,00	0,00	0,00	0,00000	0,00000	0,00000
	61	0,00	0,00	0,00	0,00000	0,00000	0,00000	31	0,00	0,00	0,00	0,00000	0,00000	0,00000
44	58	0,00	0,00	0,00	0,00000	0,00000	0,00000	64	0,00	0,00	0,00	0,00000	0,00000	0,00000
	55	0,00	0,00	0,00	0,00000	0,00000	0,00000	62	0,00	0,00	0,00	0,00000	0,00000	0,00000
45	64	0,00	0,00	0,00	0,00000	0,00000	0,00000	65	0,00	0,00	0,00	0,00000	0,00000	0,00000
	62	0,00	0,00	0,00	0,00000	0,00000	0,00000	63	0,00	0,00	0,00	0,00000	0,00000	0,00000
46	52	0,00	0,00	0,00	0,00000	0,00000	0,00000	52	0,00	0,00	0,00	0,00000	0,00000	0,00000
	27	0,00	0,00	0,00	0,00000	0,00000	0,00000	61	0,00	0,00	0,00	0,00000	0,00000	0,00000
47	60	0,00	0,00	0,00	0,00000	0,00000	0,00000	60	0,00	0,00	0,00	0,00000	0,00000	0,00000
	58	0,00	0,00	0,00	0,00000	0,00000	0,00000	64	0,00	0,00	0,00	0,00000	0,00000	0,00000
48	63	0,00	0,00	0,00	0,00000	0,00000	0,00000	66	0,00	0,00	0,00	0,00000	0,00000	0,00000
	31	0,00	0,00	0,00	0,00000	0,00000	0,00000	41	0,00	0,00	0,00	0,00000	0,00000	0,00000
49	63	0,00	0,00	0,00	0,00000	0,00000	0,00000	63	0,00	0,00	0,00	0,00000	0,00000	0,00000
	66	0,00	0,00	0,00	0,00000	0,00000	0,00000	65	0,00	0,00	0,00	0,00000	0,00000	0,00000
50	67	0,00	0,00	0,00	0,00000	0,00000	0,00000	89	0,00	0,00	0,00	0,00000	0,00000	0,00000
	48	0,00	0,00	0,00	0,00000	0,00000	0,00000	184	0,00	0,00	0,00	0,00000	0,00000	0,00000
51	69	0,00	0,00	0,00	0,00000	0,00000	0,00000	70	0,00	0,00	0,00	0,00000	0,00000	0,00000
	60	0,00	0,00	0,00	0,00000	0,00000	0,00000	64	0,00	0,00	0,00	0,00000	0,00000	0,00000
52	70	0,00	0,00	0,00	0,00000	0,00000	0,00000	71	0,00	0,00	0,00	0,00000	0,00000	0,00000
	64	0,00	0,00	0,00	0,00000	0,00000	0,00000	65	0,00	0,00	0,00	0,00000	0,00000	0,00000
53	72	0,00	0,00	0,00	0,00000	0,00000	0,00000	73	0,00	0,00	0,00	0,00000	0,00000	0,00000
	69	0,00	0,00	0,00	0,00000	0,00000	0,00000	70	0,00	0,00	0,00	0,00000	0,00000	0,00000
54	73	0,00	0,00	0,00	0,00000	0,00000	0,00000	74	0,00	0,00	0,00	0,00000	0,00000	0,00000
	70	0,00	0,00	0,00	0,00000	0,00000	0,00000	71	0,00	0,00	0,00	0,00000	0,00000	0,00000
55	16	0,00	0,00	0,00	0,00000	0,00000	0,00000	75	0,00	0,00	0,00	0,00000	0,00000	0,00000
	72	0,00	0,00	0,00	0,00000	0,00000	0,00000	73	0,00	0,00	0,00	0,00000	0,00000	0,00000
56	75	0,00	0,00	0,00	0,00000	0,00000	0,00000	46	0,00	0,00	0,00	0,00000	0,00000	0,00000
	73	0,00	0,00	0,00	0,00000	0,00000	0,00000	74	0,00	0,00	0,00	0,00000	0,00000	0,00000
57	79	0,00	0,00	0,00	0,00000	0,00000	0,00000	80	0,00	0,00	0,00	0,00000	0,00000	0,00000
	68	0,00	0,00	0,00	0,00000	0,00000	0,00000	76	0,00	0,00	0,00	0,00000	0,00000	0,00000
58	80	0,00	0,00	0,00	0,00000	0,00000	0,00000	81	0,00	0,00	0,00	0,00000	0,00000	0,00000
	76	0,00	0,00	0,00	0,00000	0,00000	0,00000	77	0,00	0,00	0,00	0,00000	0,00000	0,00000
59	81	0,00	0,00	0,00	0,00000	0,00000	0,00000	82	0,00	0,00	0,00	0,00000	0,00000	0,00000
	77	0,00	0,00	0,00	0,00000	0,00000	0,00000	78	0,00	0,00	0,00	0,00000	0,00000	0,00000
60	82	0,00	0,00	0,00	0,00000	0,00000	0,00000	72	0,00	0,00	0,00	0,00000	0,00000	0,00000
	78	0,00	0,00	0,00	0,00000	0,00000	0,00000	69	0,00	0,00	0,00	0,00000	0,00000	0,00000
61	15	0,00	0,00	0,00	0,00000	0,00000	0,00000	83	0,00	0,00	0,00	0,00000	0,00000	0,00000
	79	0,00	0,00	0,00	0,00000	0,00000	0,00000	80	0,00	0,00	0,00	0,00000	0,00000	0,00000
62	83	0,00	0,00	0,00	0,00000	0,00000	0,00000	84	0,00	0,00	0,00	0,00000	0,00000	0,00000
	80	0,00	0,00	0,00	0,00000	0,00000	0,00000	81	0,00	0,00	0,00	0,00000	0,00000	0,00000
63	84	0,00	0,00	0,00	0,00000	0,00000	0,00000	85	0,00	0,00	0,00	0,00000	0,00000	0,00000
	81	0,00	0,00	0,00	0,00000	0,00000	0,00000	82	0,00	0,00	0,00	0,00000	0,00000	0,00000
64	85	0,00	0,00	0,00	0,00000	0,00000	0,00000	16	0,00	0,00	0,00	0,00000	0,00000	0,00000
	82	0,00	0,00	0,00	0,00000	0,00000	0,00000	72	0,00	0,00	0,00	0,00000	0,00000	0,00000
65	79	0,00	0,00	0,00	0,00000	0,00000	0,00000	87	0,00	0,00	0,00	0,00000	0,00000	0,00000
	15	0,00	0,00	0,00	0,00000	0,00000	0,00000	86	0,00	0,00	0,00	0,00000	0,00000	0,00000
66	87	0,00	0,00	0,00	0,00000	0,00000	0,00000	88	0,00	0,00	0,00	0,00000	0,00000	0,00000
	86	0,00	0,00	0,00	0,00000	0,00000	0,00000	43	0,00	0,00	0,00	0,00000	0,00000	0,00000
67	68	0,00	0,00	0,00	0,00000	0,00000	0,00000	89	0,00	0,00	0,00	0,00000	0,00000	0,00000
	79	0,00	0,00	0,00	0,00000	0,00000	0,00000	87	0,00	0,00	0,00	0,00000	0,00000	0,00000
68	89	0,00	0,00	0,00	0,00000	0,00000	0,00000	67	0,00	0,00	0,00	0,00000	0,00000	0,00000
	87	0,00	0,00	0,00	0,00000	0,00000	0,00000	88	0,00	0,00	0,00	0,00000	0,00000	0,00000
69	94	0,00	0,00	0,00	0,00000	0,00000	0,00000	95	0,00	0,00	0,00	0,00000	0,00000	0,00000
	90	0,00	0,00	0,00	0,00000	0,00000	0,00000	91	0,00	0,00	0,00	0,00000	0,00000	0,00000
70	95	0,00	0,00	0,00	0,00000	0,00000	0,00000	96	0,00	0,00	0,00	0,00000	0,00000	0,00000
	91	0,00	0,00	0,00	0,00000	0,00000	0,00000	92	0,00	0,00	0,00	0,00000	0,00000	0,00000
71	96	0,00	0,00	0,00	0,00000	0,00000	0,00000	97	0,00	0,00	0,00	0,00000	0,00000	0,00000
	92	0,00	0,00	0,00	0,00000	0,00000	0,00000	5	0,00	0,00	0,00	0,00000	0,00000	0,00000
72	8	0,00	0,00	0,00	0,00000	0,00000	0,00000	98	0,00	0,00	0,00	0,00000	0,00000	0,00000
	93	0,00	0,00	0,00	0,00000	0,00000	0,00000	94	0,00	0,00	0,00	0,00000	0,00000	0,00000
73	98	0,00	0,00	0,00	0,00000	0,00000	0,00000	99	0,00	0,00	0,00	0,00000	0,00000	0,00000
	94	0,00	0,00	0,00	0,00000	0,00000	0,00000	95	0,00	0,00	0,00	0,00000	0,00000	0,00000
74	99	0,00	0,00	0,00	0,00000	0,00000	0,00000	100	0,00	0,00	0,00	0,00000	0,00000	0,00000
	95	0,00	0,00	0,00	0,00000	0,00000	0,00000	96	0,00	0,00	0,00	0,00000	0,00000	0,00000
75	100	0,00	0,00	0,00	0,00000	0,00000	0,00000	9	0,00	0,00	0,00	0,00000	0,00000	0,00000
	96	0,00	0,00	0,00	0,00000	0,00000	0,00000	97	0,00	0,00	0,00	0,00000	0,00000	0,00000

SPOST. Corr. Tors. dir. 0: SHELL

Shell Nro	Nodo N.ro	S1 (mm)	S2 (mm)	S3 (mm)	R1 (rad)	R2 (rad)	R3 (rad)	Nodo N.ro	S1 (mm)	S2 (mm)	S3 (mm)	R1 (rad)	R2 (rad)	R3 (rad)
76	103	0,00	0,00	0,00	0,00000	0,00000	0,00000	104	0,00	0,00	0,00	0,00000	0,00000	0,00000
	101	0,00	0,00	0,00	0,00000	0,00000	0,00000	2	0,00	0,00	0,00	0,00000	0,00000	0,00000
77	10	0,00	0,00	0,00	0,00000	0,00000	0,00000	17	0,00	0,00	0,00	0,00000	0,00000	0,00000
	102	0,00	0,00	0,00	0,00000	0,00000	0,00000	103	0,00	0,00	0,00	0,00000	0,00000	0,00000
78	17	0,00	0,00	0,00	0,00000	0,00000	0,00000	11	0,00	0,00	0,00	0,00000	0,00000	0,00000
	103	0,00	0,00	0,00	0,00000	0,00000	0,00000	104	0,00	0,00	0,00	0,00000	0,00000	0,00000
79	107	0,00	0,00	0,00	0,00000	0,00000	0,00000	108	0,00	0,00	0,00	0,00000	0,00000	0,00000
	105	0,00	0,00	0,00	0,00000	0,00000	0,00000	6	0,00	0,00	0,00	0,00000	0,00000	0,00000
80	12	0,00	0,00	0,00	0,00000	0,00000	0,00000	109	0,00	0,00	0,00	0,00000	0,00000	0,00000
	106	0,00	0,00	0,00	0,00000	0,00000	0,00000	107	0,00	0,00	0,00	0,00000	0,00000	0,00000
81	109	0,00	0,00	0,00	0,00000	0,00000	0,00000	13	0,00	0,00	0,00	0,00000	0,00000	0,00000
	107	0,00	0,00	0,00	0,00000	0,00000	0,00000	108	0,00	0,00	0,00	0,00000	0,00000	0,00000
82	111	0,00	0,00	0,00	0,00000	0,00000	0,00000	112	0,00	0,00	0,00	0,00000	0,00000	0,00000
	110	0,00	0,00	0,00	0,00000	0,00000	0,00000	7	0,00	0,00	0,00	0,00000	0,00000	0,00000
83	10	0,00	0,00	0,00	0,00000	0,00000	0,00000	113	0,00	0,00	0,00	0,00000	0,00000	0,00000
	102	0,00	0,00	0,00	0,00000	0,00000	0,00000	111	0,00	0,00	0,00	0,00000	0,00000	0,00000
84	113	0,00	0,00	0,00	0,00000	0,00000	0,00000	14	0,00	0,00	0,00	0,00000	0,00000	0,00000
	111	0,00	0,00	0,00	0,00000	0,00000	0,00000	112	0,00	0,00	0,00	0,00000	0,00000	0,00000
85	115	0,00	0,00	0,00	0,00000	0,00000	0,00000	106	0,00	0,00	0,00	0,00000	0,00000	0,00000
	114	0,00	0,00	0,00	0,00000	0,00000	0,00000	3	0,00	0,00	0,00	0,00000	0,00000	0,00000
86	11	0,00	0,00	0,00	0,00000	0,00000	0,00000	116	0,00	0,00	0,00	0,00000	0,00000	0,00000
	104	0,00	0,00	0,00	0,00000	0,00000	0,00000	115	0,00	0,00	0,00	0,00000	0,00000	0,00000
87	116	0,00	0,00	0,00	0,00000	0,00000	0,00000	12	0,00	0,00	0,00	0,00000	0,00000	0,00000
	115	0,00	0,00	0,00	0,00000	0,00000	0,00000	106	0,00	0,00	0,00	0,00000	0,00000	0,00000
88	118	0,00	0,00	0,00	0,00000	0,00000	0,00000	97	0,00	0,00	0,00	0,00000	0,00000	0,00000
	117	0,00	0,00	0,00	0,00000	0,00000	0,00000	5	0,00	0,00	0,00	0,00000	0,00000	0,00000
89	13	0,00	0,00	0,00	0,00000	0,00000	0,00000	119	0,00	0,00	0,00	0,00000	0,00000	0,00000
	108	0,00	0,00	0,00	0,00000	0,00000	0,00000	118	0,00	0,00	0,00	0,00000	0,00000	0,00000
90	119	0,00	0,00	0,00	0,00000	0,00000	0,00000	9	0,00	0,00	0,00	0,00000	0,00000	0,00000
	118	0,00	0,00	0,00	0,00000	0,00000	0,00000	97	0,00	0,00	0,00	0,00000	0,00000	0,00000
91	121	0,00	0,00	0,00	0,00000	0,00000	0,00000	93	0,00	0,00	0,00	0,00000	0,00000	0,00000
	120	0,00	0,00	0,00	0,00000	0,00000	0,00000	4	0,00	0,00	0,00	0,00000	0,00000	0,00000
92	14	0,00	0,00	0,00	0,00000	0,00000	0,00000	122	0,00	0,00	0,00	0,00000	0,00000	0,00000
	112	0,00	0,00	0,00	0,00000	0,00000	0,00000	121	0,00	0,00	0,00	0,00000	0,00000	0,00000
93	122	0,00	0,00	0,00	0,00000	0,00000	0,00000	8	0,00	0,00	0,00	0,00000	0,00000	0,00000
	121	0,00	0,00	0,00	0,00000	0,00000	0,00000	93	0,00	0,00	0,00	0,00000	0,00000	0,00000
94	126	0,00	0,00	0,00	0,00000	0,00000	0,00000	127	0,00	0,00	0,00	0,00000	0,00000	0,00000
	123	0,00	0,00	0,00	0,00000	0,00000	0,00000	109	0,00	0,00	0,00	0,00000	0,00000	0,00000
95	127	0,00	0,00	0,00	0,00000	0,00000	0,00000	128	0,00	0,00	0,00	0,00000	0,00000	0,00000
	109	0,00	0,00	0,00	0,00000	0,00000	0,00000	124	0,00	0,00	0,00	0,00000	0,00000	0,00000
96	128	0,00	0,00	0,00	0,00000	0,00000	0,00000	129	0,00	0,00	0,00	0,00000	0,00000	0,00000
	124	0,00	0,00	0,00	0,00000	0,00000	0,00000	13	0,00	0,00	0,00	0,00000	0,00000	0,00000
97	116	0,00	0,00	0,00	0,00000	0,00000	0,00000	130	0,00	0,00	0,00	0,00000	0,00000	0,00000
	125	0,00	0,00	0,00	0,00000	0,00000	0,00000	126	0,00	0,00	0,00	0,00000	0,00000	0,00000
98	130	0,00	0,00	0,00	0,00000	0,00000	0,00000	131	0,00	0,00	0,00	0,00000	0,00000	0,00000
	126	0,00	0,00	0,00	0,00000	0,00000	0,00000	127	0,00	0,00	0,00	0,00000	0,00000	0,00000
99	131	0,00	0,00	0,00	0,00000	0,00000	0,00000	132	0,00	0,00	0,00	0,00000	0,00000	0,00000
	127	0,00	0,00	0,00	0,00000	0,00000	0,00000	128	0,00	0,00	0,00	0,00000	0,00000	0,00000
100	132	0,00	0,00	0,00	0,00000	0,00000	0,00000	133	0,00	0,00	0,00	0,00000	0,00000	0,00000
	128	0,00	0,00	0,00	0,00000	0,00000	0,00000	129	0,00	0,00	0,00	0,00000	0,00000	0,00000
101	134	0,00	0,00	0,00	0,00000	0,00000	0,00000	135	0,00	0,00	0,00	0,00000	0,00000	0,00000
	116	0,00	0,00	0,00	0,00000	0,00000	0,00000	130	0,00	0,00	0,00	0,00000	0,00000	0,00000
102	135	0,00	0,00	0,00	0,00000	0,00000	0,00000	136	0,00	0,00	0,00	0,00000	0,00000	0,00000
	130	0,00	0,00	0,00	0,00000	0,00000	0,00000	131	0,00	0,00	0,00	0,00000	0,00000	0,00000
103	136	0,00	0,00	0,00	0,00000	0,00000	0,00000	137	0,00	0,00	0,00	0,00000	0,00000	0,00000
	131	0,00	0,00	0,00	0,00000	0,00000	0,00000	132	0,00	0,00	0,00	0,00000	0,00000	0,00000
104	137	0,00	0,00	0,00	0,00000	0,00000	0,00000	138	0,00	0,00	0,00	0,00000	0,00000	0,00000
	132	0,00	0,00	0,00	0,00000	0,00000	0,00000	133	0,00	0,00	0,00	0,00000	0,00000	0,00000
105	11	0,00	0,00	0,00	0,00000	0,00000	0,00000	139	0,00	0,00	0,00	0,00000	0,00000	0,00000
	134	0,00	0,00	0,00	0,00000	0,00000	0,00000	135	0,00	0,00	0,00	0,00000	0,00000	0,00000
106	139	0,00	0,00	0,00	0,00000	0,00000	0,00000	140	0,00	0,00	0,00	0,00000	0,00000	0,00000
	135	0,00	0,00	0,00	0,00000	0,00000	0,00000	136	0,00	0,00	0,00	0,00000	0,00000	0,00000
107	140	0,00	0,00	0,00	0,00000	0,00000	0,00000	141	0,00	0,00	0,00	0,00000	0,00000	0,00000
	136	0,00	0,00	0,00	0,00000	0,00000	0,00000	137	0,00	0,00	0,00	0,00000	0,00000	0,00000
108	141	0,00	0,00	0,00	0,00000	0,00000	0,00000	14	0,00	0,00	0,00	0,00000	0,00000	0,00000
	137	0,00	0,00	0,00	0,00000	0,00000	0,00000	138	0,00	0,00	0,00	0,00000	0,00000	0,00000
109	142	0,00	0,00	0,00	0,00000	0,00000	0,00000	143	0,00	0,00	0,00	0,00000	0,00000	0,00000
	139	0,00	0,00	0,00	0,00000	0,00000	0,00000	140	0,00	0,00	0,00	0,00000	0,00000	0,00000
110	143	0,00	0,00	0,00	0,00000	0,00000	0,00000	144	0,00	0,00	0,00	0,00000	0,00000	0,00000
	140	0,00	0,00	0,00	0,00000	0,00000	0,00000	141	0,00	0,00	0,00	0,00000	0,00000	0,00000
111	144	0,00	0,00	0,00	0,00000	0,00000	0,00000	113	0,00	0,00	0,00	0,00000	0,00000	0,00000
	141	0,00	0,00	0,00	0,00000	0,00000	0,00000	14	0,00	0,00	0,00	0,00000	0,00000	0,00000
112	10	0,00	0,00	0,00	0,00000	0,00000	0,00000	10	0,00	0,00	0,00	0,00000	0,00000	0,00000
	17	0,00	0,00	0,00	0,00000	0,00000	0,00000	142	0,00	0,00	0,00	0,00000	0,00000	0,00000
113	10	0,00	0,00	0,00	0,00000	0,00000	0,00000	10	0,00	0,00	0,00	0,00000	0,00000	0,00000
	142	0,00	0,00	0,00	0,00000	0,00000	0,00000	143	0,00	0,00	0,00	0,00000	0,00000	0,00000
114	10	0,00	0,00	0,00	0,00000	0,00000	0,00000	10	0,00	0,00	0,00	0,00000	0,00000	0,00000
	143	0,00	0,00	0,00	0,00000	0,00000	0,00000	144	0,00	0,00	0,00	0,00000	0,00000	0,00000
115	10	0,00	0,00	0,00	0,00000	0,00000	0,00000	10	0,00	0,00	0,00	0,00000	0,00000	0,00000
	144	0,00	0,00	0,00	0,00000	0,00000	0,00000	113	0,00	0,00	0,00	0,00000	0,00000	0,00000
116	146	0,00	0,00	0,00	0,00000	0,00000	0,00000	147	0,00	0,00	0,00	0,00000	0,00000	0,00000
	98	0,00	0,00	0,00	0,00000	0,00000	0,00000	99	0,00	0,00	0,00	0,00000	0,00000	0,00000
117	147	0,00	0,00	0,00	0,00000	0,00000	0,00000	148	0,00	0,00	0,00	0,00000	0,00000	0,00000

SPOST. Corr. Tors. dir. 0: SHELL

Shell Nro	Nodo N.ro	S1 (mm)	S2 (mm)	S3 (mm)	R1 (rad)	R2 (rad)	R3 (rad)	Nodo N.ro	S1 (mm)	S2 (mm)	S3 (mm)	R1 (rad)	R2 (rad)	R3 (rad)
	99	0,00	0,00	0,00	0,00000	0,00000	0,00000	100	0,00	0,00	0,00	0,00000	0,00000	0,00000
118	148	0,00	0,00	0,00	0,00000	0,00000	0,00000	149	0,00	0,00	0,00	0,00000	0,00000	0,00000
	100	0,00	0,00	0,00	0,00000	0,00000	0,00000	9	0,00	0,00	0,00	0,00000	0,00000	0,00000
119	150	0,00	0,00	0,00	0,00000	0,00000	0,00000	151	0,00	0,00	0,00	0,00000	0,00000	0,00000
	145	0,00	0,00	0,00	0,00000	0,00000	0,00000	146	0,00	0,00	0,00	0,00000	0,00000	0,00000
120	151	0,00	0,00	0,00	0,00000	0,00000	0,00000	152	0,00	0,00	0,00	0,00000	0,00000	0,00000
	146	0,00	0,00	0,00	0,00000	0,00000	0,00000	147	0,00	0,00	0,00	0,00000	0,00000	0,00000
121	152	0,00	0,00	0,00	0,00000	0,00000	0,00000	153	0,00	0,00	0,00	0,00000	0,00000	0,00000
	147	0,00	0,00	0,00	0,00000	0,00000	0,00000	148	0,00	0,00	0,00	0,00000	0,00000	0,00000
122	153	0,00	0,00	0,00	0,00000	0,00000	0,00000	154	0,00	0,00	0,00	0,00000	0,00000	0,00000
	148	0,00	0,00	0,00	0,00000	0,00000	0,00000	149	0,00	0,00	0,00	0,00000	0,00000	0,00000
123	15	0,00	0,00	0,00	0,00000	0,00000	0,00000	83	0,00	0,00	0,00	0,00000	0,00000	0,00000
	150	0,00	0,00	0,00	0,00000	0,00000	0,00000	151	0,00	0,00	0,00	0,00000	0,00000	0,00000
124	83	0,00	0,00	0,00	0,00000	0,00000	0,00000	84	0,00	0,00	0,00	0,00000	0,00000	0,00000
	151	0,00	0,00	0,00	0,00000	0,00000	0,00000	152	0,00	0,00	0,00	0,00000	0,00000	0,00000
125	84	0,00	0,00	0,00	0,00000	0,00000	0,00000	85	0,00	0,00	0,00	0,00000	0,00000	0,00000
	152	0,00	0,00	0,00	0,00000	0,00000	0,00000	153	0,00	0,00	0,00	0,00000	0,00000	0,00000
126	85	0,00	0,00	0,00	0,00000	0,00000	0,00000	16	0,00	0,00	0,00	0,00000	0,00000	0,00000
	153	0,00	0,00	0,00	0,00000	0,00000	0,00000	154	0,00	0,00	0,00	0,00000	0,00000	0,00000
127	156	0,00	0,00	0,00	0,00000	0,00000	0,00000	157	0,00	0,00	0,00	0,00000	0,00000	0,00000
	109	0,00	0,00	0,00	0,00000	0,00000	0,00000	13	0,00	0,00	0,00	0,00000	0,00000	0,00000
128	158	0,00	0,00	0,00	0,00000	0,00000	0,00000	159	0,00	0,00	0,00	0,00000	0,00000	0,00000
	155	0,00	0,00	0,00	0,00000	0,00000	0,00000	156	0,00	0,00	0,00	0,00000	0,00000	0,00000
129	159	0,00	0,00	0,00	0,00000	0,00000	0,00000	160	0,00	0,00	0,00	0,00000	0,00000	0,00000
	156	0,00	0,00	0,00	0,00000	0,00000	0,00000	157	0,00	0,00	0,00	0,00000	0,00000	0,00000
130	31	0,00	0,00	0,00	0,00000	0,00000	0,00000	161	0,00	0,00	0,00	0,00000	0,00000	0,00000
	158	0,00	0,00	0,00	0,00000	0,00000	0,00000	159	0,00	0,00	0,00	0,00000	0,00000	0,00000
131	161	0,00	0,00	0,00	0,00000	0,00000	0,00000	32	0,00	0,00	0,00	0,00000	0,00000	0,00000
	159	0,00	0,00	0,00	0,00000	0,00000	0,00000	160	0,00	0,00	0,00	0,00000	0,00000	0,00000
132	162	0,00	0,00	0,00	0,00000	0,00000	0,00000	163	0,00	0,00	0,00	0,00000	0,00000	0,00000
	113	0,00	0,00	0,00	0,00000	0,00000	0,00000	14	0,00	0,00	0,00	0,00000	0,00000	0,00000
133	23	0,00	0,00	0,00	0,00000	0,00000	0,00000	164	0,00	0,00	0,00	0,00000	0,00000	0,00000
	22	0,00	0,00	0,00	0,00000	0,00000	0,00000	162	0,00	0,00	0,00	0,00000	0,00000	0,00000
134	164	0,00	0,00	0,00	0,00000	0,00000	0,00000	165	0,00	0,00	0,00	0,00000	0,00000	0,00000
	162	0,00	0,00	0,00	0,00000	0,00000	0,00000	163	0,00	0,00	0,00	0,00000	0,00000	0,00000
135	20	0,00	0,00	0,00	0,00000	0,00000	0,00000	166	0,00	0,00	0,00	0,00000	0,00000	0,00000
	23	0,00	0,00	0,00	0,00000	0,00000	0,00000	164	0,00	0,00	0,00	0,00000	0,00000	0,00000
136	166	0,00	0,00	0,00	0,00000	0,00000	0,00000	33	0,00	0,00	0,00	0,00000	0,00000	0,00000
	164	0,00	0,00	0,00	0,00000	0,00000	0,00000	165	0,00	0,00	0,00	0,00000	0,00000	0,00000
137	167	0,00	0,00	0,00	0,00000	0,00000	0,00000	149	0,00	0,00	0,00	0,00000	0,00000	0,00000
	119	0,00	0,00	0,00	0,00000	0,00000	0,00000	9	0,00	0,00	0,00	0,00000	0,00000	0,00000
138	160	0,00	0,00	0,00	0,00000	0,00000	0,00000	168	0,00	0,00	0,00	0,00000	0,00000	0,00000
	157	0,00	0,00	0,00	0,00000	0,00000	0,00000	167	0,00	0,00	0,00	0,00000	0,00000	0,00000
139	168	0,00	0,00	0,00	0,00000	0,00000	0,00000	154	0,00	0,00	0,00	0,00000	0,00000	0,00000
	167	0,00	0,00	0,00	0,00000	0,00000	0,00000	149	0,00	0,00	0,00	0,00000	0,00000	0,00000
140	32	0,00	0,00	0,00	0,00000	0,00000	0,00000	169	0,00	0,00	0,00	0,00000	0,00000	0,00000
	160	0,00	0,00	0,00	0,00000	0,00000	0,00000	168	0,00	0,00	0,00	0,00000	0,00000	0,00000
141	169	0,00	0,00	0,00	0,00000	0,00000	0,00000	16	0,00	0,00	0,00	0,00000	0,00000	0,00000
	168	0,00	0,00	0,00	0,00000	0,00000	0,00000	154	0,00	0,00	0,00	0,00000	0,00000	0,00000
142	170	0,00	0,00	0,00	0,00000	0,00000	0,00000	145	0,00	0,00	0,00	0,00000	0,00000	0,00000
	122	0,00	0,00	0,00	0,00000	0,00000	0,00000	8	0,00	0,00	0,00	0,00000	0,00000	0,00000
143	165	0,00	0,00	0,00	0,00000	0,00000	0,00000	171	0,00	0,00	0,00	0,00000	0,00000	0,00000
	163	0,00	0,00	0,00	0,00000	0,00000	0,00000	170	0,00	0,00	0,00	0,00000	0,00000	0,00000
144	171	0,00	0,00	0,00	0,00000	0,00000	0,00000	150	0,00	0,00	0,00	0,00000	0,00000	0,00000
	170	0,00	0,00	0,00	0,00000	0,00000	0,00000	145	0,00	0,00	0,00	0,00000	0,00000	0,00000
145	33	0,00	0,00	0,00	0,00000	0,00000	0,00000	172	0,00	0,00	0,00	0,00000	0,00000	0,00000
	165	0,00	0,00	0,00	0,00000	0,00000	0,00000	171	0,00	0,00	0,00	0,00000	0,00000	0,00000
146	172	0,00	0,00	0,00	0,00000	0,00000	0,00000	15	0,00	0,00	0,00	0,00000	0,00000	0,00000
	171	0,00	0,00	0,00	0,00000	0,00000	0,00000	150	0,00	0,00	0,00	0,00000	0,00000	0,00000
147	37	0,00	0,00	0,00	0,00000	0,00000	0,00000	27	0,00	0,00	0,00	0,00000	0,00000	0,00000
	173	0,00	0,00	0,00	0,00000	0,00000	0,00000	61	0,00	0,00	0,00	0,00000	0,00000	0,00000
148	84	0,00	0,00	0,00	0,00000	0,00000	0,00000	175	0,00	0,00	0,00	0,00000	0,00000	0,00000
	85	0,00	0,00	0,00	0,00000	0,00000	0,00000	174	0,00	0,00	0,00	0,00000	0,00000	0,00000
149	83	0,00	0,00	0,00	0,00000	0,00000	0,00000	176	0,00	0,00	0,00	0,00000	0,00000	0,00000
	84	0,00	0,00	0,00	0,00000	0,00000	0,00000	175	0,00	0,00	0,00	0,00000	0,00000	0,00000
150	15	0,00	0,00	0,00	0,00000	0,00000	0,00000	42	0,00	0,00	0,00	0,00000	0,00000	0,00000
	83	0,00	0,00	0,00	0,00000	0,00000	0,00000	176	0,00	0,00	0,00	0,00000	0,00000	0,00000
151	179	0,00	0,00	0,00	0,00000	0,00000	0,00000	50	0,00	0,00	0,00	0,00000	0,00000	0,00000
	177	0,00	0,00	0,00	0,00000	0,00000	0,00000	20	0,00	0,00	0,00	0,00000	0,00000	0,00000
152	180	0,00	0,00	0,00	0,00000	0,00000	0,00000	181	0,00	0,00	0,00	0,00000	0,00000	0,00000
	178	0,00	0,00	0,00	0,00000	0,00000	0,00000	179	0,00	0,00	0,00	0,00000	0,00000	0,00000
153	181	0,00	0,00	0,00	0,00000	0,00000	0,00000	53	0,00	0,00	0,00	0,00000	0,00000	0,00000
	179	0,00	0,00	0,00	0,00000	0,00000	0,00000	50	0,00	0,00	0,00	0,00000	0,00000	0,00000
154	182	0,00	0,00	0,00	0,00000	0,00000	0,00000	183	0,00	0,00	0,00	0,00000	0,00000	0,00000
	180	0,00	0,00	0,00	0,00000	0,00000	0,00000	181	0,00	0,00	0,00	0,00000	0,00000	0,00000
155	183	0,00	0,00	0,00	0,00000	0,00000	0,00000	56	0,00	0,00	0,00	0,00000	0,00000	0,00000
	181	0,00	0,00	0,00	0,00000	0,00000	0,00000	53	0,00	0,00	0,00	0,00000	0,00000	0,00000
156	48	0,00	0,00	0,00	0,00000	0,00000	0,00000	184	0,00	0,00	0,00	0,00000	0,00000	0,00000
	182	0,00	0,00	0,00	0,00000	0,00000	0,00000	183	0,00	0,00	0,00	0,00000	0,00000	0,00000
157	184	0,00	0,00	0,00	0,00000	0,00000	0,00000	49	0,00	0,00	0,00	0,00000	0,00000	0,00000
	183	0,00	0,00	0,00	0,00000	0,00000	0,00000	56	0,00	0,00	0,00	0,00000	0,00000	0,00000
158	89	0,00	0,00	0,00	0,00000	0,00000	0,00000	68	0,00	0,00	0,00	0,00000	0,00000	0,00000
	184	0,00	0,00	0,00	0,00000	0,00000	0,00000	49	0,00	0,00	0,00	0,00000	0,00000	0,00000

SPOST. Corr. Tors. dir. 90: ASTE

Tratto	Filo In.	Alt. (m)	Sx (mm)	Sy (mm)	Sz (mm)	Rx (rad)	Ry (rad)	Rz (rad)	Filo Fin.	Alt. (m)	Sx (mm)	Sy (mm)	Sz (mm)	Rx (rad)	Ry (rad)	Rz (rad)
	1	0,00	0,00	0,00	0,00	0,00000	0,00000	0,0000	29	0,00	0,00	0,00	0,00	0,00000	0,00000	0,0000
	17	0,00	0,00	0,00	0,00	0,00000	0,00000	0,0000	44	0,00	0,00	0,00	0,00	0,00000	0,00000	0,0000
	3	0,00	0,00	0,00	0,00	0,00000	0,00000	0,0000	61	0,00	0,00	0,00	0,00	0,00000	0,00000	0,0000
	2	0,00	0,00	0,00	0,00	0,00000	0,00000	0,0000	68	0,00	0,00	0,00	0,00	0,00000	0,00000	0,0000
	27	0,00	0,00	0,00	0,00	0,00000	0,00000	0,0000	70	0,00	0,00	0,00	0,00	0,00000	0,00000	0,0000
	1	0,00	0,00	0,00	0,00	0,00000	0,00000	0,0000	69	0,00	0,00	0,00	0,00	0,00000	0,00000	0,0000
	28	0,00	0,00	0,00	0,00	0,00000	0,00000	0,0000	71	0,00	0,00	0,00	0,00	0,00000	0,00000	0,0000
	3	1,85	0,00	0,00	0,00	0,00000	0,00000	0,0000	61	1,85	0,00	0,00	0,00	0,00000	0,00000	0,0000
	1	1,85	0,00	0,00	0,00	0,00000	0,00000	0,0000	29	1,85	0,00	0,00	0,00	0,00000	0,00000	0,0000
	2	1,85	0,00	0,00	0,00	0,00000	0,00000	0,0000	68	1,85	0,00	0,00	0,00	0,00000	0,00000	0,0000
	1	1,85	0,00	0,00	0,00	0,00000	0,00000	0,0000	69	1,85	0,00	0,00	0,00	0,00000	0,00000	0,0000
	17	1,85	0,00	0,00	0,00	0,00000	0,00000	0,0000	83	1,85	0,00	0,00	0,00	0,00000	0,00000	0,0000
	27	1,85	0,00	0,00	0,00	0,00000	0,00000	0,0000	70	1,85	0,00	0,00	0,00	0,00000	0,00000	0,0000
	28	1,85	0,00	0,00	0,00	0,00000	0,00000	0,0000	71	1,85	0,00	0,00	0,00	0,00000	0,00000	0,0000
	3	4,75	0,00	0,00	0,00	0,00000	0,00000	0,0000	61	4,75	0,00	0,00	0,00	0,00000	0,00000	0,0000
	1	4,75	0,00	0,00	0,00	0,00000	0,00000	0,0000	29	4,75	0,00	0,00	0,00	0,00000	0,00000	0,0000
	29	4,75	0,00	0,00	0,00	0,00000	0,00000	0,0000	17	4,75	0,00	0,00	0,00	0,00000	0,00000	0,0000
	2	4,75	0,00	0,00	0,00	0,00000	0,00000	0,0000	68	4,75	0,00	0,00	0,00	0,00000	0,00000	0,0000
	1	4,75	0,00	0,00	0,00	0,00000	0,00000	0,0000	69	4,75	0,00	0,00	0,00	0,00000	0,00000	0,0000
	27	4,75	0,00	0,00	0,00	0,00000	0,00000	0,0000	70	4,75	0,00	0,00	0,00	0,00000	0,00000	0,0000
	28	4,75	0,00	0,00	0,00	0,00000	0,00000	0,0000	71	4,75	0,00	0,00	0,00	0,00000	0,00000	0,0000
	17	4,75	0,00	0,00	0,00	0,00000	0,00000	0,0000	44	4,75	0,00	0,00	0,00	0,00000	0,00000	0,0000
	29	0,00	0,00	0,00	0,00	0,00000	0,00000	0,0000	17	0,00	0,00	0,00	0,00	0,00000	0,00000	0,0000
	44	0,00	0,00	0,00	0,00	0,00000	0,00000	0,0000	2	0,00	0,00	0,00	0,00	0,00000	0,00000	0,0000
	61	0,00	0,00	0,00	0,00	0,00000	0,00000	0,0000	62	0,00	0,00	0,00	0,00	0,00000	0,00000	0,0000
	62	0,00	0,00	0,00	0,00	0,00000	0,00000	0,0000	63	0,00	0,00	0,00	0,00	0,00000	0,00000	0,0000
	63	0,00	0,00	0,00	0,00	0,00000	0,00000	0,0000	4	0,00	0,00	0,00	0,00	0,00000	0,00000	0,0000
	68	0,00	0,00	0,00	0,00	0,00000	0,00000	0,0000	27	0,00	0,00	0,00	0,00	0,00000	0,00000	0,0000
	70	0,00	0,00	0,00	0,00	0,00000	0,00000	0,0000	4	0,00	0,00	0,00	0,00	0,00000	0,00000	0,0000
	69	0,00	0,00	0,00	0,00	0,00000	0,00000	0,0000	28	0,00	0,00	0,00	0,00	0,00000	0,00000	0,0000
	71	0,00	0,00	0,00	0,00	0,00000	0,00000	0,0000	3	0,00	0,00	0,00	0,00	0,00000	0,00000	0,0000
	61	1,85	0,00	0,00	0,00	0,00000	0,00000	0,0000	62	1,85	0,00	0,00	0,00	0,00000	0,00000	0,0000
	62	1,85	0,00	0,00	0,00	0,00000	0,00000	0,0000	63	1,85	0,00	0,00	0,00	0,00000	0,00000	0,0000
	63	1,85	0,00	0,00	0,00	0,00000	0,00000	0,0000	4	1,85	0,00	0,00	0,00	0,00000	0,00000	0,0000
	29	1,85	0,00	0,00	0,00	0,00000	0,00000	0,0000	17	1,85	0,00	0,00	0,00	0,00000	0,00000	0,0000
	68	1,85	0,00	0,00	0,00	0,00000	0,00000	0,0000	27	1,85	0,00	0,00	0,00	0,00000	0,00000	0,0000
	69	1,85	0,00	0,00	0,00	0,00000	0,00000	0,0000	28	1,85	0,00	0,00	0,00	0,00000	0,00000	0,0000
	83	1,85	0,00	0,00	0,00	0,00000	0,00000	0,0000	44	1,85	0,00	0,00	0,00	0,00000	0,00000	0,0000
	44	1,85	0,00	0,00	0,00	0,00000	0,00000	0,0000	74	1,85	0,00	0,00	0,00	0,00000	0,00000	0,0000
	74	1,85	0,00	0,00	0,00	0,00000	0,00000	0,0000	2	1,85	0,00	0,00	0,00	0,00000	0,00000	0,0000
	70	1,85	0,00	0,00	0,00	0,00000	0,00000	0,0000	4	1,85	0,00	0,00	0,00	0,00000	0,00000	0,0000
	71	1,85	0,00	0,00	0,00	0,00000	0,00000	0,0000	3	1,85	0,00	0,00	0,00	0,00000	0,00000	0,0000
	61	4,75	0,00	0,00	0,00	0,00000	0,00000	0,0000	62	4,75	0,00	0,00	0,00	0,00000	0,00000	0,0000
	62	4,75	0,00	0,00	0,00	0,00000	0,00000	0,0000	63	4,75	0,00	0,00	0,00	0,00000	0,00000	0,0000
	63	4,75	0,00	0,00	0,00	0,00000	0,00000	0,0000	4	4,75	0,00	0,00	0,00	0,00000	0,00000	0,0000
	68	4,75	0,00	0,00	0,00	0,00000	0,00000	0,0000	27	4,75	0,00	0,00	0,00	0,00000	0,00000	0,0000
	69	4,75	0,00	0,00	0,00	0,00000	0,00000	0,0000	28	4,75	0,00	0,00	0,00	0,00000	0,00000	0,0000
	70	4,75	0,00	0,00	0,00	0,00000	0,00000	0,0000	4	4,75	0,00	0,00	0,00	0,00000	0,00000	0,0000
	71	4,75	0,00	0,00	0,00	0,00000	0,00000	0,0000	3	4,75	0,00	0,00	0,00	0,00000	0,00000	0,0000
	44	4,75	0,00	0,00	0,00	0,00000	0,00000	0,0000	2	4,75	0,00	0,00	0,00	0,00000	0,00000	0,0000

SPOST. Corr. Tors. dir. 90: SHELL

Shell Nro	Nodo N.ro	S1 (mm)	S2 (mm)	S3 (mm)	R1 (rad)	R2 (rad)	R3 (rad)	Nodo N.ro	S1 (mm)	S2 (mm)	S3 (mm)	R1 (rad)	R2 (rad)	R3 (rad)
1	93	0,00	0,00	0,00	0,00000	0,00000	0,00000	94	0,00	0,00	0,00	0,00000	0,00000	0,00000
	4	0,00	0,00	0,00	0,00000	0,00000	0,00000	90	0,00	0,00	0,00	0,00000	0,00000	0,00000
2	102	0,00	0,00	0,00	0,00000	0,00000	0,00000	103	0,00	0,00	0,00	0,00000	0,00000	0,00000
	1	0,00	0,00	0,00	0,00000	0,00000	0,00000	101	0,00	0,00	0,00	0,00000	0,00000	0,00000
3	106	0,00	0,00	0,00	0,00000	0,00000	0,00000	107	0,00	0,00	0,00	0,00000	0,00000	0,00000
	3	0,00	0,00	0,00	0,00000	0,00000	0,00000	105	0,00	0,00	0,00	0,00000	0,00000	0,00000
4	102	0,00	0,00	0,00	0,00000	0,00000	0,00000	111	0,00	0,00	0,00	0,00000	0,00000	0,00000
	1	0,00	0,00	0,00	0,00000	0,00000	0,00000	110	0,00	0,00	0,00	0,00000	0,00000	0,00000
5	104	0,00	0,00	0,00	0,00000	0,00000	0,00000	115	0,00	0,00	0,00	0,00000	0,00000	0,00000
	2	0,00	0,00	0,00	0,00000	0,00000	0,00000	114	0,00	0,00	0,00	0,00000	0,00000	0,00000
6	108	0,00	0,00	0,00	0,00000	0,00000	0,00000	118	0,00	0,00	0,00	0,00000	0,00000	0,00000
	6	0,00	0,00	0,00	0,00000	0,00000	0,00000	117	0,00	0,00	0,00	0,00000	0,00000	0,00000
7	112	0,00	0,00	0,00	0,00000	0,00000	0,00000	121	0,00	0,00	0,00	0,00000	0,00000	0,00000
	7	0,00	0,00	0,00	0,00000	0,00000	0,00000	120	0,00	0,00	0,00	0,00000	0,00000	0,00000
8	125	0,00	0,00	0,00	0,00000	0,00000	0,00000	126	0,00	0,00	0,00	0,00000	0,00000	0,00000
	12	0,00	0,00	0,00	0,00000	0,00000	0,00000	123	0,00	0,00	0,00	0,00000	0,00000	0,00000
9	17	0,00	0,00	0,00	0,00000	0,00000	0,00000	142	0,00	0,00	0,00	0,00000	0,00000	0,00000
	11	0,00	0,00	0,00	0,00000	0,00000	0,00000	139	0,00	0,00	0,00	0,00000	0,00000	0,00000
10	145	0,00	0,00	0,00	0,00000	0,00000	0,00000	146	0,00	0,00	0,00	0,00000	0,00000	0,00000
	8	0,00	0,00	0,00	0,00000	0,00000	0,00000	98	0,00	0,00	0,00	0,00000	0,00000	0,00000
11	28	0,00	0,00	0,00	0,00000	0,00000	0,00000	29	0,00	0,00	0,00	0,00000	0,00000	0,00000
	10	0,00	0,00	0,00	0,00000	0,00000	0,00000	17	0,00	0,00	0,00	0,00000	0,00000	0,00000
12	29	0,00	0,00	0,00	0,00000	0,00000	0,00000	30	0,00	0,00	0,00	0,00000	0,00000	0,00000
	17	0,00	0,00	0,00	0,00000	0,00000	0,00000	11	0,00	0,00	0,00	0,00000	0,00000	0,00000
13	20	0,00	0,00	0,00	0,00000	0,00000	0,00000	21	0,00	0,00	0,00	0,00000	0,00000	0,00000
	24	0,00	0,00	0,00	0,00000	0,00000	0,00000	18	0,00	0,00	0,00	0,00000	0,00000	0,00000
14	21	0,00	0,00	0,00	0,00000	0,00000	0,00000	27	0,00	0,00	0,00	0,00000	0,00000	0,00000

SPOST. Corr. Tors. dir. 90: SHELL

Shell Nro	Nodo N.ro	S1 (mm)	S2 (mm)	S3 (mm)	R1 (rad)	R2 (rad)	R3 (rad)	Nodo N.ro	S1 (mm)	S2 (mm)	S3 (mm)	R1 (rad)	R2 (rad)	R3 (rad)
	18	0,00	0,00	0,00	0,00000	0,00000	0,00000	19	0,00	0,00	0,00	0,00000	0,00000	0,00000
15	22	0,00	0,00	0,00	0,00000	0,00000	0,00000	22	0,00	0,00	0,00	0,00000	0,00000	0,00000
	10	0,00	0,00	0,00	0,00000	0,00000	0,00000	28	0,00	0,00	0,00	0,00000	0,00000	0,00000
16	23	0,00	0,00	0,00	0,00000	0,00000	0,00000	24	0,00	0,00	0,00	0,00000	0,00000	0,00000
	22	0,00	0,00	0,00	0,00000	0,00000	0,00000	28	0,00	0,00	0,00	0,00000	0,00000	0,00000
17	20	0,00	0,00	0,00	0,00000	0,00000	0,00000	20	0,00	0,00	0,00	0,00000	0,00000	0,00000
	23	0,00	0,00	0,00	0,00000	0,00000	0,00000	24	0,00	0,00	0,00	0,00000	0,00000	0,00000
18	30	0,00	0,00	0,00	0,00000	0,00000	0,00000	30	0,00	0,00	0,00	0,00000	0,00000	0,00000
	11	0,00	0,00	0,00	0,00000	0,00000	0,00000	25	0,00	0,00	0,00	0,00000	0,00000	0,00000
19	19	0,00	0,00	0,00	0,00000	0,00000	0,00000	26	0,00	0,00	0,00	0,00000	0,00000	0,00000
	30	0,00	0,00	0,00	0,00000	0,00000	0,00000	25	0,00	0,00	0,00	0,00000	0,00000	0,00000
20	27	0,00	0,00	0,00	0,00000	0,00000	0,00000	27	0,00	0,00	0,00	0,00000	0,00000	0,00000
	19	0,00	0,00	0,00	0,00000	0,00000	0,00000	26	0,00	0,00	0,00	0,00000	0,00000	0,00000
21	155	0,00	0,00	0,00	0,00000	0,00000	0,00000	156	0,00	0,00	0,00	0,00000	0,00000	0,00000
	12	0,00	0,00	0,00	0,00000	0,00000	0,00000	109	0,00	0,00	0,00	0,00000	0,00000	0,00000
22	22	0,00	0,00	0,00	0,00000	0,00000	0,00000	162	0,00	0,00	0,00	0,00000	0,00000	0,00000
	10	0,00	0,00	0,00	0,00000	0,00000	0,00000	113	0,00	0,00	0,00	0,00000	0,00000	0,00000
23	157	0,00	0,00	0,00	0,00000	0,00000	0,00000	167	0,00	0,00	0,00	0,00000	0,00000	0,00000
	13	0,00	0,00	0,00	0,00000	0,00000	0,00000	119	0,00	0,00	0,00	0,00000	0,00000	0,00000
24	163	0,00	0,00	0,00	0,00000	0,00000	0,00000	170	0,00	0,00	0,00	0,00000	0,00000	0,00000
	14	0,00	0,00	0,00	0,00000	0,00000	0,00000	122	0,00	0,00	0,00	0,00000	0,00000	0,00000
25	36	0,00	0,00	0,00	0,00000	0,00000	0,00000	20	0,00	0,00	0,00	0,00000	0,00000	0,00000
	34	0,00	0,00	0,00	0,00000	0,00000	0,00000	35	0,00	0,00	0,00	0,00000	0,00000	0,00000
26	38	0,00	0,00	0,00	0,00000	0,00000	0,00000	21	0,00	0,00	0,00	0,00000	0,00000	0,00000
	37	0,00	0,00	0,00	0,00000	0,00000	0,00000	27	0,00	0,00	0,00	0,00000	0,00000	0,00000
27	35	0,00	0,00	0,00	0,00000	0,00000	0,00000	20	0,00	0,00	0,00	0,00000	0,00000	0,00000
	38	0,00	0,00	0,00	0,00000	0,00000	0,00000	21	0,00	0,00	0,00	0,00000	0,00000	0,00000
28	173	0,00	0,00	0,00	0,00000	0,00000	0,00000	61	0,00	0,00	0,00	0,00000	0,00000	0,00000
	39	0,00	0,00	0,00	0,00000	0,00000	0,00000	31	0,00	0,00	0,00	0,00000	0,00000	0,00000
29	39	0,00	0,00	0,00	0,00000	0,00000	0,00000	31	0,00	0,00	0,00	0,00000	0,00000	0,00000
	40	0,00	0,00	0,00	0,00000	0,00000	0,00000	41	0,00	0,00	0,00	0,00000	0,00000	0,00000
30	43	0,00	0,00	0,00	0,00000	0,00000	0,00000	44	0,00	0,00	0,00	0,00000	0,00000	0,00000
	15	0,00	0,00	0,00	0,00000	0,00000	0,00000	42	0,00	0,00	0,00	0,00000	0,00000	0,00000
31	85	0,00	0,00	0,00	0,00000	0,00000	0,00000	174	0,00	0,00	0,00	0,00000	0,00000	0,00000
	16	0,00	0,00	0,00	0,00000	0,00000	0,00000	45	0,00	0,00	0,00	0,00000	0,00000	0,00000
32	16	0,00	0,00	0,00	0,00000	0,00000	0,00000	45	0,00	0,00	0,00	0,00000	0,00000	0,00000
	46	0,00	0,00	0,00	0,00000	0,00000	0,00000	47	0,00	0,00	0,00	0,00000	0,00000	0,00000
33	178	0,00	0,00	0,00	0,00000	0,00000	0,00000	179	0,00	0,00	0,00	0,00000	0,00000	0,00000
	36	0,00	0,00	0,00	0,00000	0,00000	0,00000	177	0,00	0,00	0,00	0,00000	0,00000	0,00000
34	50	0,00	0,00	0,00	0,00000	0,00000	0,00000	51	0,00	0,00	0,00	0,00000	0,00000	0,00000
	20	0,00	0,00	0,00	0,00000	0,00000	0,00000	21	0,00	0,00	0,00	0,00000	0,00000	0,00000
35	51	0,00	0,00	0,00	0,00000	0,00000	0,00000	52	0,00	0,00	0,00	0,00000	0,00000	0,00000
	21	0,00	0,00	0,00	0,00000	0,00000	0,00000	27	0,00	0,00	0,00	0,00000	0,00000	0,00000
36	53	0,00	0,00	0,00	0,00000	0,00000	0,00000	54	0,00	0,00	0,00	0,00000	0,00000	0,00000
	50	0,00	0,00	0,00	0,00000	0,00000	0,00000	51	0,00	0,00	0,00	0,00000	0,00000	0,00000
37	54	0,00	0,00	0,00	0,00000	0,00000	0,00000	55	0,00	0,00	0,00	0,00000	0,00000	0,00000
	51	0,00	0,00	0,00	0,00000	0,00000	0,00000	52	0,00	0,00	0,00	0,00000	0,00000	0,00000
38	56	0,00	0,00	0,00	0,00000	0,00000	0,00000	57	0,00	0,00	0,00	0,00000	0,00000	0,00000
	53	0,00	0,00	0,00	0,00000	0,00000	0,00000	54	0,00	0,00	0,00	0,00000	0,00000	0,00000
39	57	0,00	0,00	0,00	0,00000	0,00000	0,00000	58	0,00	0,00	0,00	0,00000	0,00000	0,00000
	54	0,00	0,00	0,00	0,00000	0,00000	0,00000	55	0,00	0,00	0,00	0,00000	0,00000	0,00000
40	49	0,00	0,00	0,00	0,00000	0,00000	0,00000	59	0,00	0,00	0,00	0,00000	0,00000	0,00000
	56	0,00	0,00	0,00	0,00000	0,00000	0,00000	57	0,00	0,00	0,00	0,00000	0,00000	0,00000
41	59	0,00	0,00	0,00	0,00000	0,00000	0,00000	60	0,00	0,00	0,00	0,00000	0,00000	0,00000
	57	0,00	0,00	0,00	0,00000	0,00000	0,00000	58	0,00	0,00	0,00	0,00000	0,00000	0,00000
42	55	0,00	0,00	0,00	0,00000	0,00000	0,00000	62	0,00	0,00	0,00	0,00000	0,00000	0,00000
	52	0,00	0,00	0,00	0,00000	0,00000	0,00000	61	0,00	0,00	0,00	0,00000	0,00000	0,00000
43	62	0,00	0,00	0,00	0,00000	0,00000	0,00000	63	0,00	0,00	0,00	0,00000	0,00000	0,00000
	61	0,00	0,00	0,00	0,00000	0,00000	0,00000	31	0,00	0,00	0,00	0,00000	0,00000	0,00000
44	58	0,00	0,00	0,00	0,00000	0,00000	0,00000	64	0,00	0,00	0,00	0,00000	0,00000	0,00000
	55	0,00	0,00	0,00	0,00000	0,00000	0,00000	62	0,00	0,00	0,00	0,00000	0,00000	0,00000
45	64	0,00	0,00	0,00	0,00000	0,00000	0,00000	65	0,00	0,00	0,00	0,00000	0,00000	0,00000
	62	0,00	0,00	0,00	0,00000	0,00000	0,00000	63	0,00	0,00	0,00	0,00000	0,00000	0,00000
46	52	0,00	0,00	0,00	0,00000	0,00000	0,00000	52	0,00	0,00	0,00	0,00000	0,00000	0,00000
	27	0,00	0,00	0,00	0,00000	0,00000	0,00000	61	0,00	0,00	0,00	0,00000	0,00000	0,00000
47	60	0,00	0,00	0,00	0,00000	0,00000	0,00000	60	0,00	0,00	0,00	0,00000	0,00000	0,00000
	58	0,00	0,00	0,00	0,00000	0,00000	0,00000	64	0,00	0,00	0,00	0,00000	0,00000	0,00000
48	63	0,00	0,00	0,00	0,00000	0,00000	0,00000	66	0,00	0,00	0,00	0,00000	0,00000	0,00000
	31	0,00	0,00	0,00	0,00000	0,00000	0,00000	41	0,00	0,00	0,00	0,00000	0,00000	0,00000
49	63	0,00	0,00	0,00	0,00000	0,00000	0,00000	63	0,00	0,00	0,00	0,00000	0,00000	0,00000
	66	0,00	0,00	0,00	0,00000	0,00000	0,00000	65	0,00	0,00	0,00	0,00000	0,00000	0,00000
50	67	0,00	0,00	0,00	0,00000	0,00000	0,00000	89	0,00	0,00	0,00	0,00000	0,00000	0,00000
	48	0,00	0,00	0,00	0,00000	0,00000	0,00000	184	0,00	0,00	0,00	0,00000	0,00000	0,00000
51	69	0,00	0,00	0,00	0,00000	0,00000	0,00000	70	0,00	0,00	0,00	0,00000	0,00000	0,00000
	60	0,00	0,00	0,00	0,00000	0,00000	0,00000	64	0,00	0,00	0,00	0,00000	0,00000	0,00000
52	70	0,00	0,00	0,00	0,00000	0,00000	0,00000	71	0,00	0,00	0,00	0,00000	0,00000	0,00000
	64	0,00	0,00	0,00	0,00000	0,00000	0,00000	65	0,00	0,00	0,00	0,00000	0,00000	0,00000
53	72	0,00	0,00	0,00	0,00000	0,00000	0,00000	73	0,00	0,00	0,00	0,00000	0,00000	0,00000
	69	0,00	0,00	0,00	0,00000	0,00000	0,00000	70	0,00	0,00	0,00	0,00000	0,00000	0,00000
54	73	0,00	0,00	0,00	0,00000	0,00000	0,00000	74	0,00	0,00	0,00	0,00000	0,00000	0,00000
	70	0,00	0,00	0,00	0,00000	0,00000	0,00000	71	0,00	0,00	0,00	0,00000	0,00000	0,00000
55	16	0,00	0,00	0,00	0,00000	0,00000	0,00000	75	0,00	0,00	0,00	0,00000	0,00000	0,00000
	72	0,00	0,00	0,00	0,00000	0,00000	0,00000	73	0,00	0,00	0,00	0,00000	0,00000	0,00000

SPOST. Corr. Tors. dir. 90: SHELL

Shell Nro	Nodo N.ro	S1 (mm)	S2 (mm)	S3 (mm)	R1 (rad)	R2 (rad)	R3 (rad)	Nodo N.ro	S1 (mm)	S2 (mm)	S3 (mm)	R1 (rad)	R2 (rad)	R3 (rad)
56	75	0,00	0,00	0,00	0,00000	0,00000	0,00000	46	0,00	0,00	0,00	0,00000	0,00000	0,00000
	73	0,00	0,00	0,00	0,00000	0,00000	0,00000	74	0,00	0,00	0,00	0,00000	0,00000	0,00000
57	79	0,00	0,00	0,00	0,00000	0,00000	0,00000	80	0,00	0,00	0,00	0,00000	0,00000	0,00000
	68	0,00	0,00	0,00	0,00000	0,00000	0,00000	76	0,00	0,00	0,00	0,00000	0,00000	0,00000
58	80	0,00	0,00	0,00	0,00000	0,00000	0,00000	81	0,00	0,00	0,00	0,00000	0,00000	0,00000
	76	0,00	0,00	0,00	0,00000	0,00000	0,00000	77	0,00	0,00	0,00	0,00000	0,00000	0,00000
59	81	0,00	0,00	0,00	0,00000	0,00000	0,00000	82	0,00	0,00	0,00	0,00000	0,00000	0,00000
	77	0,00	0,00	0,00	0,00000	0,00000	0,00000	78	0,00	0,00	0,00	0,00000	0,00000	0,00000
60	82	0,00	0,00	0,00	0,00000	0,00000	0,00000	72	0,00	0,00	0,00	0,00000	0,00000	0,00000
	78	0,00	0,00	0,00	0,00000	0,00000	0,00000	69	0,00	0,00	0,00	0,00000	0,00000	0,00000
61	15	0,00	0,00	0,00	0,00000	0,00000	0,00000	83	0,00	0,00	0,00	0,00000	0,00000	0,00000
	79	0,00	0,00	0,00	0,00000	0,00000	0,00000	80	0,00	0,00	0,00	0,00000	0,00000	0,00000
62	83	0,00	0,00	0,00	0,00000	0,00000	0,00000	84	0,00	0,00	0,00	0,00000	0,00000	0,00000
	80	0,00	0,00	0,00	0,00000	0,00000	0,00000	81	0,00	0,00	0,00	0,00000	0,00000	0,00000
63	84	0,00	0,00	0,00	0,00000	0,00000	0,00000	85	0,00	0,00	0,00	0,00000	0,00000	0,00000
	81	0,00	0,00	0,00	0,00000	0,00000	0,00000	82	0,00	0,00	0,00	0,00000	0,00000	0,00000
64	85	0,00	0,00	0,00	0,00000	0,00000	0,00000	16	0,00	0,00	0,00	0,00000	0,00000	0,00000
	82	0,00	0,00	0,00	0,00000	0,00000	0,00000	72	0,00	0,00	0,00	0,00000	0,00000	0,00000
65	79	0,00	0,00	0,00	0,00000	0,00000	0,00000	87	0,00	0,00	0,00	0,00000	0,00000	0,00000
	15	0,00	0,00	0,00	0,00000	0,00000	0,00000	86	0,00	0,00	0,00	0,00000	0,00000	0,00000
66	87	0,00	0,00	0,00	0,00000	0,00000	0,00000	88	0,00	0,00	0,00	0,00000	0,00000	0,00000
	86	0,00	0,00	0,00	0,00000	0,00000	0,00000	43	0,00	0,00	0,00	0,00000	0,00000	0,00000
67	68	0,00	0,00	0,00	0,00000	0,00000	0,00000	89	0,00	0,00	0,00	0,00000	0,00000	0,00000
	79	0,00	0,00	0,00	0,00000	0,00000	0,00000	87	0,00	0,00	0,00	0,00000	0,00000	0,00000
68	89	0,00	0,00	0,00	0,00000	0,00000	0,00000	67	0,00	0,00	0,00	0,00000	0,00000	0,00000
	87	0,00	0,00	0,00	0,00000	0,00000	0,00000	88	0,00	0,00	0,00	0,00000	0,00000	0,00000
69	94	0,00	0,00	0,00	0,00000	0,00000	0,00000	95	0,00	0,00	0,00	0,00000	0,00000	0,00000
	90	0,00	0,00	0,00	0,00000	0,00000	0,00000	91	0,00	0,00	0,00	0,00000	0,00000	0,00000
70	95	0,00	0,00	0,00	0,00000	0,00000	0,00000	96	0,00	0,00	0,00	0,00000	0,00000	0,00000
	91	0,00	0,00	0,00	0,00000	0,00000	0,00000	92	0,00	0,00	0,00	0,00000	0,00000	0,00000
71	96	0,00	0,00	0,00	0,00000	0,00000	0,00000	97	0,00	0,00	0,00	0,00000	0,00000	0,00000
	92	0,00	0,00	0,00	0,00000	0,00000	0,00000	5	0,00	0,00	0,00	0,00000	0,00000	0,00000
72	8	0,00	0,00	0,00	0,00000	0,00000	0,00000	98	0,00	0,00	0,00	0,00000	0,00000	0,00000
	93	0,00	0,00	0,00	0,00000	0,00000	0,00000	94	0,00	0,00	0,00	0,00000	0,00000	0,00000
73	98	0,00	0,00	0,00	0,00000	0,00000	0,00000	99	0,00	0,00	0,00	0,00000	0,00000	0,00000
	94	0,00	0,00	0,00	0,00000	0,00000	0,00000	95	0,00	0,00	0,00	0,00000	0,00000	0,00000
74	99	0,00	0,00	0,00	0,00000	0,00000	0,00000	100	0,00	0,00	0,00	0,00000	0,00000	0,00000
	95	0,00	0,00	0,00	0,00000	0,00000	0,00000	96	0,00	0,00	0,00	0,00000	0,00000	0,00000
75	100	0,00	0,00	0,00	0,00000	0,00000	0,00000	9	0,00	0,00	0,00	0,00000	0,00000	0,00000
	96	0,00	0,00	0,00	0,00000	0,00000	0,00000	97	0,00	0,00	0,00	0,00000	0,00000	0,00000
76	103	0,00	0,00	0,00	0,00000	0,00000	0,00000	104	0,00	0,00	0,00	0,00000	0,00000	0,00000
	101	0,00	0,00	0,00	0,00000	0,00000	0,00000	2	0,00	0,00	0,00	0,00000	0,00000	0,00000
77	10	0,00	0,00	0,00	0,00000	0,00000	0,00000	17	0,00	0,00	0,00	0,00000	0,00000	0,00000
	102	0,00	0,00	0,00	0,00000	0,00000	0,00000	103	0,00	0,00	0,00	0,00000	0,00000	0,00000
78	17	0,00	0,00	0,00	0,00000	0,00000	0,00000	11	0,00	0,00	0,00	0,00000	0,00000	0,00000
	103	0,00	0,00	0,00	0,00000	0,00000	0,00000	104	0,00	0,00	0,00	0,00000	0,00000	0,00000
79	107	0,00	0,00	0,00	0,00000	0,00000	0,00000	108	0,00	0,00	0,00	0,00000	0,00000	0,00000
	105	0,00	0,00	0,00	0,00000	0,00000	0,00000	6	0,00	0,00	0,00	0,00000	0,00000	0,00000
80	12	0,00	0,00	0,00	0,00000	0,00000	0,00000	109	0,00	0,00	0,00	0,00000	0,00000	0,00000
	106	0,00	0,00	0,00	0,00000	0,00000	0,00000	107	0,00	0,00	0,00	0,00000	0,00000	0,00000
81	109	0,00	0,00	0,00	0,00000	0,00000	0,00000	13	0,00	0,00	0,00	0,00000	0,00000	0,00000
	107	0,00	0,00	0,00	0,00000	0,00000	0,00000	108	0,00	0,00	0,00	0,00000	0,00000	0,00000
82	111	0,00	0,00	0,00	0,00000	0,00000	0,00000	112	0,00	0,00	0,00	0,00000	0,00000	0,00000
	110	0,00	0,00	0,00	0,00000	0,00000	0,00000	7	0,00	0,00	0,00	0,00000	0,00000	0,00000
83	10	0,00	0,00	0,00	0,00000	0,00000	0,00000	113	0,00	0,00	0,00	0,00000	0,00000	0,00000
	102	0,00	0,00	0,00	0,00000	0,00000	0,00000	111	0,00	0,00	0,00	0,00000	0,00000	0,00000
84	113	0,00	0,00	0,00	0,00000	0,00000	0,00000	14	0,00	0,00	0,00	0,00000	0,00000	0,00000
	111	0,00	0,00	0,00	0,00000	0,00000	0,00000	112	0,00	0,00	0,00	0,00000	0,00000	0,00000
85	115	0,00	0,00	0,00	0,00000	0,00000	0,00000	106	0,00	0,00	0,00	0,00000	0,00000	0,00000
	114	0,00	0,00	0,00	0,00000	0,00000	0,00000	3	0,00	0,00	0,00	0,00000	0,00000	0,00000
86	11	0,00	0,00	0,00	0,00000	0,00000	0,00000	116	0,00	0,00	0,00	0,00000	0,00000	0,00000
	104	0,00	0,00	0,00	0,00000	0,00000	0,00000	115	0,00	0,00	0,00	0,00000	0,00000	0,00000
87	116	0,00	0,00	0,00	0,00000	0,00000	0,00000	12	0,00	0,00	0,00	0,00000	0,00000	0,00000
	115	0,00	0,00	0,00	0,00000	0,00000	0,00000	106	0,00	0,00	0,00	0,00000	0,00000	0,00000
88	118	0,00	0,00	0,00	0,00000	0,00000	0,00000	97	0,00	0,00	0,00	0,00000	0,00000	0,00000
	117	0,00	0,00	0,00	0,00000	0,00000	0,00000	5	0,00	0,00	0,00	0,00000	0,00000	0,00000
89	13	0,00	0,00	0,00	0,00000	0,00000	0,00000	119	0,00	0,00	0,00	0,00000	0,00000	0,00000
	108	0,00	0,00	0,00	0,00000	0,00000	0,00000	118	0,00	0,00	0,00	0,00000	0,00000	0,00000
90	119	0,00	0,00	0,00	0,00000	0,00000	0,00000	9	0,00	0,00	0,00	0,00000	0,00000	0,00000
	118	0,00	0,00	0,00	0,00000	0,00000	0,00000	97	0,00	0,00	0,00	0,00000	0,00000	0,00000
91	121	0,00	0,00	0,00	0,00000	0,00000	0,00000	93	0,00	0,00	0,00	0,00000	0,00000	0,00000
	120	0,00	0,00	0,00	0,00000	0,00000	0,00000	4	0,00	0,00	0,00	0,00000	0,00000	0,00000
92	14	0,00	0,00	0,00	0,00000	0,00000	0,00000	122	0,00	0,00	0,00	0,00000	0,00000	0,00000
	112	0,00	0,00	0,00	0,00000	0,00000	0,00000	121	0,00	0,00	0,00	0,00000	0,00000	0,00000
93	122	0,00	0,00	0,00	0,00000	0,00000	0,00000	8	0,00	0,00	0,00	0,00000	0,00000	0,00000
	121	0,00	0,00	0,00	0,00000	0,00000	0,00000	93	0,00	0,00	0,00	0,00000	0,00000	0,00000
94	126	0,00	0,00	0,00	0,00000	0,00000	0,00000	127	0,00	0,00	0,00	0,00000	0,00000	0,00000
	123	0,00	0,00	0,00	0,00000	0,00000	0,00000	109	0,00	0,00	0,00	0,00000	0,00000	0,00000
95	127	0,00	0,00	0,00	0,00000	0,00000	0,00000	128	0,00	0,00	0,00	0,00000	0,00000	0,00000
	109	0,00	0,00	0,00	0,00000	0,00000	0,00000	124	0,00	0,00	0,00	0,00000	0,00000	0,00000
96	128	0,00	0,00	0,00	0,00000	0,00000	0,00000	129	0,00	0,00	0,00	0,00000	0,00000	0,00000
	124	0,00	0,00	0,00	0,00000	0,00000	0,00000	13	0,00	0,00	0,00	0,00000	0,00000	0,00000
97	116	0,00	0,00	0,00	0,00000	0,00000	0,00000	130	0,00	0,00	0,00	0,00000	0,00000	0,00000

SPOST. Corr. Tors. dir. 90: SHELL

Shell Nro	Nodo N.ro	S1 (mm)	S2 (mm)	S3 (mm)	R1 (rad)	R2 (rad)	R3 (rad)	Nodo N.ro	S1 (mm)	S2 (mm)	S3 (mm)	R1 (rad)	R2 (rad)	R3 (rad)
	125	0,00	0,00	0,00	0,00000	0,00000	0,00000	126	0,00	0,00	0,00	0,00000	0,00000	0,00000
98	130	0,00	0,00	0,00	0,00000	0,00000	0,00000	131	0,00	0,00	0,00	0,00000	0,00000	0,00000
	126	0,00	0,00	0,00	0,00000	0,00000	0,00000	127	0,00	0,00	0,00	0,00000	0,00000	0,00000
99	131	0,00	0,00	0,00	0,00000	0,00000	0,00000	132	0,00	0,00	0,00	0,00000	0,00000	0,00000
	127	0,00	0,00	0,00	0,00000	0,00000	0,00000	128	0,00	0,00	0,00	0,00000	0,00000	0,00000
100	132	0,00	0,00	0,00	0,00000	0,00000	0,00000	133	0,00	0,00	0,00	0,00000	0,00000	0,00000
	128	0,00	0,00	0,00	0,00000	0,00000	0,00000	129	0,00	0,00	0,00	0,00000	0,00000	0,00000
101	134	0,00	0,00	0,00	0,00000	0,00000	0,00000	135	0,00	0,00	0,00	0,00000	0,00000	0,00000
	116	0,00	0,00	0,00	0,00000	0,00000	0,00000	130	0,00	0,00	0,00	0,00000	0,00000	0,00000
102	135	0,00	0,00	0,00	0,00000	0,00000	0,00000	136	0,00	0,00	0,00	0,00000	0,00000	0,00000
	130	0,00	0,00	0,00	0,00000	0,00000	0,00000	131	0,00	0,00	0,00	0,00000	0,00000	0,00000
103	136	0,00	0,00	0,00	0,00000	0,00000	0,00000	137	0,00	0,00	0,00	0,00000	0,00000	0,00000
	131	0,00	0,00	0,00	0,00000	0,00000	0,00000	132	0,00	0,00	0,00	0,00000	0,00000	0,00000
104	137	0,00	0,00	0,00	0,00000	0,00000	0,00000	138	0,00	0,00	0,00	0,00000	0,00000	0,00000
	132	0,00	0,00	0,00	0,00000	0,00000	0,00000	133	0,00	0,00	0,00	0,00000	0,00000	0,00000
105	11	0,00	0,00	0,00	0,00000	0,00000	0,00000	139	0,00	0,00	0,00	0,00000	0,00000	0,00000
	134	0,00	0,00	0,00	0,00000	0,00000	0,00000	135	0,00	0,00	0,00	0,00000	0,00000	0,00000
106	139	0,00	0,00	0,00	0,00000	0,00000	0,00000	140	0,00	0,00	0,00	0,00000	0,00000	0,00000
	135	0,00	0,00	0,00	0,00000	0,00000	0,00000	136	0,00	0,00	0,00	0,00000	0,00000	0,00000
107	140	0,00	0,00	0,00	0,00000	0,00000	0,00000	141	0,00	0,00	0,00	0,00000	0,00000	0,00000
	136	0,00	0,00	0,00	0,00000	0,00000	0,00000	137	0,00	0,00	0,00	0,00000	0,00000	0,00000
108	141	0,00	0,00	0,00	0,00000	0,00000	0,00000	14	0,00	0,00	0,00	0,00000	0,00000	0,00000
	137	0,00	0,00	0,00	0,00000	0,00000	0,00000	138	0,00	0,00	0,00	0,00000	0,00000	0,00000
109	142	0,00	0,00	0,00	0,00000	0,00000	0,00000	143	0,00	0,00	0,00	0,00000	0,00000	0,00000
	139	0,00	0,00	0,00	0,00000	0,00000	0,00000	140	0,00	0,00	0,00	0,00000	0,00000	0,00000
110	143	0,00	0,00	0,00	0,00000	0,00000	0,00000	144	0,00	0,00	0,00	0,00000	0,00000	0,00000
	140	0,00	0,00	0,00	0,00000	0,00000	0,00000	141	0,00	0,00	0,00	0,00000	0,00000	0,00000
111	144	0,00	0,00	0,00	0,00000	0,00000	0,00000	113	0,00	0,00	0,00	0,00000	0,00000	0,00000
	141	0,00	0,00	0,00	0,00000	0,00000	0,00000	14	0,00	0,00	0,00	0,00000	0,00000	0,00000
112	10	0,00	0,00	0,00	0,00000	0,00000	0,00000	10	0,00	0,00	0,00	0,00000	0,00000	0,00000
	17	0,00	0,00	0,00	0,00000	0,00000	0,00000	142	0,00	0,00	0,00	0,00000	0,00000	0,00000
113	10	0,00	0,00	0,00	0,00000	0,00000	0,00000	10	0,00	0,00	0,00	0,00000	0,00000	0,00000
	142	0,00	0,00	0,00	0,00000	0,00000	0,00000	143	0,00	0,00	0,00	0,00000	0,00000	0,00000
114	10	0,00	0,00	0,00	0,00000	0,00000	0,00000	10	0,00	0,00	0,00	0,00000	0,00000	0,00000
	143	0,00	0,00	0,00	0,00000	0,00000	0,00000	144	0,00	0,00	0,00	0,00000	0,00000	0,00000
115	10	0,00	0,00	0,00	0,00000	0,00000	0,00000	10	0,00	0,00	0,00	0,00000	0,00000	0,00000
	144	0,00	0,00	0,00	0,00000	0,00000	0,00000	113	0,00	0,00	0,00	0,00000	0,00000	0,00000
116	146	0,00	0,00	0,00	0,00000	0,00000	0,00000	147	0,00	0,00	0,00	0,00000	0,00000	0,00000
	98	0,00	0,00	0,00	0,00000	0,00000	0,00000	99	0,00	0,00	0,00	0,00000	0,00000	0,00000
117	147	0,00	0,00	0,00	0,00000	0,00000	0,00000	148	0,00	0,00	0,00	0,00000	0,00000	0,00000
	99	0,00	0,00	0,00	0,00000	0,00000	0,00000	100	0,00	0,00	0,00	0,00000	0,00000	0,00000
118	148	0,00	0,00	0,00	0,00000	0,00000	0,00000	149	0,00	0,00	0,00	0,00000	0,00000	0,00000
	100	0,00	0,00	0,00	0,00000	0,00000	0,00000	9	0,00	0,00	0,00	0,00000	0,00000	0,00000
119	150	0,00	0,00	0,00	0,00000	0,00000	0,00000	151	0,00	0,00	0,00	0,00000	0,00000	0,00000
	145	0,00	0,00	0,00	0,00000	0,00000	0,00000	146	0,00	0,00	0,00	0,00000	0,00000	0,00000
120	151	0,00	0,00	0,00	0,00000	0,00000	0,00000	152	0,00	0,00	0,00	0,00000	0,00000	0,00000
	146	0,00	0,00	0,00	0,00000	0,00000	0,00000	147	0,00	0,00	0,00	0,00000	0,00000	0,00000
121	152	0,00	0,00	0,00	0,00000	0,00000	0,00000	153	0,00	0,00	0,00	0,00000	0,00000	0,00000
	147	0,00	0,00	0,00	0,00000	0,00000	0,00000	148	0,00	0,00	0,00	0,00000	0,00000	0,00000
122	153	0,00	0,00	0,00	0,00000	0,00000	0,00000	154	0,00	0,00	0,00	0,00000	0,00000	0,00000
	148	0,00	0,00	0,00	0,00000	0,00000	0,00000	149	0,00	0,00	0,00	0,00000	0,00000	0,00000
123	15	0,00	0,00	0,00	0,00000	0,00000	0,00000	83	0,00	0,00	0,00	0,00000	0,00000	0,00000
	150	0,00	0,00	0,00	0,00000	0,00000	0,00000	151	0,00	0,00	0,00	0,00000	0,00000	0,00000
124	83	0,00	0,00	0,00	0,00000	0,00000	0,00000	84	0,00	0,00	0,00	0,00000	0,00000	0,00000
	151	0,00	0,00	0,00	0,00000	0,00000	0,00000	152	0,00	0,00	0,00	0,00000	0,00000	0,00000
125	84	0,00	0,00	0,00	0,00000	0,00000	0,00000	85	0,00	0,00	0,00	0,00000	0,00000	0,00000
	152	0,00	0,00	0,00	0,00000	0,00000	0,00000	153	0,00	0,00	0,00	0,00000	0,00000	0,00000
126	85	0,00	0,00	0,00	0,00000	0,00000	0,00000	16	0,00	0,00	0,00	0,00000	0,00000	0,00000
	153	0,00	0,00	0,00	0,00000	0,00000	0,00000	154	0,00	0,00	0,00	0,00000	0,00000	0,00000
127	156	0,00	0,00	0,00	0,00000	0,00000	0,00000	157	0,00	0,00	0,00	0,00000	0,00000	0,00000
	109	0,00	0,00	0,00	0,00000	0,00000	0,00000	13	0,00	0,00	0,00	0,00000	0,00000	0,00000
128	158	0,00	0,00	0,00	0,00000	0,00000	0,00000	159	0,00	0,00	0,00	0,00000	0,00000	0,00000
	155	0,00	0,00	0,00	0,00000	0,00000	0,00000	156	0,00	0,00	0,00	0,00000	0,00000	0,00000
129	159	0,00	0,00	0,00	0,00000	0,00000	0,00000	160	0,00	0,00	0,00	0,00000	0,00000	0,00000
	156	0,00	0,00	0,00	0,00000	0,00000	0,00000	157	0,00	0,00	0,00	0,00000	0,00000	0,00000
130	31	0,00	0,00	0,00	0,00000	0,00000	0,00000	161	0,00	0,00	0,00	0,00000	0,00000	0,00000
	158	0,00	0,00	0,00	0,00000	0,00000	0,00000	159	0,00	0,00	0,00	0,00000	0,00000	0,00000
131	161	0,00	0,00	0,00	0,00000	0,00000	0,00000	32	0,00	0,00	0,00	0,00000	0,00000	0,00000
	159	0,00	0,00	0,00	0,00000	0,00000	0,00000	160	0,00	0,00	0,00	0,00000	0,00000	0,00000
132	162	0,00	0,00	0,00	0,00000	0,00000	0,00000	163	0,00	0,00	0,00	0,00000	0,00000	0,00000
	113	0,00	0,00	0,00	0,00000	0,00000	0,00000	14	0,00	0,00	0,00	0,00000	0,00000	0,00000
133	23	0,00	0,00	0,00	0,00000	0,00000	0,00000	164	0,00	0,00	0,00	0,00000	0,00000	0,00000
	22	0,00	0,00	0,00	0,00000	0,00000	0,00000	162	0,00	0,00	0,00	0,00000	0,00000	0,00000
134	164	0,00	0,00	0,00	0,00000	0,00000	0,00000	165	0,00	0,00	0,00	0,00000	0,00000	0,00000
	162	0,00	0,00	0,00	0,00000	0,00000	0,00000	163	0,00	0,00	0,00	0,00000	0,00000	0,00000
135	20	0,00	0,00	0,00	0,00000	0,00000	0,00000	166	0,00	0,00	0,00	0,00000	0,00000	0,00000
	23	0,00	0,00	0,00	0,00000	0,00000	0,00000	164	0,00	0,00	0,00	0,00000	0,00000	0,00000
136	166	0,00	0,00	0,00	0,00000	0,00000	0,00000	33	0,00	0,00	0,00	0,00000	0,00000	0,00000
	164	0,00	0,00	0,00	0,00000	0,00000	0,00000	165	0,00	0,00	0,00	0,00000	0,00000	0,00000
137	167	0,00	0,00	0,00	0,00000	0,00000	0,00000	149	0,00	0,00	0,00	0,00000	0,00000	0,00000
	119	0,00	0,00	0,00	0,00000	0,00000	0,00000	9	0,00	0,00	0,00	0,00000	0,00000	0,00000
138	160	0,00	0,00	0,00	0,00000	0,00000	0,00000	168	0,00	0,00	0,00	0,00000	0,00000	0,00000
	157	0,00	0,00	0,00	0,00000	0,00000	0,00000	167	0,00	0,00	0,00	0,00000	0,00000	0,00000

SPOST. Corr. Tors. dir. 90: SHELL

Shell Nro	Nodo N.ro	S1 (mm)	S2 (mm)	S3 (mm)	R1 (rad)	R2 (rad)	R3 (rad)	Nodo N.ro	S1 (mm)	S2 (mm)	S3 (mm)	R1 (rad)	R2 (rad)	R3 (rad)
139	168	0,00	0,00	0,00	0,00000	0,00000	0,00000	154	0,00	0,00	0,00	0,00000	0,00000	0,00000
	167	0,00	0,00	0,00	0,00000	0,00000	0,00000	149	0,00	0,00	0,00	0,00000	0,00000	0,00000
140	32	0,00	0,00	0,00	0,00000	0,00000	0,00000	169	0,00	0,00	0,00	0,00000	0,00000	0,00000
	160	0,00	0,00	0,00	0,00000	0,00000	0,00000	168	0,00	0,00	0,00	0,00000	0,00000	0,00000
141	169	0,00	0,00	0,00	0,00000	0,00000	0,00000	16	0,00	0,00	0,00	0,00000	0,00000	0,00000
	168	0,00	0,00	0,00	0,00000	0,00000	0,00000	154	0,00	0,00	0,00	0,00000	0,00000	0,00000
142	170	0,00	0,00	0,00	0,00000	0,00000	0,00000	145	0,00	0,00	0,00	0,00000	0,00000	0,00000
	122	0,00	0,00	0,00	0,00000	0,00000	0,00000	8	0,00	0,00	0,00	0,00000	0,00000	0,00000
143	165	0,00	0,00	0,00	0,00000	0,00000	0,00000	171	0,00	0,00	0,00	0,00000	0,00000	0,00000
	163	0,00	0,00	0,00	0,00000	0,00000	0,00000	170	0,00	0,00	0,00	0,00000	0,00000	0,00000
144	171	0,00	0,00	0,00	0,00000	0,00000	0,00000	150	0,00	0,00	0,00	0,00000	0,00000	0,00000
	170	0,00	0,00	0,00	0,00000	0,00000	0,00000	145	0,00	0,00	0,00	0,00000	0,00000	0,00000
145	33	0,00	0,00	0,00	0,00000	0,00000	0,00000	172	0,00	0,00	0,00	0,00000	0,00000	0,00000
	165	0,00	0,00	0,00	0,00000	0,00000	0,00000	171	0,00	0,00	0,00	0,00000	0,00000	0,00000
146	172	0,00	0,00	0,00	0,00000	0,00000	0,00000	15	0,00	0,00	0,00	0,00000	0,00000	0,00000
	171	0,00	0,00	0,00	0,00000	0,00000	0,00000	150	0,00	0,00	0,00	0,00000	0,00000	0,00000
147	37	0,00	0,00	0,00	0,00000	0,00000	0,00000	27	0,00	0,00	0,00	0,00000	0,00000	0,00000
	173	0,00	0,00	0,00	0,00000	0,00000	0,00000	61	0,00	0,00	0,00	0,00000	0,00000	0,00000
148	84	0,00	0,00	0,00	0,00000	0,00000	0,00000	175	0,00	0,00	0,00	0,00000	0,00000	0,00000
	85	0,00	0,00	0,00	0,00000	0,00000	0,00000	174	0,00	0,00	0,00	0,00000	0,00000	0,00000
149	83	0,00	0,00	0,00	0,00000	0,00000	0,00000	176	0,00	0,00	0,00	0,00000	0,00000	0,00000
	84	0,00	0,00	0,00	0,00000	0,00000	0,00000	175	0,00	0,00	0,00	0,00000	0,00000	0,00000
150	15	0,00	0,00	0,00	0,00000	0,00000	0,00000	42	0,00	0,00	0,00	0,00000	0,00000	0,00000
	83	0,00	0,00	0,00	0,00000	0,00000	0,00000	176	0,00	0,00	0,00	0,00000	0,00000	0,00000
151	179	0,00	0,00	0,00	0,00000	0,00000	0,00000	50	0,00	0,00	0,00	0,00000	0,00000	0,00000
	177	0,00	0,00	0,00	0,00000	0,00000	0,00000	20	0,00	0,00	0,00	0,00000	0,00000	0,00000
152	180	0,00	0,00	0,00	0,00000	0,00000	0,00000	181	0,00	0,00	0,00	0,00000	0,00000	0,00000
	178	0,00	0,00	0,00	0,00000	0,00000	0,00000	179	0,00	0,00	0,00	0,00000	0,00000	0,00000
153	181	0,00	0,00	0,00	0,00000	0,00000	0,00000	53	0,00	0,00	0,00	0,00000	0,00000	0,00000
	179	0,00	0,00	0,00	0,00000	0,00000	0,00000	50	0,00	0,00	0,00	0,00000	0,00000	0,00000
154	182	0,00	0,00	0,00	0,00000	0,00000	0,00000	183	0,00	0,00	0,00	0,00000	0,00000	0,00000
	180	0,00	0,00	0,00	0,00000	0,00000	0,00000	181	0,00	0,00	0,00	0,00000	0,00000	0,00000
155	183	0,00	0,00	0,00	0,00000	0,00000	0,00000	56	0,00	0,00	0,00	0,00000	0,00000	0,00000
	181	0,00	0,00	0,00	0,00000	0,00000	0,00000	53	0,00	0,00	0,00	0,00000	0,00000	0,00000
156	48	0,00	0,00	0,00	0,00000	0,00000	0,00000	184	0,00	0,00	0,00	0,00000	0,00000	0,00000
	182	0,00	0,00	0,00	0,00000	0,00000	0,00000	183	0,00	0,00	0,00	0,00000	0,00000	0,00000
157	184	0,00	0,00	0,00	0,00000	0,00000	0,00000	49	0,00	0,00	0,00	0,00000	0,00000	0,00000
	183	0,00	0,00	0,00	0,00000	0,00000	0,00000	56	0,00	0,00	0,00	0,00000	0,00000	0,00000
158	89	0,00	0,00	0,00	0,00000	0,00000	0,00000	68	0,00	0,00	0,00	0,00000	0,00000	0,00000
	184	0,00	0,00	0,00	0,00000	0,00000	0,00000	49	0,00	0,00	0,00	0,00000	0,00000	0,00000

SPOSTAMENTI SISMICI RELATIVI

I D E N T I F I C A T I V O					INVILUPPO S.L.D.				INVILUPPO S.L.O.				
Filo N.ro	Quota inf. (m)	Quota sup. (m)	Nodo inf. N.ro	Nodo sup. N.ro	Sisma Nro	Combin Nro	Spostam. Calcolo (mm)	Spostam. Limite (mm)	Sisma Nro	Combin Nro	Spostam. Calcolo (mm)	Spostam. Limite (mm)	Stringa di Controllo Verifica
1	0,00	1,85	1	10	2	22	1,750	9,250					VERIFICATO
1	1,85	4,75	10	20	2	22	2,743	14,500					VERIFICATO
2	0,00	1,85	3	12	2	19	1,750	9,250					VERIFICATO
2	1,85	4,75	12	31	2	19	2,751	14,500					VERIFICATO
3	0,00	1,85	4	8	2	22	1,750	9,250					VERIFICATO
3	1,85	4,75	8	15	2	22	2,742	14,500					VERIFICATO
4	0,00	1,85	5	9	2	19	1,750	9,250					VERIFICATO
4	1,85	4,75	9	16	2	19	2,752	14,500					VERIFICATO
17	0,00	1,85	2	11	2	19	1,749	9,250					VERIFICATO
17	1,85	4,75	11	27	2	22	2,746	14,500					VERIFICATO
27	0,00	1,85	6	13	2	19	1,750	9,250					VERIFICATO
27	1,85	4,75	13	32	2	19	2,751	14,500					VERIFICATO
28	0,00	1,85	7	14	2	22	1,750	9,250					VERIFICATO
28	1,85	4,75	14	33	2	22	2,743	14,500					VERIFICATO
29	0,00	1,85	101	17	2	22	1,750	9,250					VERIFICATO
29	1,85	4,75	17	21	2	22	2,745	14,500					VERIFICATO
44	0,00	1,85	114	116	2	19	1,750	9,250					VERIFICATO
44	1,85	4,75	116	61	2	19	2,748	14,500					VERIFICATO
61	0,00	1,85	90	98	2	22	1,750	9,250					VERIFICATO
61	1,85	4,75	98	83	2	22	2,743	14,500					VERIFICATO
62	0,00	1,85	91	99	2	19	1,750	9,250					VERIFICATO
62	1,85	4,75	99	84	2	19	2,745	14,500					VERIFICATO
63	0,00	1,85	92	100	2	19	1,750	9,250					VERIFICATO
63	1,85	4,75	100	85	2	19	2,749	14,500					VERIFICATO
68	0,00	1,85	105	109	2	19	1,750	9,250					VERIFICATO

SPOSTAMENTI SISMICI RELATIVI

IDENTIFICATIVO					INVILUPPO S.L.D.				INVILUPPO S.L.O.				
Filo N.ro	Quota inf. (m)	Quota sup. (m)	Nodo inf. N.ro	Nodo sup. N.ro	Sisma Nro	Combin Nro	Spostam. Calcolo (mm)	Spostam. Limite (mm)	Sisma Nro	Combin Nro	Spostam. Calcolo (mm)	Spostam. Limite (mm)	Stringa di Controllo Verifica
68	1,85	4,75	109	161	2	19	2,751	14,500					VERIFICATO
69	0,00	1,85	110	113	2	22	1,750	9,250					VERIFICATO
69	1,85	4,75	113	166	2	22	2,743	14,500					VERIFICATO
70	0,00	1,85	117	119	2	19	1,750	9,250					VERIFICATO
70	1,85	4,75	119	169	2	19	2,752	14,500					VERIFICATO
71	0,00	1,85	120	122	2	22	1,750	9,250					VERIFICATO
71	1,85	4,75	122	172	2	22	2,742	14,500					VERIFICATO

BARICENTRI MASSE E RIGIDEZZE

IDENTIFICATORE		BARICENTRI MASSE E RIGIDEZZE							RIGIDEZZE FLESSIONALI E TORSIONAALI					
PIANO N.ro	QUOTA (m)	PESO (t)	XG (m)	YG (m)	XR (m)	YR (m)	DX (m)	DY (m)	Lpianta (m)	Bpianta (m)	Rig.FleX (t/m)	Rig.FleY (t/m)	RigTors. (t*m)	r / ls
1	1,85	23,15	1,68	1,79	1,71	1,92	0,04	0,13	3,45	3,45	12912	12891	5961171	15,26
2	4,75	30,14	1,70	1,86	1,39	3,01	-0,31	1,15	4,85	4,85	3206	3215	1717916	11,68

VARIAZIONI MASSE E RIGIDEZZE DI PIANO

				DIREZIONE X					DIREZIONE Y				
Piano N.ro	Quota (m)	Peso (t)	Variaz. (%)	Tagliante (t)	Spost. (mm)	Klat. (t/m)	Variaz (%)	Teta	Tagliante (t)	Spost. (mm)	Klat. (t/m)	Variaz (%)	Teta
1	1,85	23,15	0,0	5,47	0,93	5878	0,0	0,089	5,48	0,93	5879	0,0	0,089
2	4,75	30,14	30,2	4,22	1,47	2875	-51,1	0,016	4,22	1,46	2883	-51,0	0,016

PERCENTUALI RIGIDEZZE PILASTRI E SETTI

	RAPPORTO DELLE RIGIDEZZE IN DIREZIONE X			RAPPORTO DELLE RIGIDEZZE IN DIREZIONE Y		
Piano N.r	RigidezzaPilastri ---------- Rig.Pil+Rig.Setti	Rigidezza Setti ---------- Rig.Pil+Rig.Setti	Rigid.Elem.Second ---------- Rig.Pil+Rig.Setti	RigidezzaPilastri ---------- Rig.Pil+Rig.Setti	Rigidezza Setti ---------- Rig.Pil+Rig.Setti	Rigid.Elem.Second ---------- Rig.Pil+Rig.Setti
1	0,00	1,00	0,00	0,00	1,00	0,00
2	0,00	1,00	0,00	0,00	1,00	0,00

STAMPA PROGETTO S.L.U. - AZIONI S.L.V. - FONDAZIONE

Filo Iniz Fin. Ctgθ	Quota Iniz. Final	Trat	Sez Bas Alt	Conc	VERIFICA A PRESSO-FLESSIONE Co Nr	GamRd	M Exd (t*m)	N Ed (t)	x/ /d	εf% 100	εc% 100	Area cmq sup	inf	VERIFICA A TAGLIO E TORSIONE Co Nr	V Exd (t)	V Eyd (t)	T Sdu (t*m)	V Rxd (t)	V Ryd (t)	TRd (t*m)	TRld (t*m)	Coe Cls	Coe Sta	ALon cmq	staffe Pas	Lun	Fi
1	0,00	1	27	1	18	1,10	0,6	0,0	19	4	1	3,1	3,1	16	0,0	-3,9	0,0	31,5	17,9	7,4	0,0	13	22	0,0	13	0	8
17	0,00	/	50	3	15	1,10	-0,4	0,0	19	2	1	3,1	3,1	15	0,0	3,8	0,0	31,5	17,9	7,4	0,0	13	21	0,0	13	105	8
2.5		2	30	5	15	1,10	0,6	0,0	19	4	1	3,1	3,1	0	0,0	0,0	0,0	31,5	17,9	7,4	0,0	0	0	0,0	13	0	8
17	0,00	1	27	1	25	1,10	0,3	0,0	19	2	0	3,1	3,1	23	0,0	-2,3	0,0	31,5	17,9	7,4	0,0	8	13	0,0	13	0	8
2	0,00	/	50	3	9	1,10	-0,2	0,0	19	1	0	3,1	3,1	24	0,0	2,1	0,0	31,5	17,9	7,4	0,0	7	12	0,0	13	68	8
2.5		2	30	5	31	1,10	0,2	0,0	19	1	0	3,1	3,1	0	0,0	0,0	0,0	31,5	17,9	7,4	0,0	0	0	0,0	13	0	8
3	0,00	1	27	1	22	1,10	0,3	0,0	19	2	1	3,1	3,1	29	0,0	-3,3	0,0	31,5	17,9	7,4	0,0	11	18	0,0	13	0	8
4	0,00	/	50	3	12	1,10	-0,4	0,0	19	2	1	3,1	3,1	27	0,0	3,9	0,0	31,5	17,9	7,4	0,0	14	22	0,0	13	86	8
2.5		4	30	5	28	1,10	0,6	0,0	19	4	1	3,1	3,1	0	0,0	0,0	0,0	31,5	17,9	7,4	0,0	0	0	0,0	13	0	8
2	0,00	1	27	1	9	1,10	0,3	0,0	19	2	1	3,1	3,1	25	0,0	-2,8	0,0	31,5	17,9	7,4	0,0	10	16	0,0	13	0	8
27	0,00	/	50	3	24	1,10	-0,3	0,0	19	2	0	3,1	3,1	24	0,0	3,0	0,0	31,5	17,9	7,4	0,0	10	17	0,0	13	80	8
2.5		2	30	5	24	1,10	0,4	0,0	19	2	1	3,1	3,1	0	0,0	0,0	0,0	31,5	17,9	7,4	0,0	0	0	0,0	13	0	8
27	0,00	1	27	1	1	1,10	0,5	0,0	19	3	1	3,1	3,1	1	0,0	-3,2	0,0	31,5	17,9	7,4	0,0	11	18	0,0	13	0	8
4	0,00	/	50	3	24	1,10	-0,3	0,0	19	2	0	3,1	3,1	8	0,0	3,2	0,0	31,5	17,9	7,4	0,0	11	18	0,0	13	93	8
2.5		2	30	5	8	1,10	0,5	0,0	19	3	1	3,1	3,1	0	0,0	0,0	0,0	31,5	17,9	7,4	0,0	0	0	0,0	13	0	8
1	0,00	1	27	1	13	1,10	0,3	0,0	19	2	0	3,1	3,1	15	0,0	-2,9	0,0	31,5	17,9	7,4	0,0	10	16	0,0	13	0	8
28	0,00	/	50	3	34	1,10	-0,3	0,0	19	2	1	3,1	3,1	16	0,0	3,1	0,0	31,5	17,9	7,4	0,0	11	17	0,0	13	80	8
2.5		2	30	5	18	1,10	0,4	0,0	19	2	1	3,1	3,1	0	0,0	0,0	0,0	31,5	17,9	7,4	0,0	0	0	0,0	13	0	8
28	0,00	1	27	1	13	1,10	0,5	0,0	19	3	1	3,1	3,1	11	0,0	-3,3	0,0	31,5	17,9	7,4	0,0	12	19	0,0	13	0	8
3	0,00	/	50	3	13	1,10	-0,3	0,0	19	2	0	3,1	3,1	11	0,0	3,4	0,0	31,5	17,9	7,4	0,0	12	19	0,0	13	93	8
2.5		2	30	5	12	1,10	0,5	0,0	19	3	1	3,1	3,1	0	0,0	0,0	0,0	31,5	17,9	7,4	0,0	0	0	0,0	13	0	8
1	0,00	2	27	1	34	1,10	0,6	0,0	19	4	1	3,1	3,1	33	0,0	-3,4	0,0	31,5	17,9	7,4	0,0	12	19	0,0	13	0	8
17	0,00	/	50	3	31	1,10	-0,3	0,0	19	2	1	3,1	3,1	31	0,0	3,4	0,0	31,5	17,9	7,4	0,0	12	19	0,0	13	105	8
2.5		2	30	5	1	1,10	0,6	0,0	19	4	1	3,1	3,1	0	0,0	0,0	0,0	31,5	17,9	7,4	0,0	0	0	0,0	13	0	8
17	0,00	2	27	1	9	1,10	0,2	0,0	19	1	0	3,1	3,1	25	0,0	-2,4	0,0	31,5	17,9	7,4	0,0	8	14	0,0	13	0	8
2	0,00	/	50	3	9	1,10	-0,3	0,0	19	2	0	3,1	3,1	24	0,0	2,5	0,0	31,5	17,9	7,4	0,0	9	14	0,0	13	67	8
2.5		2	30	5	31	1,10	0,3	0,0	19	2	0	3,1	3,1	0	0,0	0,0	0,0	31,5	17,9	7,4	0,0	0	0	0,0	13	0	8

STAMPA PROGETTO S.L.U. - AZIONI S.L.V. - FONDAZIONE

Filo Iniz Fin. Ctgθ	Quota Iniz. Final	Trat	Sez Bas Alt	Conc	VERIFICA A PRESSO-FLESSIONE Co Nr	GamRd	M Exd (t*m)	N Ed (t)	x/ /d	εf% 100	εc% 100	Area cmq sup	inf	VERIFICA A TAGLIO E TORSIONE Co Nr	V Exd (t)	V Eyd (t)	T Sdu (t*m)	V Rxd (t)	V Ryd (t)	TRd (t*m)	TRld (t*m)	Coe Cls	Coe Sta	ALon cmq	staffe Pas	Lun	Fi
3	0,00	2	27	1	22	1,10	0,4	0,0	19	3	1	3,1	3,1	1	0,0	-3,2	0,0	31,5	17,9	7,4	0,0	11	18	0,0	13	0	8
4	0,00	/	50	3	6	1,10	-0,2	0,0	19	2	0	3,1	3,1	1	0,0	3,3	0,0	31,5	17,9	7,4	0,0	11	18	0,0	13	86	8
2.5		4	30	5	1	1,10	0,5	0,0	19	3	1	3,1	3,1	0	0,0	0,0	0,0	31,5	17,9	7,4	0,0	0	0	0,0	13	0	8
3	0,00	3	27	1	6	1,10	0,5	0,0	19	3	1	3,1	3,1	20	0,0	-3,3	0,0	31,5	17,9	7,4	0,0	11	18	0,0	13	0	8
4	0,00	/	50	3	22	1,10	-0,2	0,0	19	2	0	3,1	3,1	19	0,0	3,2	0,0	31,5	17,9	7,4	0,0	11	18	0,0	13	86	8
2.5		4	30	5	19	1,10	0,4	0,0	19	3	1	3,1	3,1	0	0,0	0,0	0,0	31,5	17,9	7,4	0,0	0	0	0,0	13	0	8
3	0,00	4	27	1	6	1,10	0,6	0,0	19	4	1	3,1	3,1	4	0,0	-3,9	0,0	31,5	17,9	7,4	0,0	13	22	0,0	13	0	8
4	0,00	/	50	3	6	1,10	-0,3	0,0	19	2	1	3,1	3,1	4	0,0	-3,5	0,0	31,5	17,9	7,4	0,0	12	20	0,0	13	86	8
2.5		4	30	5	19	1,10	0,3	0,0	19	2	1	3,1	3,1	0	0,0	0,0	0,0	31,5	17,9	7,4	0,0	0	0	0,0	13	0	8
2	0,00	2	27	1	9	1,10	0,3	0,0	19	2	1	3,1	3,1	7	0,0	-2,7	0,0	31,5	17,9	7,4	0,0	9	15	0,0	13	0	8
27	0,00	/	50	3	9	1,10	-0,2	0,0	19	1	0	3,1	3,1	8	0,0	2,8	0,0	31,5	17,9	7,4	0,0	10	16	0,0	13	80	8
2.5		2	30	5	24	1,10	0,4	0,0	19	3	1	3,1	3,1	0	0,0	0,0	0,0	31,5	17,9	7,4	0,0	0	0	0,0	13	0	8
27	0,00	2	27	1	3	1,10	0,4	0,0	19	3	1	3,1	3,1	3	0,0	-3,4	0,0	31,5	17,9	7,4	0,0	12	19	0,0	13	0	8
4	0,00	/	50	3	3	1,10	-0,3	0,0	19	2	1	3,1	3,1	4	0,0	4,0	0,0	31,5	17,9	7,4	0,0	14	22	0,0	13	92	8
2.5		2	30	5	6	1,10	0,6	0,0	19	4	1	3,1	3,1	0	0,0	0,0	0,0	31,5	17,9	7,4	0,0	0	0	0,0	13	0	8
1	0,00	2	27	1	13	1,10	0,3	0,0	19	2	1	3,1	3,1	1	0,0	-2,7	0,0	31,5	17,9	7,4	0,0	9	15	0,0	13	0	8
28	0,00	/	50	3	1	1,10	-0,2	0,0	19	1	0	3,1	3,1	1	0,0	2,9	0,0	31,5	17,9	7,4	0,0	10	16	0,0	13	80	8
2.5		2	30	5	18	1,10	0,4	0,0	19	3	1	3,1	3,1	0	0,0	0,0	0,0	31,5	17,9	7,4	0,0	0	0	0,0	13	0	8
28	0,00	2	27	1	29	1,10	0,4	0,0	19	3	1	3,1	3,1	29	0,0	-3,5	0,0	31,5	17,9	7,4	0,0	12	20	0,0	13	0	8
3	0,00	/	50	3	29	1,10	-0,3	0,0	19	2	1	3,1	3,1	28	0,0	4,2	0,0	31,5	17,9	7,4	0,0	14	23	0,0	13	92	8
2.5		2	30	5	28	1,10	0,7	0,0	19	4	1	3,1	3,1	0	0,0	0,0	0,0	31,5	17,9	7,4	0,0	0	0	0,0	13	0	8

STAMPA PROGETTO S.L.U. - AZIONI S.L.V. - ELEVAZIONE

Filo Iniz Fin. Ctgθ	Quota Iniz. Final AmpC	Trat	Sez Bas Alt	Conc	VERIFICA A PRESSO-FLESSIONE Co mb	M Exd (t*m)	M Eyd (t*m)	N Ed (t)	x/ /d	εf% 100	εc% 100	Area cmq sup	inf	VERIFICA A TAGLIO E TORSIONE Co mb	V Exd (t)	V Eyd (t)	T Sdu (t*m)	V Rxd (t)	V Ryd (t)	TRd (t*m)	TRld (t*m)	Coe Cls	Coe Sta	ALon cmq	Staffe Pas	Lun	Fi
3	1,85	1	28	1	18	-0,1	0,0	0,0	24	0	0	4,0	4,0	16	0,0	0,2	0,0	14,6	12,3	3,3	0,0	1	2	0,0	19	0	8
4	1,85	/	35	3	18	-0,1	0,0	0,0	24	0	0	4,0	4,0	16	0,0	0,2	0,0	14,6	12,3	3,3	0,0	1	2	0,0	19	86	8
2.5	1,00	4	30	5	6	0,0	0,0	0,0	24	0	0	4,0	4,0	0	0,0	0,0	0,0	14,6	12,3	3,3	0,0	0	0	0,0	19	0	8
1	1,85	1	29	1	29	-0,1	0,0	0,0	27	0	0	4,0	4,0	1	0,0	0,2	0,0	9,0	11,1	1,9	0,0	1	1	0,0	21	0	8
17	1,85	/	25	3	1	0,0	0,0	0,0	27	0	0	4,0	4,0	1	0,0	0,1	0,0	9,0	11,1	1,9	0,0	1	1	0,0	21	105	8
2.5	1,00	2	30	5	25	0,0	0,0	0,0	27	0	0	4,0	4,0	0	0,0	0,0	0,0	9,0	11,1	1,9	0,0	0	0	0,0	21	0	8
2	1,85	1	29	1	15	-0,1	0,0	0,0	27	1	0	4,0	4,0	15	0,0	0,3	0,0	9,0	11,1	1,9	0,0	2	3	0,0	21	0	8
27	1,85	/	25	3	15	-0,1	0,0	0,0	27	0	0	4,0	4,0	15	0,0	0,3	0,0	9,0	11,1	1,9	0,0	2	3	0,0	21	80	8
2.5	1,00	2	30	5	15	0,1	0,0	0,0	27	0	0	4,0	4,0	0	0,0	0,0	0,0	9,0	11,1	1,9	0,0	0	0	0,0	21	0	8
1	1,85	1	29	1	25	0,0	0,0	0,0	27	0	0	4,0	4,0	25	0,0	0,2	0,0	9,0	11,1	1,9	0,0	1	2	0,0	21	0	8
28	1,85	/	25	3	25	0,0	0,0	0,0	27	0	0	4,0	4,0	25	0,0	0,2	0,0	9,0	11,1	1,9	0,0	1	1	0,0	21	80	8
2.5	1,00	2	30	5	25	0,0	0,0	0,0	27	0	0	4,0	4,0	0	0,0	0,0	0,0	9,0	11,1	1,9	0,0	0	0	0,0	21	0	8
17	1,85	1	29	1	15	-0,1	0,0	0,0	27	0	0	4,0	4,0	1	0,0	0,5	0,0	9,0	11,1	1,9	0,0	3	4	0,0	21	0	8
2	1,85	/	25	3	15	-0,1	0,0	0,0	27	0	0	4,0	4,0	1	0,0	0,5	0,0	9,0	11,1	1,9	0,0	3	4	0,0	21	34	8
2.5	1,00	4	30	5	1	0,1	0,0	0,0	27	0	0	4,0	4,0	0	0,0	0,0	0,0	9,0	11,1	1,9	0,0	0	0	0,0	21	0	8
27	1,85	1	29	1	24	0,0	0,0	0,0	27	0	0	4,0	4,0	23	0,0	0,1	0,0	9,0	11,1	1,9	0,0	1	1	0,0	21	0	8
4	1,85	/	25	3	28	0,0	0,0	0,0	27	0	0	4,0	4,0	27	0,0	-0,1	0,0	9,0	11,1	1,9	0,0	1	1	0,0	21	93	8
2.5	1,00	2	30	5	28	0,0	0,0	0,0	27	0	0	4,0	4,0	0	0,0	0,0	0,0	9,0	11,1	1,9	0,0	0	0	0,0	21	0	8
28	1,85	1	29	1	18	0,0	0,0	0,0	27	0	0	4,0	4,0	16	0,0	0,1	0,0	9,0	11,1	1,9	0,0	1	1	0,0	21	0	8
3	1,85	/	25	3	18	0,0	0,0	0,0	27	0	0	4,0	4,0	16	0,0	0,1	0,0	9,0	11,1	1,9	0,0	1	1	0,0	21	93	8
2.5	1,00	2	30	5	6	0,0	0,0	0,0	27	0	0	4,0	4,0	0	0,0	0,0	0,0	9,0	11,1	1,9	0,0	0	0	0,0	21	0	8
3	4,75	1	28	1	18	0,0	0,0	0,0	24	0	0	4,0	4,0	15	0,0	0,1	0,0	14,6	12,3	3,3	0,0	0	0	0,0	19	0	8
4	4,75	/	35	3	1	-0,1	0,0	0,0	24	1	0	4,0	4,0	1	0,0	-0,3	0,0	14,6	12,3	3,3	0,0	2	3	0,0	19	86	8
2.5	1,00	4	30	5	1	-0,2	0,0	0,0	24	1	0	4,0	4,0	0	0,0	0,0	0,0	14,6	12,3	3,3	0,0	0	0	0,0	19	0	8
1	4,75		29	1	1	-0,1	0,0	0,0	27	1	0	4,0	4,0	1	0,0	0,2	0,0	9,0	11,1	1,9	0,0	2	2	0,0	21	0	8
29	4,75		25	3	1	-0,1	0,0	0,0	27	0	0	4,0	4,0	1	0,0	0,2	0,0	9,0	11,1	1,9	0,0	1	2	0,0	21	105	8
2.5	1,00		30	5	1	0,0	0,0	0,0	27	0	0	4,0	4,0	0	0,0	0,0	0,0	9,0	11,1	1,9	0,0	0	0	0,0	21	0	8
29	4,75		29	1	3	0,0	0,0	0,0	27	0	0	4,0	4,0	3	0,0	0,2	0,0	9,0	11,1	1,9	0,0	1	2	0,0	21	0	8
17	4,75		25	3	15	-0,1	0,0	0,0	27	0	0	4,0	4,0	15	0,0	-0,2	0,0	9,0	11,1	1,9	0,0	2	2	0,0	21	105	8
2.5	1,00		30	5	15	-0,1	0,0	0,0	27	1	0	4,0	4,0	0	0,0	0,0	0,0	9,0	11,1	1,9	0,0	0	0	0,0	21	0	8
2	4,75	1	29	1	1	0,4	0,0	0,0	27	2	1	4,0	4,0	1	0,0	-0,8	0,0	9,0	11,1	1,9	0,0	6	7	0,0	21	0	8
27	4,75	/	25	3	1	0,4	0,0	0,0	27	2	1	4,0	4,0	1	0,0	-1,0	0,0	9,0	11,1	1,9	0,0	7	9	0,0	21	80	8
2.5	1,00	2	30	5	1	-0,3	0,0	0,0	27	1	1	4,0	4,0	0	0,0	0,0	0,0	9,0	11,1	1,9	0,0	0	0	0,0	21	0	8

STAMPA PROGETTO S.L.U. - AZIONI S.L.V. - ELEVAZIONE

Filo Iniz Fin. Ctgθ	Quota Iniz. Final AmpC	Trat	Sez Bas Alt	Conc	VERIFICA A PRESSO-FLESSIONE Comb	M Exd (t*m)	M Eyd (t*m)	N Ed (t)	x/ /d	εf% 100	εc% 100	Area cmq sup	inf	VERIFICA A TAGLIO E TORSIONE Comb	V Exd (t)	V Eyd (t)	T Sdu (t*m)	V Rxd (t)	V Ryd (t)	TRd (t*m)	TRld (t*m)	Coe Cls	Coe Sta	ALon cmq	Staffe Pas	Lun	Fi
1	4,75	1	29	1	1	0,2	0,0	0,0	27	1	0	4,0	4,0	1	0,0	-0,3	0,0	9,0	11,1	1,9	0,0	2	3	0,0	21	0	8
28	4,75	/	25	3	1	0,2	0,0	0,0	27	1	0	4,0	4,0	1	0,0	-0,5	0,0	9,0	11,1	1,9	0,0	4	5	0,0	21	80	8
2.5	1,00	2	30	5	1	-0,1	0,0	0,0	27	1	0	4,0	4,0	0	0,0	0,0	0,0	9,0	11,1	1,9	0,0	0	0	0,0	21	0	8
27	4,75	1	29	1	24	0,0	0,0	0,0	27	0	0	4,0	4,0	2	0,0	0,1	0,0	9,0	11,1	1,9	0,0	1	1	0,0	21	0	8
4	4,75	/	25	3	1	0,0	0,0	0,0	27	0	0	4,0	4,0	1	0,0	-0,1	0,0	9,0	11,1	1,9	0,0	1	1	0,0	21	93	8
2.5	1,00	2	30	5	19	0,0	0,0	0,0	27	0	0	4,0	4,0	0	0,0	0,0	0,0	9,0	11,1	1,9	0,0	0	0	0,0	21	0	8
28	4,75	1	29	1	34	0,0	0,0	0,0	27	0	0	4,0	4,0	34	0,0	0,1	0,0	9,0	11,1	1,9	0,0	1	1	0,0	21	0	8
3	4,75	/	25	3	1	0,0	0,0	0,0	27	0	0	4,0	4,0	18	0,0	0,1	0,0	9,0	11,1	1,9	0,0	1	1	0,0	21	93	8
2.5	1,00	2	30	5	22	0,0	0,0	0,0	27	0	0	4,0	4,0	0	0,0	0,0	0,0	9,0	11,1	1,9	0,0	0	0	0,0	21	0	8
17	4,75	1	30	1	3	0,3	0,0	0,0	23	0	0	5,6	5,6	1	0,0	0,8	0,0	32,9	36,4	3,9	0,0	2	1	0,0	11	68	8
2	4,75	/	25	3	1	0,4	0,0	0,0	23	1	0	5,6	5,6	0	0,0	0,0	0,0	7,3	22,5	4,3	0,0	0	0	0,0	26	0	8
2.5	1,00	2	70	5	1	0,4	0,0	0,0	24	1	0	3,1	5,6	0	0,0	0,0	0,0	7,3	22,5	4,3	0,0	0	0	0,0	26	0	8
3	1,85	2	28	1	12	0,0	0,0	0,0	24	0	0	4,0	4,0	12	0,0	0,2	0,0	14,6	12,3	3,3	0,0	1	1	0,0	19	0	8
4	1,85	/	35	3	12	0,0	0,0	0,0	24	0	0	4,0	4,0	12	0,0	0,2	0,0	14,6	12,3	3,3	0,0	1	1	0,0	19	86	8
2.5	1,00	4	30	5	8	0,0	0,0	0,0	24	0	0	4,0	4,0	0	0,0	0,0	0,0	14,6	12,3	3,3	0,0	0	0	0,0	19	0	8
3	1,85	3	28	1	12	0,0	0,0	0,0	24	0	0	4,0	4,0	12	0,0	0,2	0,0	14,6	12,3	3,3	0,0	1	1	0,0	19	0	8
4	1,85	/	35	3	8	0,0	0,0	0,0	24	0	0	4,0	4,0	8	0,0	-0,2	0,0	14,6	12,3	3,3	0,0	1	1	0,0	19	86	8
2.5	1,00	4	30	5	8	0,0	0,0	0,0	24	0	0	4,0	4,0	0	0,0	0,0	0,0	14,6	12,3	3,3	0,0	0	0	0,0	19	0	8
3	1,85	4	28	1	28	0,0	0,0	0,0	24	0	0	4,0	4,0	12	0,0	0,2	0,0	14,6	12,3	3,3	0,0	1	1	0,0	19	0	8
4	1,85	/	35	3	24	-0,1	0,0	0,0	24	0	0	4,0	4,0	24	0,0	-0,2	0,0	14,6	12,3	3,3	0,0	1	2	0,0	19	86	8
2.5	1,00	4	30	5	24	-0,1	0,0	0,0	24	0	0	4,0	4,0	0	0,0	0,0	0,0	14,6	12,3	3,3	0,0	0	0	0,0	19	0	8
1	1,85	2	29	1	1	-0,1	0,0	0,0	27	0	0	4,0	4,0	1	0,0	0,2	0,0	9,0	11,1	1,9	0,0	2	2	0,0	21	0	8
17	1,85	/	25	3	1	0,0	0,0	0,0	27	0	0	4,0	4,0	1	0,0	0,2	0,0	9,0	11,1	1,9	0,0	1	2	0,0	21	105	8
2.5	1,00	2	30	5	3	0,0	0,0	0,0	27	0	0	4,0	4,0	0	0,0	0,0	0,0	9,0	11,1	1,9	0,0	0	0	0,0	21	0	8
2	1,85	2	29	1	31	0,0	0,0	0,0	27	0	0	4,0	4,0	31	0,0	0,1	0,0	9,0	11,1	1,9	0,0	1	1	0,0	21	0	8
27	1,85	/	25	3	31	0,0	0,0	0,0	27	0	0	4,0	4,0	15	0,0	0,1	0,0	9,0	11,1	1,9	0,0	1	1	0,0	21	80	8
2.5	1,00	2	30	5	19	0,0	0,0	0,0	27	0	0	4,0	4,0	0	0,0	0,0	0,0	9,0	11,1	1,9	0,0	0	0	0,0	21	0	8
1	1,85	2	29	1	34	0,0	0,0	0,0	27	0	0	4,0	4,0	1	0,0	0,2	0,0	9,0	11,1	1,9	0,0	1	2	0,0	21	0	8
28	1,85	/	25	3	34	0,0	0,0	0,0	27	0	0	4,0	4,0	1	0,0	0,2	0,0	9,0	11,1	1,9	0,0	1	1	0,0	21	80	8
2.5	1,00	2	30	5	34	0,0	0,0	0,0	27	0	0	4,0	4,0	0	0,0	0,0	0,0	9,0	11,1	1,9	0,0	0	0	0,0	21	0	8
17	1,85	2	29	1	9	-0,1	0,0	0,0	27	0	0	4,0	4,0	9	0,0	-0,1	0,0	9,0	11,1	1,9	0,0	1	1	0,0	21	0	8
2	1,85	/	25	3	9	-0,1	0,0	0,0	27	0	0	4,0	4,0	1	0,0	-0,2	0,0	9,0	11,1	1,9	0,0	1	2	0,0	21	34	8
2.5	1,00	4	30	5	9	-0,1	0,0	0,0	27	0	0	4,0	4,0	0	0,0	0,0	0,0	9,0	11,1	1,9	0,0	0	0	0,0	21	0	8
17	1,85	3	29	1	15	-0,1	0,0	0,0	27	1	0	4,0	4,0	15	0,0	0,4	0,0	9,0	11,1	1,9	0,0	3	4	0,0	21	0	8
2	1,85	/	25	3	15	-0,1	0,0	0,0	27	1	0	4,0	4,0	15	0,0	0,4	0,0	9,0	11,1	1,9	0,0	3	4	0,0	21	34	8
2.5	1,00	4	30	5	34	-0,1	0,0	0,0	27	0	0	4,0	4,0	0	0,0	0,0	0,0	9,0	11,1	1,9	0,0	0	0	0,0	21	0	8
17	1,85	4	29	1	15	0,1	0,0	0,0	27	1	0	4,0	4,0	15	0,0	0,2	0,0	9,0	11,1	1,9	0,0	2	2	0,0	21	0	8
2	1,85	/	25	3	15	0,1	0,0	0,0	27	1	0	4,0	4,0	15	0,0	0,2	0,0	9,0	11,1	1,9	0,0	2	2	0,0	21	34	8
2.5	1,00	4	30	5	15	0,1	0,0	0,0	27	1	0	4,0	4,0	0	0,0	0,0	0,0	9,0	11,1	1,9	0,0	0	0	0,0	21	0	8
27	1,85	2	29	1	24	0,0	0,0	0,0	27	0	0	4,0	4,0	23	0,0	0,2	0,0	9,0	11,1	1,9	0,0	1	1	0,0	21	0	8
4	1,85	/	25	3	28	0,0	0,0	0,0	27	0	0	4,0	4,0	28	0,0	-0,2	0,0	9,0	11,1	1,9	0,0	1	2	0,0	21	92	8
2.5	1,00	2	30	5	28	-0,1	0,0	0,0	27	0	0	4,0	4,0	0	0,0	0,0	0,0	9,0	11,1	1,9	0,0	0	0	0,0	21	0	8
28	1,85	2	29	1	18	0,0	0,0	0,0	27	0	0	4,0	4,0	16	0,0	0,2	0,0	9,0	11,1	1,9	0,0	1	2	0,0	21	0	8
3	1,85	/	25	3	6	0,0	0,0	0,0	27	0	0	4,0	4,0	18	0,0	0,2	0,0	9,0	11,1	1,9	0,0	1	2	0,0	21	92	8
2.5	1,00	2	30	5	6	-0,1	0,0	0,0	27	0	0	4,0	4,0	0	0,0	0,0	0,0	9,0	11,1	1,9	0,0	0	0	0,0	21	0	8
3	4,75	2	28	1	1	0,1	0,0	0,0	24	0	0	4,0	4,0	1	0,0	0,0	0,0	14,6	12,3	3,3	0,0	0	0	0,0	19	0	8
4	4,75	/	35	3	1	0,1	0,0	0,0	24	0	0	4,0	4,0	1	0,0	-0,3	0,0	14,6	12,3	3,3	0,0	2	3	0,0	19	86	8
2.5	1,00	4	30	5	1	-0,1	0,0	0,0	24	0	0	4,0	4,0	0	0,0	0,0	0,0	14,6	12,3	3,3	0,0	0	0	0,0	19	0	8
3	4,75	3	28	1	1	-0,1	0,0	0,0	24	0	0	4,0	4,0	1	0,0	0,3	0,0	14,6	12,3	3,3	0,0	2	3	0,0	19	0	8
4	4,75	/	35	3	1	0,1	0,0	0,0	24	0	0	4,0	4,0	1	0,0	0,3	0,0	14,6	12,3	3,3	0,0	2	3	0,0	19	86	8
2.5	1,00	4	30	5	1	0,1	0,0	0,0	24	0	0	4,0	4,0	0	0,0	0,0	0,0	14,6	12,3	3,3	0,0	0	0	0,0	19	0	8
3	4,75	4	28	1	1	-0,2	0,0	0,0	24	1	0	4,0	4,0	1	0,0	0,3	0,0	14,6	12,3	3,3	0,0	2	3	0,0	19	0	8
4	4,75	/	35	3	1	-0,1	0,0	0,0	24	1	0	4,0	4,0	1	0,0	0,3	0,0	14,6	12,3	3,3	0,0	2	3	0,0	19	86	8
2.5	1,00	4	30	5	24	0,0	0,0	0,0	24	0	0	4,0	4,0	0	0,0	0,0	0,0	14,6	12,3	3,3	0,0	0	0	0,0	19	0	8
2	4,75	2	29	1	1	0,1	0,0	0,0	27	0	0	4,0	4,0	1	0,0	0,0	0,0	9,0	11,1	1,9	0,0	0	0	0,0	21	0	8
27	4,75	/	25	3	1	0,0	0,0	0,0	27	0	0	4,0	4,0	1	0,0	-0,2	0,0	9,0	11,1	1,9	0,0	2	2	0,0	21	80	8
2.5	1,00	2	30	5	1	-0,1	0,0	0,0	27	0	0	4,0	4,0	0	0,0	0,0	0,0	9,0	11,1	1,9	0,0	0	0	0,0	21	0	8
1	4,75	2	29	1	29	0,0	0,0	0,0	27	0	0	4,0	4,0	25	0,0	0,1	0,0	9,0	11,1	1,9	0,0	1	1	0,0	21	0	8
28	4,75	/	25	3	29	0,0	0,0	0,0	27	0	0	4,0	4,0	1	0,0	-0,1	0,0	9,0	11,1	1,9	0,0	1	1	0,0	21	80	8
2.5	1,00	2	30	5	29	0,0	0,0	0,0	27	0	0	4,0	4,0	0	0,0	0,0	0,0	9,0	11,1	1,9	0,0	0	0	0,0	21	0	8

STAMPA PROGETTO S.L.U. - AZIONI S.L.V. - ELEVAZIONE

Filo Iniz Fin. Ctgθ	Quota Iniz. Final AmpC	Tra t	Sez Bas Alt	Conc	VERIFICA A PRESSO-FLESSIONE Comb	M Exd (t*m)	M Eyd (t*m)	N Ed (t)	x/ /d	εf% 100	εc% 100	Area cmq sup	inf	VERIFICA A TAGLIO E TORSIONE Comb	V Exd (t)	V Eyd (t)	T Sdu (t*m)	V Rxd (t)	V Ryd (t)	TRd (t*m)	TRld (t*m)	Coe Cls	Coe Sta	ALon cmq	Staffe Pas	Lun	Fi
27	4,75	2	29	1	1	-0,1	0,0	0,0	27	0	0	4,0	4,0	1	0,0	0,3	0,0	9,0	11,1	1,9	0,0	2	2	0,0	21	0	8
4	4,75	/	25	3	1	-0,1	0,0	0,0	27	0	0	4,0	4,0	1	0,0	0,2	0,0	9,0	11,1	1,9	0,0	2	2	0,0	21	92	8
2.5	1,00	2	30	5	24	0,1	0,0	0,0	27	0	0	4,0	4,0	0	0,0	0,0	0,0	9,0	11,1	1,9	0,0	0	0	0,0	21	0	8
28	4,75	2	29	1	1	-0,1	0,0	0,0	27	0	0	4,0	4,0	1	0,0	0,3	0,0	9,0	11,1	1,9	0,0	2	2	0,0	21	0	8
3	4,75	/	25	3	1	-0,1	0,0	0,0	27	0	0	4,0	4,0	1	0,0	0,2	0,0	9,0	11,1	1,9	0,0	2	2	0,0	21	92	8
2.5	1,00	2	30	5	18	0,1	0,0	0,0	27	0	0	4,0	4,0	0	0,0	0,0	0,0	9,0	11,1	1,9	0,0	0	0	0,0	21	0	8
17	4,75	2	30	1	1	0,2	0,0	0,0	24	0	0	3,1	5,6	1	0,0	-1,8	0,0	7,3	22,5	4,3	0,0	5	8	0,0	26	0	8
2	4,75	/	25	3	1	-1,2	0,0	0,0	24	2	1	5,6	3,1	0	0,0	0,0	0,0	7,3	22,5	4,3	0,0	0	0	0,0	26	0	8
2.5	1,00	2	70	5	1	-1,2	0,0	0,0	24	2	1	5,6	3,1	1	0,0	-2,2	0,0	32,9	36,4	3,9	0,0	6	4	0,0	11	67	8

STAMPA PROGETTO S.L.U. - AZIONI S.L.V. - FATTORI DI STRUTTURA DEGLI ELEMENTI

IDENTIFICATIVO Asta 3D	Nodo In.	Nodo Fin.	Filo Iniz	Filo Fin.	QuoIn (m)	QuoFi (m)	DIREZIONE X Fattore 'q' Tagl.	Fless	DIREZIONE Y Fattore 'q' Tagl.	Fless.	IDENTIFICATIVO Asta 3D	Nodo In.	Nodo Fin.	Filo Iniz	Filo Fin.	QuoIn (m)	QuoFi (m)	DIREZIONE X Fattore 'q' Tagl.	Fless	DIREZIONE Y Fattore 'q' Tagl.	Fless.
1	1	101	1	17	0,00	0,00	2,64	2,64	2,64	2,64	2	2	114	17	2	0,00	0,00	2,64	2,64	2,64	2,64
3	4	90	3	4	0,00	0,00	2,64	2,64	2,64	2,64	4	3	105	2	27	0,00	0,00	2,64	2,64	2,64	2,64
5	6	117	27	4	0,00	0,00	2,64	2,64	2,64	2,64	6	1	110	1	28	0,00	0,00	2,64	2,64	2,64	2,64
7	7	120	28	3	0,00	0,00	2,64	2,64	2,64	2,64	8	8	98	3	4	1,85	1,85	2,64	2,64	2,64	2,64
9	10	17	1	17	1,85	1,85	2,64	2,64	2,64	2,64	10	12	109	2	27	1,85	1,85	2,64	2,64	2,64	2,64
11	10	113	1	28	1,85	1,85	2,64	2,64	2,64	2,64	12	11	134	17	2	1,85	1,85	2,64	2,64	2,64	2,64
13	13	119	27	4	1,85	1,85	2,64	2,64	2,64	2,64	14	14	122	28	3	1,85	1,85	2,64	2,64	2,64	2,64
15	15	83	3	4	4,75	4,75	2,64	2,64	2,64	2,64	16	20	21	1	29	4,75	4,75	2,64	2,64	2,64	2,64
17	21	27	29	17	4,75	4,75	2,64	2,64	2,64	2,64	18	31	161	2	27	4,75	4,75	2,64	2,64	2,64	2,64
19	20	166	1	28	4,75	4,75	2,64	2,64	2,64	2,64	20	32	169	27	4	4,75	4,75	2,64	2,64	2,64	2,64
21	33	172	28	3	4,75	4,75	2,64	2,64	2,64	2,64	22	27	61	17	2	4,75	4,75	2,64	2,64	2,64	2,64
23	101	2	1	17	0,00	0,00	2,64	2,64	2,64	2,64	24	114	3	17	2	0,00	0,00	2,64	2,64	2,64	2,64
25	90	91	3	4	0,00	0,00	2,64	2,64	2,64	2,64	26	91	92	3	4	0,00	0,00	2,64	2,64	2,64	2,64
27	92	5	3	4	0,00	0,00	2,64	2,64	2,64	2,64	28	105	6	2	27	0,00	0,00	2,64	2,64	2,64	2,64
29	117	5	27	4	0,00	0,00	2,64	2,64	2,64	2,64	30	110	7	1	28	0,00	0,00	2,64	2,64	2,64	2,64
31	120	4	28	3	0,00	0,00	2,64	2,64	2,64	2,64	32	98	99	3	4	1,85	1,85	2,64	2,64	2,64	2,64
33	99	100	3	4	1,85	1,85	2,64	2,64	2,64	2,64	34	100	9	3	4	1,85	1,85	2,64	2,64	2,64	2,64
35	17	11	1	17	1,85	1,85	2,64	2,64	2,64	2,64	36	109	13	2	27	1,85	1,85	2,64	2,64	2,64	2,64
37	113	14	1	28	1,85	1,85	2,64	2,64	2,64	2,64	38	134	116	17	2	1,85	1,85	2,64	2,64	2,64	2,64
39	116	125	17	2	1,85	1,85	2,64	2,64	2,64	2,64	40	125	12	17	2	1,85	1,85	2,64	2,64	2,64	2,64
41	119	9	27	4	1,85	1,85	2,64	2,64	2,64	2,64	42	122	8	28	3	1,85	1,85	2,64	2,64	2,64	2,64
43	83	84	3	4	4,75	4,75	2,64	2,64	2,64	2,64	44	84	85	3	4	4,75	4,75	2,64	2,64	2,64	2,64
45	85	16	3	4	4,75	4,75	2,64	2,64	2,64	2,64	46	161	32	2	27	4,75	4,75	2,64	2,64	2,64	2,64
47	166	33	1	28	4,75	4,75	2,64	2,64	2,64	2,64	48	169	16	27	4	4,75	4,75	2,64	2,64	2,64	2,64
49	172	15	28	3	4,75	4,75	2,64	2,64	2,64	2,64	50	61	31	17	2	4,75	4,75	2,64	2,64	2,64	2,64

S.L.U. - AZIONI S.L.V. - VERIFICA SHELL C.A. - QUOTA: 1 ELEMENTO: 1

Gr.Q N.ro	Gen N.r	Nodo 3d N.ro	Nx Kg/m	Ny Kg/m	Txy Kg/m	Mx kgm/m	My kgm/m	Mxy kgm/m	εc x *10000	εc y	εf x *10000	εf y	Ax s.	Ay s.	Ax i.	Ay i.	Atag.	σt kg/cmq	eta mm
													---------- cmq/m ----------						
1	1	85	-263	-621	104	124	96	-18	0	0	3	1	3,5	3,5	3,5	3,5	0,3		-4,1
1	1	147	-276	-4570	72	53	20	-25	0	0	0	0	3,5	3,5	3,5	3,5	0,3		-4,0
1	1	148	-237	-4913	322	55	-8	37	0	0	0	0	3,5	3,5	3,5	3,5	0,3		-4,1
1	1	149	-149	-4823	348	45	59	21	0	0	0	0	3,5	3,5	3,5	3,5	0,3		-4,5
1	1	150	-427	-5365	1407	-111	-71	-36	0	0	1	0	3,5	3,5	3,5	3,5	0,3		-4,6
1	1	151	-328	-3363	974	72	61	-25	0	0	0	0	3,5	3,5	3,5	3,5	0,3		-4,1
1	1	152	-447	-3488	70	76	138	-22	0	0	0	0	3,5	3,5	3,5	3,5	0,3		-4,1
1	1	153	-325	-3391	1147	74	66	25	0	0	0	0	3,5	3,5	3,5	3,5	0,3		-4,1
1	1	154	-424	-5368	1328	-110	-69	41	0	0	1	0	3,5	3,5	3,5	3,5	0,3		-4,5

S.L.U. - AZIONI S.L.V. - VERIFICA SHELL C.A. - QUOTA: 1 ELEMENTO: 2

Gr.Q N.ro	Gen N.r	Nodo 3d N.ro	Nx Kg/m	Ny Kg/m	Txy Kg/m	Mx kgm/m	My kgm/m	Mxy kgm/m	εc x *10000	εc y	εf x *10000	εf y	Ax s.	Ay s.	Ax i.	Ay i.	Atag.	σt kg/cmq	eta mm
													---------- cmq/m ----------						
1	2	29	2388	-331	217	66	100	37	5	0	9	2	2,5	2,5	2,5	2,5	0,3		-3,6
1	2	101	-589	-4658	366	-221	-841	68	1	2	4	9	2,5	2,5	2,5	2,5	0,4		-3,6
1	2	102	205	-5419	792	177	-3	-54	0	0	5	0	2,5	2,5	2,5	2,5	0,4		-4,1
1	2	103	10	-6148	306	-61	169	-24	0	0	2	0	2,5	2,5	2,5	2,5	0,4		-3,6
1	2	104	-174	-5999	629	-37	98	-4	0	0	0	0	2,5	2,5	2,5	2,5	0,4		-3,4
1	2	106	-3	-4145	1150	204	-41	72	1	0	5	0	2,5	2,5	2,5	2,5	0,4		-3,9
1	2	114	-314	-4048	1356	-245	-841	-96	1	2	5	10	2,5	2,5	2,5	2,5	0,4		-3,6
1	2	115	-53	-2888	414	73	114	22	0	0	2	0	2,5	2,5	2,5	2,5	0,4		-3,6
1	2	116	-488	-2857	992	-47	0	26	0	0	0	0	2,5	2,5	2,5	2,5	0,4		-3,6

S.L.U. - AZIONI S.L.V. - VERIFICA SHELL C.A. - QUOTA: 1 ELEMENTO: 3

Gr.Q N.ro	Gen N.r	Nodo 3d N.ro	Nx Kg/m	Ny Kg/m	Txy Kg/m	Mx kgm/m	My kgm/m	Mxy kgm/m	εc x *10000	εc y	εf x *10000	εf y	Ax s.	Ay s.	Ax i.	Ay i.	Atag.	σt kg/cmq	eta mm
													---------- cmq/m ----------						
1	3	5	-255	-3200	104	-184	-391	-132	0	1	4	2	3,5	3,5	3,5	3,5	0,3		-4,5
1	3	9	-934	-4516	47	11	42	3	0	0	0	0	3,5	3,5	3,5	3,5	0,3		-4,5
1	3	16	-502	-4639	2385	33	166	-11	0	0	0	0	3,5	3,5	3,5	3,5	0,3		-4,5
1	3	97	-104	-4705	689	159	-30	70	0	0	4	0	3,5	3,5	3,5	3,5	0,3		-4,5

S.L.U. - AZIONI S.L.V. - VERIFICA SHELL C.A. - QUOTA: 1 ELEMENTO: 3

Gr.Q N.ro	Gen N.r	Nodo 3d N.ro	Nx Kg/m	Ny Kg/m	Txy Kg/m	Mx kgm/m	My kgm/m	Mxy kgm/m	εc x *10000	εc y	εf x *10000	εf y	Ax s.	Ay s.	Ax i.	Ay i.	Atag.	σt kg/cmq	eta mm
													---------- cmq/m ----------						
1	3	117	-732	-4793	219	-238	-892	-75	1	2	4	9	2,5	2,5	2,5	2,5	0,3		-3,8
1	3	149	-141	-3443	79	-24	0	-3	0	0	0	0	3,5	3,5	3,5	3,5	0,3		-4,5
1	3	154	-77	-3757	509	-20	0	-18	0	0	0	0	3,5	3,5	3,5	3,5	0,3		-4,5
1	3	168	-195	-1892	652	22	27	-17	0	0	0	0	2,5	2,5	2,5	2,5	0,3		-3,8
1	3	169	-116	-824	1693	-15	0	-11	0	0	0	0	2,5	2,5	2,5	2,5	0,3		-3,8

S.L.U. - AZIONI S.L.V. - VERIFICA SHELL C.A. - QUOTA: 1 ELEMENTO: 4

Gr.Q N.ro	Gen N.r	Nodo 3d N.ro	Nx Kg/m	Ny Kg/m	Txy Kg/m	Mx kgm/m	My kgm/m	Mxy kgm/m	εc x *10000	εc y	εf x *10000	εf y	Ax s.	Ay s.	Ax i.	Ay i.	Atag.	σt kg/cmq	eta mm
													---------- cmq/m ----------						
1	4	4	-258	-3263	109	193	406	140	1	1	4	2	3,5	3,5	3,5	3,5	0,3		-4,6
1	4	8	-822	-4271	180	-6	0	-1	0	0	0	0	3,5	3,5	3,5	3,5	0,4		-4,6
1	4	15	-515	-4714	2309	-34	0	10	0	0	0	0	3,5	3,5	3,5	3,5	0,3		-4,6
1	4	93	-56	-4591	782	-172	26	-72	0	0	4	0	3,5	3,5	3,5	3,5	0,4		-4,6
1	4	120	-756	-4972	467	248	912	82	1	2	4	10	2,5	2,5	2,5	2,5	0,3		-4,1
1	4	145	-64	-3367	152	27	0	4	0	0	1	0	3,5	3,5	3,5	3,5	0,3		-4,6
1	4	150	-57	-3835	587	-29	59	19	0	0	1	0	3,5	3,5	3,5	3,5	0,3		-4,6
1	4	171	-53	-1853	611	-24	1	17	0	0	0	0	2,5	2,5	2,5	2,5	0,2		-4,1
1	4	172	-108	-618	1363	15	0	-13	0	0	0	0	2,5	2,5	2,5	2,5	0,2		-4,1

SOVRARESISTENZE PIASTRE

COEFFICIENTI DI AMPLIFICAZIONE SOLLECITAZIONI PER LE PIASTRE

Quota N.ro	Perimetro N.ro	Sisma X Canale	Sisma X Valore	Sisma Y Canale	Sisma Y Valore	Sisma Z Canale	Sisma Z Valore
1	1	8	1,00	9	1,00		
2	1	8	1,00	9	1,00		

SOVRARESISTENZE SHELL

COEFFICIENTI DI AMPLIFICAZIONE SOLLECITAZIONI PER GLI SHELL

GrupQuota N.ro	Generatr. N.ro	Sisma X Canale	Sisma X Valore	Sisma Y Canale	Sisma Y Valore	Sisma Z Canale	Sisma Z Valore
1	1	8	1,00	9	1,00		
1	2	8	1,00	9	1,00		
1	3	8	1,00	9	1,00		
1	4	8	1,00	9	1,00		